АДЛ. В основе успешных проектов

Трубопроводная арматура промышленного применения

- Шаровые краны
- Вентили, фильтры
- Обратные клапаны
- Дисковые поворотные затворы
- Шиберные затворы
- Регулирующая арматура
- Трубопроводная арматура с электро- и пневмоприводами
- Футерованная арматура для химически агрессивных сред

Применение: системы тепло-, газоснабжения, вентиляции, кондиционирования, для минеральных масел

Стальные шаровые краны «Бивал» (Торговый Дом АДЛ, Россия)

- Стальные шаровые краны «Бивал» в редуцированном исполнении: КШТ DN 15–500, PN 1,6/2,5/4,0 МПа, $t_{макс.}$ +200 °C; КШГ (для природного газа), DN 15–500, PN 1,6/2,5/4,0 Мпа, $t_{макс.}$ +80 °C
- Стальные шаровые краны «Бивал» в полнопроходном исполнении: КШТ DN 15–1200, PN 1,6/2,5/4,0 МПа, $t_{макс.}$ +200 °C; КШГ DN 15–1200, PN 1,6/2,5/4,0 МПа, $t_{макс.}$ +80 °C
- Стальные шаровые краны «Бивал» КШТ DN 15–1200, PN 2,5/4,0 МПа с удлиненным штоком для бесканальной прокладки
- Стальные шаровые краны «Бивал» КШГ DN 15–1200, PN 2,5/4,0 МПа с удлиненным штоком и изоляцией усиленного типа
- Стальные шаровые краны «Бивал» в хладостойком исполнении, КШТ t –60…+200 °C, КШГ t –60…+80 °C
- Стальные шаровые краны «Бивал» КШГИ DN 20–500, PN 1,6 МПа с изолирующей вставкой ВЭИ DN 20–500, PN 1,6 МПа
- Возможные типы присоединений: сварное, фланцевое, резьбовое и их комбинации
- Управление: рукоятка, механический редуктор, приводы пневматические и электрические

Преимущества:

- Соответствует требованиям СДС ГАЗСЕРТ (сертификаты № ЮАЧ1.RU.1409.B00002, № ЮАЧ1.RU.1409.B00003).
- Срок эксплуатации более 25 лет, свыше 25 000 циклов открытия-закрытия
- Класс герметичности А (ГОСТ 9544-2015)
- 100 % тестирование каждого произведенного шарового крана на прочность корпуса и герметичность в соответствии с ГОСТ 21345-2005
- Полный технологический цикл производства стальных шаровых кранов до DN 1200
- Современный автоматизированный парк станков и оборудования, включая сварочные аппараты, стенды тестирования и контроля

Каталоги: «Стальные шаровые краны "Бивал"», «Стальные шаровые краны "Бивал" для газораспределительных систем», «Оборудование для нефтегазовых систем»

Применение: системы тепло-, водоснабжения, пожаротушения, охлаждения, природного газа, технологические процессы в различных отраслях промышленности

Дисковые поворотные затворы «Гранвэл» (Торговый Дом АДЛ, Россия)

- Дисковые поворотные затворы «Гранвэл», DN 25–1600, PN 1,0/1,6/2,5 МПа. Возможны исполнения в стальном и нержавеющем корпусе. Типы присоединений: межфланцевое, фланцевое, с резьбовыми проушинами
- Дисковые поворотные затворы «Гранвэл» с удлиненным штоком для канальной и бесканальной прокладки трубопроводов
- Дисковые поворотные затворы «Гранвэл» для систем пожаротушения, DN 50–300, PN 1,6/2,5 МПа. Возможно исполнение с концевыми выключателями
- Управление: рукоятка, механический редуктор, приводы пневматические и электрические

Преимущества:

- Соответствуют требованиям СДС Газсерт (сертификат № ЮАЧ1.RU.1405.H00008)
- Класс герметичности А (ГОСТ 9544-2015)
- Сменное седловое уплотнение
- Широкая область применения в зависимости от материалов диска и седлового уплотнения. Корпус затвора с рабочей средой не контактирует
- Тестирование каждого произведенного затвора
- Малый вес и строительная длина
- Низкая стоимость установки и обслуживания

Каталоги: «Трубопроводная арматура общепромышленного применения»

Оборудование для пароконденсатных систем

- Конденсатоотводчики механические, термодинамические, термостатические для пара «Стимакс», (Торговый Дом АДЛ, Россия), DN 15–50, PN 1,6–10 МПа
- Конденсатные насосы «Стимпамп» и установки сбора и возврата конденсата «Стимфлоу» на их основе (Торговый Дом АДЛ, Россия), DN 25×25, 40×40, 50×50, 80×50, PN 1,6 МПа
- Вентили запорные «Гранвент» серии KV 16/31/17/37/40/45/35 (Торговый Дом АДЛ, Россия), для пара, DN 15–400, PN 1,6/4,0 МПа. Исполнения с электроприводами.
- Сепараторы для паровых систем «Гранстим» (Торговый Дом АДЛ, Россия), DN 15–300, PN 2,5 МПа
- Рекуператор пара/отделитель пара вторичного вскипания «Гранстим» (Торговый Дом АДЛ Россия), DN 3/4–2", PN 1,6 МПа, $t_{макс.}$ +250 °C
- Предохранительные клапаны «Прегран» (Торговый Дом АДЛ, Россия), DN 8–400, PN 1,6–10,0 МПа
- Исполнения: латунь, бронза, чугун, углеродистая, нержавеющая стали
- Котловая автоматика VYC (Испания)/Vira (Турция): управляющее устройство уровня жидкости, клапаны периодической и непрерывной продувки котла, указатели уровня и т. д.
- Специализированное пароконденсатное оборудование для систем чистого пара пищевой промышленности: конденсатоотводчики, сепараторы, регуляторы давления и т. д.
- Смотровые стекла CC 01/02/03 (Торговый Дом АДЛ, Россия) DN 15–200, PN 1,6–4,0 Мпа исполнения: сталь, нержавеющая сталь.
- Прерыватель вакуума VBS21 (Торговый Дом АДЛ, Россия) DN 10–25, PN 1,6 Мпа исполнение - нержавеющая сталь.

Преимущества:

- Возможность проведения обследования вашей пароконденсатной системы с целью энергосбережения.
- Многолетний опыт эксплуатации оборудования на крупнейших предприятиях, среди которых: Pepsico, Свеза, НЛМК, Campina, Лебедянский, Липецкпиво, Балтика, Pilkington, Эфес Пилснер, Монди Бизнес Пейпа, Сыктывкарский ЛПК, Курский молочный комбинат, Сады Придонья, ИЛИМ, LOREAL, BAYER, Северсталь, Cordiant и т. д.

Каталоги: «Оборудование для пароконденсатных систем», «Трубопроводная арматура промышленного применения»

СЕРВИСНОЕ И ГАРАНТИЙНОЕ ОБСЛУЖИВАНИЕ

Сервисные центры АДЛ — это сертифицированные инженеры, прошедшие обучение на заводах-производителях и осуществляющие гарантийный и постгарантийный ремонт всех линеек оборудования, производимого и поставляемого АДЛ. Обслуживание/ремонт оборудования может производиться как на объекте заказчика, так и в сервисных центрах компании АДЛ.

Контактную информацию о сервисных центрах вашего региона вы сможете найти на www.adl.ru.

Мы осуществляем продажу запасных частей для ремонта оборудования клиентам компании и сервисным партнерам для всего спектра поставляемого оборудования в течение не менее пяти лет после поставки оборудования. Достаточный складской запас деталей и расходных материалов для основных позиций оборудования гарантирует сжатые сроки выполнения обслуживания/ремонта.

Содержание

Краткая информация о компании АДЛ 5

Краны шаровые BV 6

Кран шаровой двухходовой серии BV16, DN8–50, PN 6,3 МПа из нержавеющей стали неполнопроходной 6

Кран шаровой двухходовой серии BV15, DN8–80, PN 4,0/6,3 МПа, из нержавеющей стали 7

Кран шаровой двухходовой серии BV17, DN8–100, PN 4,0/6,3 МПа из нержавеющей стали без ISO-фланца, присоединение под сварку 8

Кран шаровой двухходовой серии BV17L, DN8–100, PN 4,0/6,3 МПа из нержавеющей стали без ISO-фланца, присоединение под сварку с длинными патрубками 9

Кран шаровой двухходовой серии BV17, DN8–100, PN 4,0/6,3 МПа из нержавеющей стали без ISO-фланца, резьбовое присоединение 10

Кран шаровой двухходовой серии BV17, DN8–100, PN 4,0/6,3 МПа из нержавеющей стали с ISO-фланцем, присоединение под сварку 11

Кран шаровой двухходовой серии BV17, DN8–100, PN 4,0/6,3 МПа из нержавеющей стали с ISO-фланцем, резьбовое присоединение 12

Кран шаровой двухходовой серии BV17, DN15–100, PN 4,0 МПа из нержавеющей стали, фланцевое присоединение 13

Кран шаровой двухходовой серии BV17, DN15–100, PN 1,6 МПа из нержавеющей стали, межфланцевый 14

Кран шаровой двухходовой серии BV17, DN10–250, PN 4,0 МПа фланцевый из углеродистой стали 15

Кран шаровой двухходовой серии BV18, DN15–150, PN 1,6/4,0 МПа из углеродистой и нержавеющей стали 16

Кран шаровый двухходовой серии BV18, DN200–300 мм PN 1,6 МПа из углеродистой и нержавеющей стали 17

Кран шаровый двухходовой серии BV18, DN15–200, PN 1,6/4,0 МПа из хладостойкой углеродистой стали 20ГЛ 18

Кран шаровой трехходовой серии BV3, DN8–50, PN 6,3 МПа из нержавеющей стали с ISO-фланцем под привод 19

Электро и пневмоприводы «СМАРТГИР» 20

Пневмоприводы «Смартгир» серии RT 20

Электроприводы «Смартгир» серии QD2 24

Краны шаровые с приводами 27

Краны шаровые BV DN 8-300, из нержавеющей стали с электроприводами СМАРТГИР QD2 27

Краны шаровые BV DN 8-300, из нержавеющей стали с пневмоприводами СМАРТГИР RT 28

Дисковые поворотные затворы «Стейнвал» ТМ 29

Дисковый поворотный 2-х эксцентриковый затвор «Стейнвал» ТМ, DN50–800 29

Дисковый поворотный 3-х эксцентриковый затвор «Стейнвал» ТМ, DN200–1200 31

Дисковый поворотный 3-х эксцентриковый затвор «Стейнвал» ТМ, DN200–1200, PN 2,5 МПа, фланцевый 32

Дисковый поворотный 3-х эксцентриковый затвор «Стейнвал» ТМ, DN200–1200, PN 2,5 МПа, под сварку 34

Дисковый поворотный 3-х эксцентриковый затвор «Стейнвал» ТМ, DN200–1000, PN 1,6 МПа, межфланцевый 36

Дисковый поворотный 3-х эксцентриковый затвор «Стейнвал» ТМ, DN200–1200, PN 2,5 МПа с электроприводом серий SQ, SA/GS 38

Дисковый поворотный 3-х эксцентриковый затвор «Стейнвал» ТМ, DN200–1200 с редуктором 39

Шиберные затворы «Гранокс» 40

Шиберный (ножевой) затвор серии EX 41

Шиберный (ножевой) затвор серии EB 49

Шиберный (ножевой) затвор серии VG 57

Шиберный (ножевой) затвор серии TL 61

Краны шаровые сегментные BV 74

Сегментные краны BV31 75

Краны шаровые пробковые BV 82

Пробковый кран BV21 82

Футерованная трубопроводная арматура «Гранфлуид» 85

Шаровой полнопроходный кран ШК 86

Дисковый поворотный затвор ЗД 87

Мембранный клапан МК 91

Обратный клапан ОК 93

Смотровое стекло серии СС 96

Фильтры сетчатые 97

Фильтр сетчатый серии IS17, DN 65–600, PN 1,6–4,0 МПа $t_{макс.}$ +200°С, грязеуловитель, цилиндрический 97

Фильтр сетчатый серии IS30, DN15–80, PN 4,0 МПа из нержавеющей стали 98

Фильтр сетчатый серии IS31, DN15–500, PN 1,6/4,0 МПа из нержавеющей стали 99

Фильтр сетчатый серии IS40, DN15–400, PN 4,0 МПа, $t_{макс.}$ +400°С, из углеродистой стали, со сливной пробкой 100

Обратные клапаны 102

Обратный клапан CVS16, DN15–100, PN 1,6 МПа, $t_{макс.}$ +400°С 102

Обратный клапан «Гранлок» серии CVS16, DN125–200, PN 1,6 МПа 103

Обратный клапан «Гранлок» серии CVS25, DN $^1/_4$–2", PN 2,5–4,0 МПа, из нержавеющей стали 104

Обратный клапан «Гранлок» серии CVS40, DN15–300, PN 4,0 МПа из нержавеющей стали 08Х18Н10 (304) 105

Обратный клапан «Гранлок» серии CVS50, DN40–600, PN 2,5 МПа из нержавеющей стали 106

Обратный клапан «Гранлок» серии CVT16, DN15–80, PN 1,6 МПа, из нержавеющей стали 107
Обратный клапан «Гранлок» серии CVS16, DN15–100, PN 1,6 МПа, $t_{макс.}$ +400°C 108
Обратный клапан «Гранлок» серии CV16, DN50–300, PN 1,6/2,5 МПа, пожарный 109
Обратный клапан «Гранлок» серии RD40, DN50–300, PN 1,6* МПа
из нержавеющей стали 110
Обратный клапан «Гранлок» серии RD50, DN15–400, PN 4,0 МПа, фланцевый, стальной, подъемный 111

Вентили запорные 112
«Гранвент» серии KV17, DN15–200, PN 4,0 МПа, под приварку, из углеродистой стали,
с графитовым уплотнением $t_{макс.}$ +400°C 112
«Гранвент» серии KV30, DN15–300, PN 4,0 Мпа, из углеродистой стали, угловой,
с сильфонным уплотнением $t_{макс.}$ +400˚C 113
«Гранвент» серии KV35, DN15–400, PN 4,0 МПа, фланцевый, из нержавеющей стали,
с сильфонным уплотнением $t_{макс.}$ +400°C 114
«Гранвент» серии KV37, DN15–150, PN 4,0 МПа, под приварку, из углеродистой стали,
с сильфонным уплотнением $t_{макс.}$ +400°C 115
«Гранвент» серии KV40, DN15–400, PN 4,0 МПа, фланцевый, из углеродистой стали,
с графитовым уплотнением $t_{макс.}$ +400°C 116
«Гранвент» серии KV45, DN15–400, PN 4,0 МПа, фланцевый, из углеродистой стали,
с сильфонным уплотнением $t_{макс.}$ +400°C 117
«Гранвент» серии KV45, DN15–200, PN 4,0 Мпа, с электропироводом AUMA 118
Вентиль игольчатый серии MV40, DN8–25, PN 25 МПа из нержавеющей стали 119
Вентиль игольчатый серии MV40, DN8–25, PN 42 МПа из нержавеющей стали 120

Регулирующие клапаны с электроприводами 121
Регулирующий клапан с электроприводами для пара, жидкостей и газов t до +300°C 121
«Гранрег» КМ129Ф под электро- и пневмопривод для пара, жидкостей и газов t до +300°C 124

Редукционные клапаны «Гранрег» 125
Редукционный клапан «Гранрег» КАТ41 для пара t до +230°C, воды t до +160°C и сжатого воздуха t до +160°C 125
Редукционный клапан «Гранрег» КАТ47 для воды t до +85˚C, воздуха t до +120˚C 126
Редукционный клапан «Гранрег» КАТ48 для воды t до +85˚C, воздуха t до +120˚C 128
Редукционный клапан «Гранрег» КАТ49 жидкостей и газов до +120˚C 130
Редукционный клапан «Гранрег» КАТ61 для воды и воздуха t до 150°C 131
Редукционный клапан «Гранрег» КАТ130 для пара t до 220°C 132
Перепускной клапан «Гранрег» КАТ62 для воды и воздуха t до +150°C 134
Перепускной клапан «Гранрег» КАТ472 для пара, воды, воздуха t до +255°C 135

Прерыватели вакуума 137
Прерыватель вакуума VBS25 для пара, жидкостей и газов t до +250°C 137
Прерыватель вакуума VBS21 138
Прерыватель вакуума VBS25 139

Поплавковые клапаны 140
Поплавковый клапан VYC150/151, $^{3}/_{8}$– 2 $^{1}/_{2}$", PN 1,6 МПа 140
Поплавки VYC152 PN 1,6 МПа 142

Воздухоотводчики 143
Воздухоотводчик постоянного действия «Гранрег» КАТ12 для жидкостей и газов t до +180°C 143

Сертификат 144

Краткая информация о компании АДЛ

АДЛ основана в 1994 году в Москве

АДЛ занимает лидирующее положение в области разработки, производства и поставок оборудования для инженерных систем для секторов ЖКХ и строительства, а также технологических процессов различных отраслей промышленности.

Производственный комплекс

В 2002 году открыта первая очередь производственного комплекса, расположенного в п. Радужный (Коломенский район, Московская область). 2009 год — запущены мощности второго цеха с полным циклом производства стальных шаровых кранов. Также в 2009 году состоялось открытие логистического комплекса, оборудованного системой WMS.

2014 год — старт работы второго складского логистического комплекса в Коломне.

2022 год — открытие третьей очереди Завода АДЛ.

В 2025 году открыт четвертый корпус Завода АДЛ площадью более 9 500 кв. м., а также третий логистический корпус площадью 17 500 кв.м. АДЛ активно участвует в программе импортозамещения с 2015 года. Главная цель импортозамещения — ускорить поставки комплектующих материалов для строительства газораспределительных сетей. Производственные мощности АДЛ — это отечественные станки высокой производительности. В оборудовании использованы только российские комплектующие, что позволяет изготавливать его в кратчайшие сроки.

АДЛ — в основе успешных проектов

Наша миссия — работать для того, чтобы наши партнеры и заказчики могли успешно воплотить в жизнь свои проекты в любых отраслях промышленности, в любых регионах нашей страны и за ее пределами, а миллионы конечных потребителей получили качественные услуги и продукты.

Мы прилагаем все усилия для обеспечения комфорта как в работе проектных, монтажных и эксплуатационных служб, работающих с нашим оборудованием, так и непосредственно потребителей, которые получают тепло, воду, газ.

Высокое качество производимого оборудования и современные решения нашей компании являются гарантами успешной реализации различных проектов: от небольших гражданских объектов до элитных высотных сооружений, от котельных малой мощности до ТЭЦ, от инженерных систем частных домов до технологических процессов гигантов нефтехимической, энергетической, газовой, пищевой, металлургической и других отраслей промышленности.

Учитывая положительную репутацию АДЛ и широкое применение оборудования на социально-значимых объектах, наша компания включена в реестр системообразующих предприятий, деятельность которых является критически важной для обеспечения экономики нашей страны и реализации государственной программы импортозамещения России!

Сделано в АДЛ*

«Сделано в АДЛ» — девиз всей линейки оборудования, производимого нашей компанией, означающий неизменно высокое качество, не уступающее известным мировым аналогам, а также гордость и ответственность компании за реализованные продукты и решения:

- стальные шаровые краны «Бивал», BV;
- дисковые поворотные затворы «Гранвэл»;
- 2-х и 3-х эксцентриковые дисковые поворотные затворы «Стейнвал»;
- блочные индивидуальные тепловые пункты «Гранбтп»;
- балансировочные клапаны «Гранбаланс»;
- гидравлические стрелки «Гранконнект»;

- сепараторы воздуха «Гранэйр»;
- задвижки с обрезиненным клином «Гранар»;
- установки поддержания давления, расширительные баки и гидроаккумуляторы «Гранлевел»;
- регулирующие клапаны и воздухоотводчики «Гранрег»;
- предохранительные клапаны «Прегран»;
- обратные клапаны «Гранлок»;
- фильтры IS;
- сепараторы, рекуператоры пара «Гранстим»;
- конденсатоотводчики «Стимакс»;
- конденсатные насосы «Стимпамп»;
- установки сбора и возврата конденсата «Стимфлоу»;
- запорные вентили «Гранвент»;
- футерованная арматура «Гранфлуид»
- насосные установки «Гранфлоу»;
- шкафы управления «Грантор»;
- преобразователи частоты, устройства плавного пуска «Грандрайв»;
- центробежные, вертикальные, дренажные и циркуляционные насосы «Гранпамп»;
- реле контроля «Гранконтрол».
- Футерованная арматура «Гранфлуид»
- Шиберные затворы «Гранокс»
- Указатели уровня «Стимлевел»

АДЛ — эксклюзивный представитель ряда известных мировых производителей:

- трубопроводная арматура — Sigeval, Flamco, Auma, Pekos, и др.
- электрооборудование — CG Drives & Automation (Emotron).
- КИПиА — Tork, müller co-ax

Стандарты качества**

В составе производственного комплекса АДЛ работает собственная аттестованная лаборатория технического контроля выпускаемых изделий. Каждый произведенный продукт проходит контроль качества и имеет полный комплект необходимой разрешительной документации в соответствии с действующими нормами и правилами. Система менеджмента качества ООО «Торговый Дом АДЛ» сертифицирована по международному стандарту ГОСТ Р ИСО 9001:2015. Сертификат № РОСС RU.31643.04СВС0. ОС.07.095 действителен для следующих областей: проектирование, производство и поставки трубопроводной арматуры, парового оборудования, электрооборудования, насосного оборудования, автоматики. Кроме того, оборудование АДЛ имеет и специальные сертификаты соответствия техническим требованиям. Так например, противопожарное оборудование сертифицировано по действующему регламенту ТР ЕАЭС 043/2017, а оборудование для газовой промышленности по системе стандарта «ИНТЕРГАЗСЕРТ», что дает предприятию статус одобренного поставщика ПАО «Газпром». С 2025 года шаровые краны «Бивал» получили отличительный знак «Сделано в России».

* ООО «Торговый Дом АДЛ».

** Сертификаты и разрешительные документы в том числе выданы и на производителя оборудования ООО «Торговый Дом АДЛ».

Электронные версии чертежей данного оборудования (AutoCAD 2D, 3D, Компас и Revit) вы можете найти на сайте www.adl.ru

КРАНЫ ШАРОВЫЕ BV

Маркировка

BV17	04	025	63	C/C
1	2	3	4	5

1 **Тип исполнения**

BV15	Двухсоставной, полнопроходной
BV16	Односоставной, неполнопроходный
BV17	Трехсоставной
BV18	Двухсоставной
BV3	Трехходовой, неполнопроходный
BV20*	Двух/трехсоставной, краны специального исполнения

2 **Материал корпуса**

03	Углеродистая сталь
04	Нержавеющая сталь

3 **Номинальный диаметр, DN**

4 **Номинальное давление, PN**

5 **Присоединение**

М/Ф	Межфланцевое
Ф/Ф	Фланцевое
С/С	сварное
Р/Р	Резьбовое

* краны BV20 специального исполнения для тяжелых условий эксплуатации, документация предоставляется по запросу.

Кран шаровой двухходовой серии BV16, DN8–50, PN 6,3 МПа из нержавеющей стали неполнопроходной

Применение

Шаровые краны BV16 применяются на системах водоснабжения, пожаротушения, пароконденсатных системах, системах транспортировки и перекачки топлива, на слабых кислотах и щелочах. Используются для обвязки сепараторов и котлов, в пневмосистемах со сжатым воздухом и с нейтральными газами, для установки манометров и в качестве сливных кранов.

Краны BV16 имеют полупроходную конструкцию. Запасные уплотнения для штока и шара не поставляются.

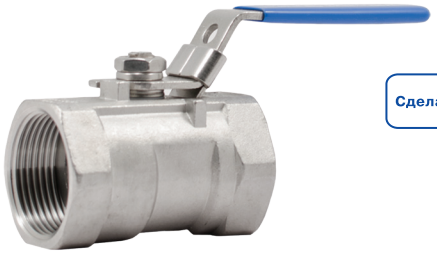

Сделано в АДЛ

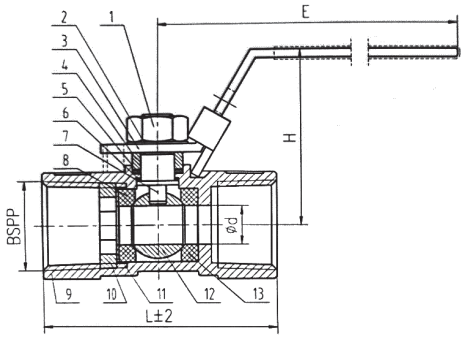

Технические характеристики

Максимальное давление	6,3 МПа
Диапазон рабочих температур	–60…+200°С
Присоединение	Внутренняя резьба BSP (ГОСТ 6357–81)

Спецификация

1	Гайка	08Х18Н10 (304)
2	Гровер	08Х18Н10 (304)
3	Рукоятка	08Х18Н10 (304)+ ПВХ
4	Гровер	08Х18Н10 (304)
5	Сальник	PTFE
6	Уплотнение штока	PTFE
7	Шток	03Х17Н14М3 (316)
8	Седло	PTFE+25% Графита
9	Корпус	03Х17Н14М3 (CF8M)
10	Прижимная Гайка	08Х18Н10 (304)
11	Шайба	08Х18Н10 (304)
12	Шар	03Х17Н14М3 (316)
13	Седло	PTFE+25% Графита

Размеры, (мм)

Артикул	DN	Размеры				Масса, (кг)
		d	H	L	E	
BL09A661564	8	5	32	40	72	0,1
BL09A661565	10	7	32	44	72	0,1
BL09A661567	15	9	36	54	95	0,2
BL09A661568	20	12	38	59	100	0,3
BL09A661569	25	15	45	71	115	0,5
BL09A661570	32	20	55	78	135	1
BL09A661571	40	25	60	84	145	1
BL09A661572	50	32	63	101	155	1,5

Диаграмма «Температура-Давление»

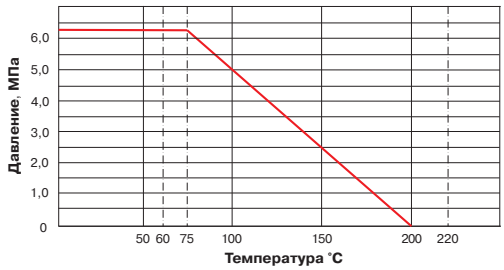

Пример заказа

BV16.04.015.63.P/P (кран BV16, корпус из нержавеющей стали, DN 15, PN 6,3 МПа, присоединение резьбовое).

Коэффициент пропускной способности, (м³/ч)

DN	8	10	15	20	25	32	40	50
Kvs	2,4	4,7	8,1	15	18	38	60	105

Электронные версии чертежей данного оборудования (AutoCAD 2D, 3D, Компас и Revit) вы можете найти на сайте www.adl.ru

АДЛ — РАЗРАБОТКА, ПРОИЗВОДСТВО И ПОСТАВКИ оборудования для инженерных систем

Компания оставляет за собой право вносить конструктивные изменения

+7 (495) 937-89-68, +7 (495) 221-63-78 | info@adl.ru | www.adl.ru | Интернет-магазин: www.valve.ru

КРАНЫ ШАРОВЫЕ BV

Кран шаровой двухходовой серии BV15, DN8–80, PN 4,0/6,3 МПа, из нержавеющей стали

Применение

Шаровые краны BV15 применяются на системах водоснабжения, пожаротушения, пароконденсатных системах, системах транспортировки и перекачки топлива, на слабых кислотах и щелочах. Используются для обвязки сепараторов и котлов, в пневмосистемах со сжатым воздухом и с нейтральными газами. Маленькие габариты позволяют установить эти краны взамен латунных и бронзовых кранов, обеспечивая увеличенный срок службы и повышенную коррозионную стойкость.

Краны BV15 имеют полнопроходную конструкцию. Запасные уплотнения для штока и шара не поставляются.

Технические характеристики

	DN 8–50	DN 65–80
Максимальное давление	6,3* МПа	4,0 МПа
Диапазон рабочих температур	–60…+200 °C	
Присоединение	Внутренняя резьба BSP (ГОСТ 6357-81)	

* Возможно исполнение на 10 и 14 МПа.

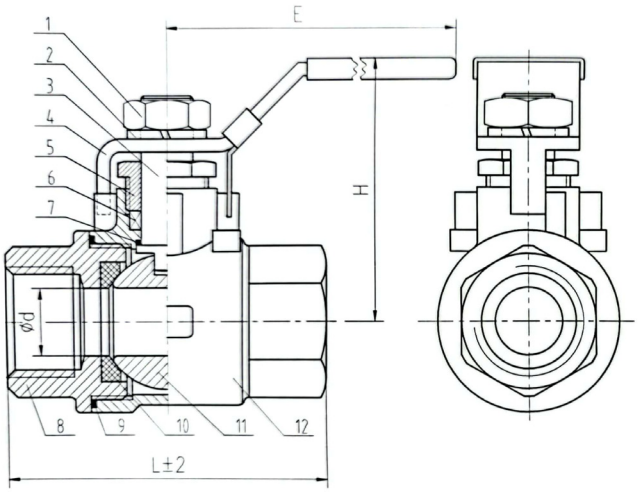

Спецификация

1	Гайка	08Х18Н10 (304)
2	Гровер	08Х18Н10 (304)
3	Шток	03Х17Н14М3 (316)
4	Рукоятка	08Х18Н10 (304)
5	Прижим	08Х18Н10 (304)
6	Сальник	PTFE
7	Уплотнение штока	PTFE
8	Крышка корпуса	03Х17Н14М3 (CF8M)
9	Уплотнение корпуса	PTFE
10	Седло	PTFE+25% Графита
11	Шар	03Х17Н14М3 (316)
12	Корпус	03Х17Н14М3 (CF8M)

Размеры, (мм)

Артикул	DN, (мм)	d	H	L	E	Масса, (кг)
BL09A661573	8	8	55	52	95	0,25
BL09A661574	10	10	55	52	95	0,25
BL09A661575	15	15	55	64	105	0,30
BL09A661576	20	20	60	60	120	0,55
BL09A661577	25	25	70	83	140	0,95
BL09A661578	32	32	75	96	145	1,20
BL09A661579	40	38	90	103	160	1,90
BL09A661580	50	49	100	123	175	2,15
BL09A661581	65	65	130	185	220	5,10
BL09A661582	80	80	140	205	235	7,80

Диаграмма «Температура-Давление»

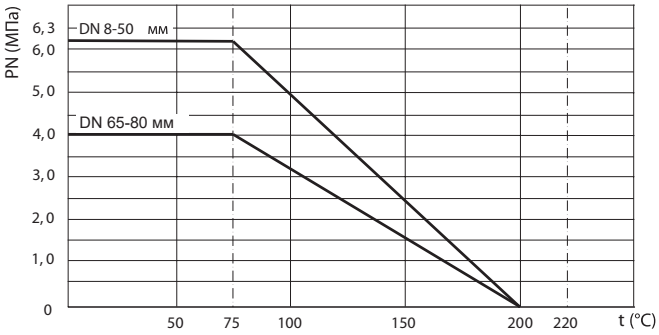

Пример заказа

BV15.04.015.63.P/P (кран BV15, корпус из нержавеющей стали, DN 15, PN 6,3 МПа, присоединение резьбовое).

Электронные версии чертежей данного оборудования (AutoCAD 2D, 3D, Компас и Revit) вы можете найти на сайте www.adl.ru

КРАНЫ ШАРОВЫЕ BV

Кран шаровой двухходовой серии BV17, DN8–100, PN 4,0/6,3 МПа из нержавеющей стали без ISO-фланца, присоединение под сварку

Применение

Шаровые краны BV17 применяются на системах водоснабжения, пожаротушения, пароконденсатных системах, системах транспортировки и перекачки топлива, на слабых кислотах и щелочах. Используются в пищевой промышленности, в том числе на ликеро-водочных, молочных, кондитерских, консервных и многих других производствах.

Краны BV17 имеют полнопроходную 3-х составную конструкцию, что позволяет проводить техническое обслуживание кранов, увеличивая срок службы.

Поставляются запасные уплотнения для штока и шара.

Технические характеристики

	DN 8–50	DN 65–100
Максимальное давление	6,3 МПа	4,0 МПа
Диапазон рабочих температур	–60…+200 °C	
Присоединение	сварное	

Спецификация

№	Детали	Материал
1	Гайка	08Х18Н10 (304)
2	Гровер	08Х18Н10 (304)
3	Рукоятка	08Х18Н10 (304)+ ПВХ
4	Прижим	08Х18Н10 (304)
5	Сальник	PTFE
6	Уплотнение штока	PTFE
7	Шток	03Х17Н14М3 (316)
8	Болт	08Х18Н10 (304)
9	Гровер	08Х18Н10 (304)
10	Гайка	08Х18Н10 (304)
11	Патрубок	03Х17Н14М3 (CF8M)
12	Седло	PTFE+25% Графита
13	Корпус	03Х17Н14М3 (CF8M)
14	Шар	03Х17Н14М3 (316)

Коэффициент пропускной способности, (м³/ч)

DN	8	10	15	20	25	32
Kvs	6,1	9,6	18	38	60	105

DN	40	50	65	80	100
Kvs	170	255	480	910	1500

Установка

При монтаже BV17 с присоединением — сварное, необходимо перед сваркой предварительно разобрать кран, а после приварки патрубков к трубопроводу, произвести сборку.

Размеры, (мм)

Артикул C/C	DN	Размеры d	H	L	E	Масса, (кг)
BL09B661705	8	11	45	62	95	0,6
BL09B661706	10	12	45	62	95	0,6
BL09B661707	15	15	55	75	105	0,8
BL09B661709	20	20	65	80	120	0,9
BL09B661712	25	25	70	90	140	1,3
BL09B661713	32	32	80	110	145	2
BL09B661715	40	40	90	120	160	3
BL09B661716	50	50	100	140	175	4
BL09B661717	65	65	125	165	220	8,5
BL09B661718	80	80	135	205	235	11
BL09B661718	100	100	180	251	325	18,6

Примечание. Сварное присоединение доступно как в стандартном исполнении, так и с удлиненными патрубками.

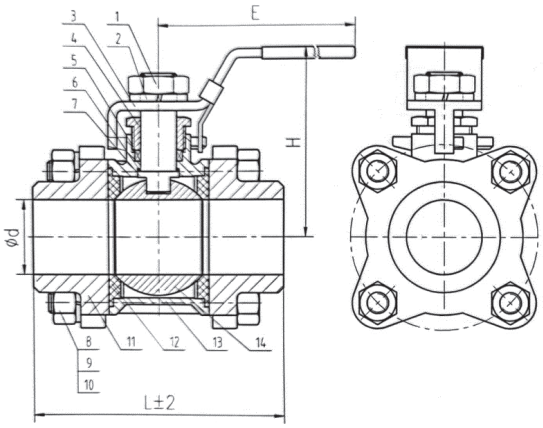

Диаграмма «Температура-Давление»

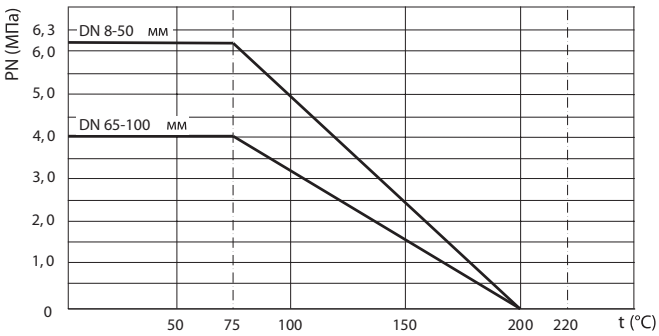

Пример заказа

BV17.04.025.63.C/C (кран серии BV17, корпус из нержавеющей стали, DN 25, PN 6,3 МПа, присоединение — сварное).

Электронные версии чертежей данного оборудования (AutoCAD 2D, 3D, Компас и Revit) вы можете найти на сайте www.adl.ru

АДЛ — РАЗРАБОТКА, ПРОИЗВОДСТВО И ПОСТАВКИ оборудования для инженерных систем

Компания оставляет за собой право вносить конструктивные изменения

+7 (495) 937-89-68, +7 (495) 221-63-78 | info@adl.ru | www.adl.ru | Интернет-магазин: www.valve.ru

КРАНЫ ШАРОВЫЕ BV

Кран шаровой двухходовой серии BV17L, DN8–100, PN 4,0/6,3 МПа из нержавеющей стали без ISO-фланца, присоединение под сварку с длинными патрубками

Применение

Шаровые краны BV17 применяются на системах водоснабжения, пожаротушения, пароконденсатных системах, системах транспортировки и перекачки топлива, на слабых кислотах и щелочах. Используются в пищевой промышленности, в том числе на ликеро-водочных, молочных, кондитерских, консервных и многих других производствах.

Краны BV17 имеют полнопроходную 3-х составную конструкцию, что позволяет проводить техническое обслуживание кранов, увеличивая срок службы.

Поставляются запасные уплотнения для штока и шара.

Технические характеристики

	DN 8–50	DN 65–100
Максимальное давление	6,3 МПа	4,0 МПа
Диапазон рабочих температур	–60… +200°C	
Присоединение	Сварное	

Спецификация

№	Детали	Материал
1	Гайка	08Х18Н10 (304)
2	Гровер	08Х18Н10 (304)
3	Рукоятка	08Х18Н10 (304)+ ПВХ
4	Прижим	08Х18Н10 (304)
5	Сальник	PTFE
6	Уплотнение штока	PTFE
7	Шток	03Х17Н14М3 (316)
8	Болт	08Х18Н10 (304)
9	Гровер	08Х18Н10 (304)
10	Гайка	08Х18Н10 (304)
11	Патрубок	03Х17Н14М3 (CF8M)
12	Седло	PTFE+25% Графита
13	Корпус	03Х17Н14М3 (CF8M)
14	Шар	03Х17Н14М3 (316)

Коэффициент пропускной способности, (м³/ч)

DN	8	10	15	20	25	32
Kvs	6,1	9,6	18	38	60	105

DN	40	50	65	80	100
Kvs	170	255	480	910	1500

Сделано в АДЛ

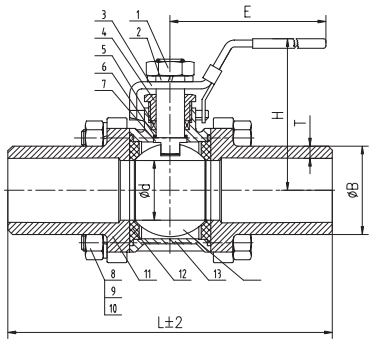

Диаграмма «Температура-Давление»

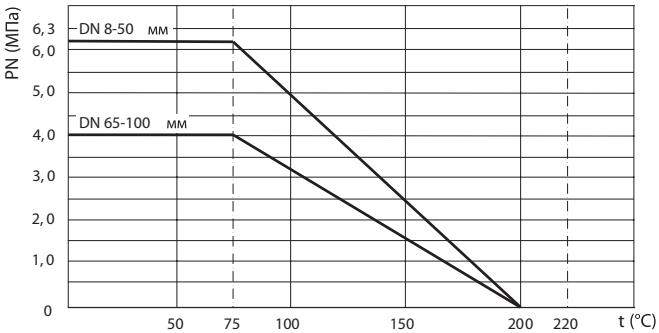

Пример заказа

BV17L.04.050.63.C/C — Кран шаровой серии BV17, корпус из нерж. стали, полнопроходный DN50 PN63, сварка/сварка удлиненные патрубки L = 230 мм.

Установка

При монтаже кранов с длинными патрубками — предварительная разборка крана перед приваркой на трубопроводе не обязательна.

Размеры, (мм)

Артикул	DN	Размеры					
C/C		d	H	L	E	T	B
BL09B691009	15	15	55	130	105	2,77	21,3
BL09B691010	20	20	65	150	120	2,87	26,7
BL09B691011	25	25	70	160	140	3,38	33,4
BL09B691012	32	32	80	180	145	3,56	42,2
BL09B691014	40	38	90	200	160	3,68	48,3
BL09B691015	50	50	100	230	175	3,91	60,3
BL09B691016	65	65	125	290	220	5,16	73
BL09B691017	80	80	135	210	235	5,49	88,9
BL09B691018	100	100	180	350	325	6,02	114,3

Электронные версии чертежей данного оборудования (AutoCAD 2D, 3D, Компас и Revit) вы можете найти на сайте www.adl.ru

КРАНЫ ШАРОВЫЕ BV

Кран шаровой двухходовой серии BV17, DN8–100, PN 4,0/6,3 МПа из нержавеющей стали без ISO-фланца, резьбовое присоединение

Применение

Шаровые краны BV17 применяются на системах водоснабжения, пожаротушения, пароконденсатных системах, системах транспортировки и перекачки топлива, на слабых кислотах и щелочах. Используются в пищевой промышленности, в том числе на ликеро-водочных, молочных, кондитерских, консервных и многих других производствах.

Краны BV17 имеют полнопроходную 3-х составную конструкцию, что позволяет проводить техническое обслуживание кранов, увеличивая срок службы.

Поставляются запасные уплотнения для штока и шара.

Сделано в ADL

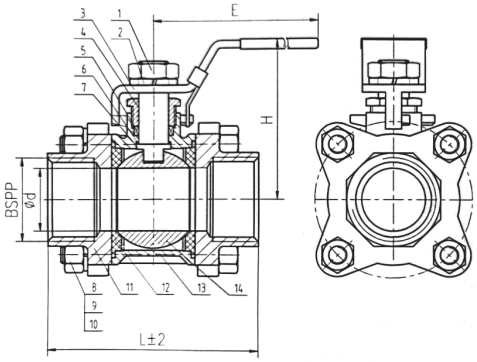

Технические характеристики

	DN 8–50	DN 65–100
Максимальное давление	6,3 МПа	4,0 МПа
Диапазон рабочих температур	–60…+200 °C	
Присоединение	Внутренняя резьба BSP (ГОСТ 6357-81)	

Спецификация

№	Детали	Материал
1	Гайка	08Х18Н10 (304)
2	Гровер	08Х18Н10 (304)
3	Рукоятка	08Х18Н10 (304)+ ПВХ
4	Прижим	08Х18Н10 (304)
5	Сальник	PTFE
6	Уплотнение штока	PTFE
7	Шток	03Х17Н14М3 (316)
8	Болт	08Х18Н10 (304)
9	Гровер	08Х18Н10 (304)
10	Гайка	08Х18Н10 (304)
11	Патрубок	03Х17Н14М3 (CF8M)
12	Седло	PTFE+25% Графита
13	Корпус	03Х17Н14М3 (CF8M)
14	Шар	03Х17Н14М3 (316)

Коэффициент пропускной способности, (м³/ч)

DN	8	10	15	20	25	32
Kvs	6,1	9,6	18	38	60	105

DN	40	50	65	80	100
Kvs	170	255	480	910	1500

Диаграмма «Температура-Давление»

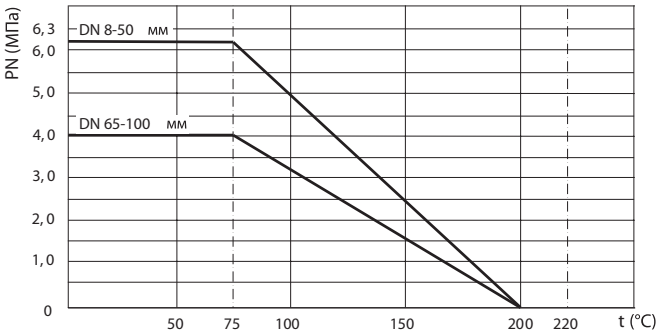

Пример заказа

BV17.04.025.63.P/P (кран серии BV17, корпус из нержавеющей стали, DN 25, PN 6,3 МПа, присоединение — резьбовое).

Размеры, (мм)

Артикул	DN	Размеры				Масса, (кг)
P/P		d	H	L	E	
BL09A661584	8	8	45	62	95	0,6
BL09A661585	10	10	45	62	95	0,6
BL09A661586	15	15	55	75	105	0,8
BL09A661587	20	20	65	80	120	0,9
BL09A661590	25	25	70	90	140	1,3
BL09A661591	32	32	80	110	145	2
BL09A661592	40	38	90	120	160	3
BL09A661593	50	49	100	140	175	4
BL09A661595	65	65	125	185	220	8,5
BL09A661596	80	80	135	205	235	11
BL09A661597	100	100	180	240	325	18,6

Примечание. Сварное присоединение доступно как в стандартном исполнении, так и с удлиненными патрубками.

Электронные версии чертежей данного оборудования (AutoCAD 2D, 3D, Компас и Revit) вы можете найти на сайте www.adl.ru

АДЛ — РАЗРАБОТКА, ПРОИЗВОДСТВО И ПОСТАВКИ оборудования для инженерных систем

Компания оставляет за собой право вносить конструктивные изменения

+7 (495) 937-89-68, +7 (495) 221-63-78 | info@adl.ru | www.adl.ru | Интернет-магазин: www.valve.ru

КРАНЫ ШАРОВЫЕ BV

Кран шаровой двухходовой серии BV17, DN8–100, PN 4,0/6,3 МПа из нержавеющей стали с ISO-фланцем, присоединение под сварку

Применение

Шаровые краны BV17 с ISO-фланцем применяются на системах водоснабжения, пожаротушения, пароконденсатных системах, системах транспортировки и перекачки топлива, на слабых кислотах и щелочах. Используются в пищевой промышленности, в том числе на ликеро-водочных, молочных, кондитерских, консервных и многих других производствах.

Благодаря ISO-фланцу на кран можно установить пневмо или электропривод, также возможна установка редуктора или концевых выключателей.

Шаровые краны BV17 с ISO-фланцем имеют полнопроходную 3-х составную конструкцию, позволяет проводить техническое обслуживание кранов, увеличивая срок службы.

Поставляются запасные уплотнения для штока и шара.

Технические характеристики

	DN 15–50	DN 65–100
Максимальное давление	6,3 МПа	4,0 МПа
Диапазон рабочих температур	–60…+200 °C	
Присоединение	сварное	

Спецификация

№	Деталь	Материал
1	Гайка	08Х18Н10 (304)
2	Рукоятка	08Х18Н10 (304)+ ПВХ
3	Шайба	08Х18Н10 (304)
4	Упор	08Х18Н10 (304)
5	Стопорный Винт	08Х18Н10 (304)
6	Гайка	08Х18Н10 (304)
7	Тарельчатая пружина	08Х18Н10 (304)
8	Прижим	08Х18Н10 (304)
9	Сальник	PTFE
10	Центрирующее кольцо	Витон (FKM)
11	Уплотнение штока	PTFE
12	Шток	03Х17Н14М3 (316)
13	Шар	03Х17Н14М3 (316)
14	Гровер	08Х18Н10 (304)
15	Болт	08Х18Н10 (304)
16	Патрубок	03Х17Н14М3 (CF8M)
17	Корпус	03Х17Н14М3 (CF8M)
18	Седло	PTFE+25% Графита
19	Болт	08Х18Н10 (304)

Коэффициент пропускной способности, ($м^3$/ч)

DN	8	10	15	20	25	32
Kvs	6,1	9,6	18	38	60	105

DN	40	50	65	80	100
Kvs	170	255	480	910	1500

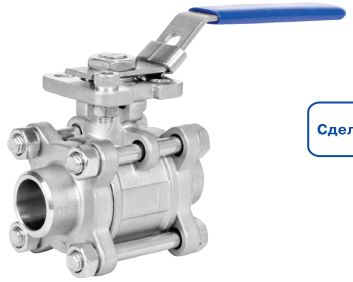

Сделано в ADL

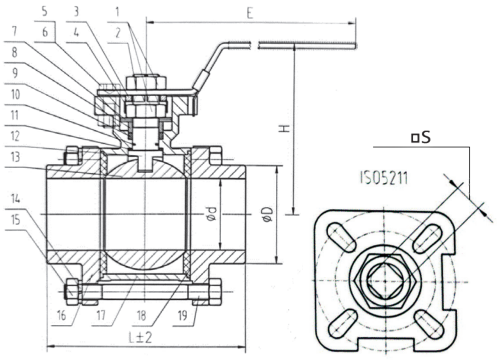

Диаграмма «Температура-Давление»

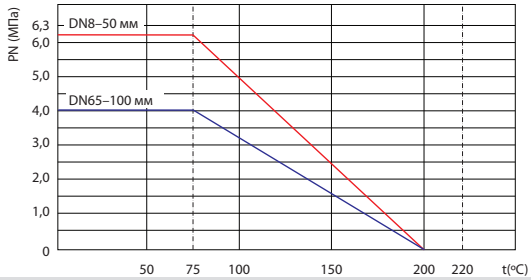

Пример заказа

BV17.04.25.63 C/C. с ISO фланцем (кран серии BV17 корпус из нержавеющей стали DN 25, PN 6,3 МПа, присоединение — сварное).

Установка

При монтаже BV17 с присоединением — сварное, необходимо перед сваркой предварительно разобрать кран, а после приварки патрубков к трубопроводу, произвести сборку.

Размеры, (мм)

Артикул C/C	DN	Размеры d	H	L	E	ISO	S	Масса, (кг)	Крутящий момент Нм
BL09B661759	8	11	70	64	125	F03/F04	9	0,6	6
BL09B661760	10	12	70	64	125	F03/F04	9	0,6	6
BL09B661761	15	15	70	75	125	F03/F04	9	0,8	6
BL09B661762	20	20	70	80	125	F03/F04	9	0,9	10
BL09B661763	25	25	85	90	155	F05/F07	11	1,3	19
BL09B661764	32	32	90	110	155	F05/F07	11	2	22
BL09B661765	40	38	110	120	185	F05/F07	14	3	37
BL09B661766	50	49	125	140	185	F05/F07	14	4	50
BL09B661767	65	65	140	185	260	F07/F10	17	8,5	75
BL09B661768	80	80	155	205	260	F07/F10	17	12	110
BL09B661769	100	100	185	240	300	F07/F10	22	18,6	150

Электронные версии чертежей данного оборудования (AutoCAD 2D, 3D, Компас и Revit) вы можете найти на сайте www.adl.ru

КРАНЫ ШАРОВЫЕ BV

Кран шаровой двухходовой серии BV17, DN8–100, PN 4,0/6,3 МПа из нержавеющей стали с ISO-фланцем, резьбовое присоединение

Применение

Шаровые краны BV17 с ISO-фланцем применяются на системах водоснабжения, пожаротушения, пароконденсатных системах, системах транспортировки и перекачки топлива, на слабых кислотах и щелочах. Используются в пищевой промышленности, в том числе на ликеро-водочных, молочных, кондитерских, консервных и многих других производствах.

Благодаря ISO-фланцу на кран можно установить пневмо или электропривод, также возможна установка редуктора или концевых выключателей.

Шаровые краны BV17 с ISO-фланцем имеют полнопроходную 3-х составную конструкцию, позволяет проводить техническое обслуживание кранов, увеличивая срок службы.

Поставляются запасные уплотнения для штока и шара.

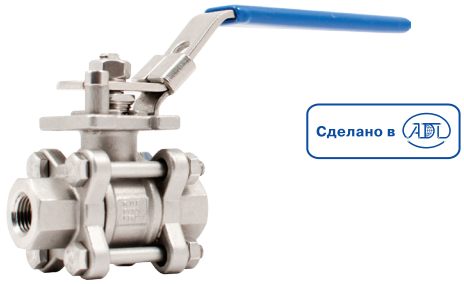

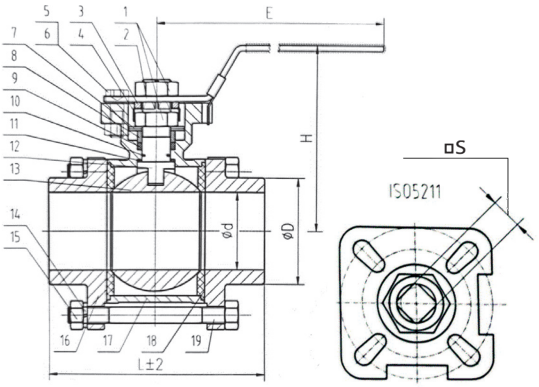

Технические характеристики

	DN 15–50	DN 65–100
Максимальное давление	6,3 МПа	4,0 МПа
Диапазон рабочих температур	–60…+200 °C	
Присоединение	Внутренняя резьба BSP (ГОСТ 6357-81)	

Спецификация

№	Деталь	Материал
1	Гайка	08Х18Н10 (304)
2	Рукоятка	08Х18Н10 (304)+ ПВХ
3	Шайба	08Х18Н10 (304)
4	Упор	08Х18Н10 (304)
5	Стопорный Винт	08Х18Н10 (304)
6	Гайка	08Х18Н10 (304)
7	Тарельчатая пружина	08Х18Н10 (304)
8	Прижим	08Х18Н10 (304)
9	Сальник	PTFE
10	Центрирующее кольцо	Витон (FKM)
11	Уплотнение штока	PTFE
12	Шток	03Х17Н14М3 (316)
13	Шар	03Х17Н14М3 (316)
14	Гровер	08Х18Н10 (304)
15	Болт	08Х18Н10 (304)
16	Патрубок	03Х17Н14М3 (CF8M)
17	Корпус	03Х17Н14М3 (CF8M)
18	Седло	PTFE+25% Графита
19	Болт	08Х18Н10 (304)

Коэффициент пропускной способности, ($м^3$/ч)

DN	8	10	15	20	25	32
Kvs	6,1	9,6	18	38	60	105

DN	40	50	65	80	100
Kvs	170	255	480	910	1500

Диаграмма «Температура-Давление»

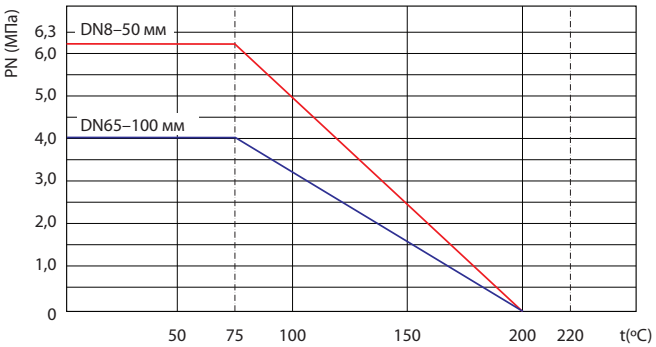

Пример заказа

BV17.04.25.63 P/P. с ISO фланцем (кран серии BV17 корпус из нержавеющей стали DN 25, PN 6,3 МПа, присоединение — резьбовое).

Размеры, (мм)

Артикул	DN	Размеры (мм)						Масса, (кг)	Крутящий момент Нм
P/P		d	H	L	E	ISO	S		
BL09A661685	8	11	70	64	125	F03/F04	9	0,6	6
BL09A661693	10	12	70	64	125	F03/F04	9	0,6	6
BL09A661694	15	15	70	75	125	F03/F04	9	0,8	6
BL09A661696	20	20	70	80	125	F03/F04	9	0,9	10
BL09A661697	25	25	85	90	155	F05/F07	11	1,3	19
BL09A661698	32	32	90	110	155	F05/F07	11	2	22
BL09A661700	40	38	110	120	185	F05/F07	14	3	37
BL09A661701	50	49	125	140	185	F05/F07	14	4	50
BL09A661702	65	65	140	185	260	F07/F10	17	8,5	75
BL09A661703	80	80	155	205	260	F07/F10	17	12	110
BL09A661704	100	100	185	240	300	F07/F10	22	18,6	150

Электронные версии чертежей данного оборудования (AutoCAD 2D, 3D, Компас и Revit) вы можете найти на сайте www.adl.ru

АДЛ — РАЗРАБОТКА, ПРОИЗВОДСТВО И ПОСТАВКИ оборудования для инженерных систем

Компания оставляет за собой право вносить конструктивные изменения

+7 (495) 937-89-68, +7 (495) 221-63-78 | info@adl.ru | www.adl.ru | Интернет-магазин: www.valve.ru

КРАНЫ ШАРОВЫЕ BV

Кран шаровой двухходовой серии BV17, DN15–100, PN 4,0 МПа из нержавеющей стали, фланцевое присоединение

Применение

Шаровые краны BV17 с фланцевым присоединением применяются на химических и пищевых производствах. Используются в таких средах, как светлые нефтепродукты, пар, конденсат, вода, инертные газы, сжатый воздух.

При использовании на щелочных и кислотных средах необходимо предварительное согласование с инженерами компании АДЛ.

Шаровые краны BV17 с фланцевым присоединением имеют полнопроходную составную конструкцию, что позволяет проводить техническое обслуживание кранов, увеличивая срок службы. На кранах есть ISO-фланец для установки электро- и пневмоприводов.

Поставляются запасные уплотнения для штока и шара.

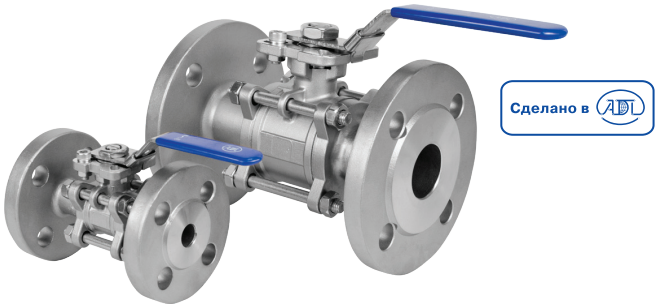

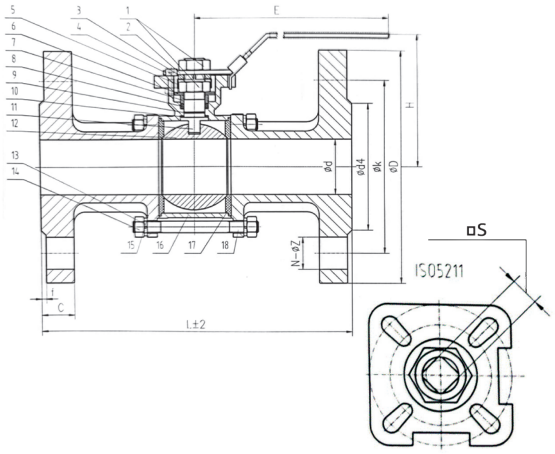

Технические характеристики

Максимальное рабочее давление	4,0 МПа
Диапазон рабочих температур	–60…+200°C
Присоединение	Фланцы по ГОСТ 33259–2015 исполнение В
Диаметры	15–100 мм

Спецификация

№	Деталь	Материал
1	Гайка	08Х18Н10 (304)
2	Рукоятка	08Х18Н10 (304)+ ПВХ
3	Шайба	08Х18Н10 (304)
4	Упор	08Х18Н10 (304)
5	Стопорный Винт	08Х18Н10 (304)
6	Тарельчатая пружина	08Х18Н10 (304)
7	Шайба	08Х18Н10 (304)
8	Сальник	PTFE
9	Центрирующее кольцо	Витон (FKM)
10	Уплотнение штока	PTFE
11	Шток	03Х17Н14М3 (316)
12	Шар	03Х17Н14М3 (316)
13	Гровер	08Х18Н10 (304)
14	Болт	08Х18Н10 (304)
15	Патрубок	03Х17Н14М3 (CF8M)
16	Корпус	03Х17Н14М3 (CF8M)
17	Седло	PTFE+25% Графита
18	Болт	08Х18Н10 (304)

Диаграмма «Температура-Давление»

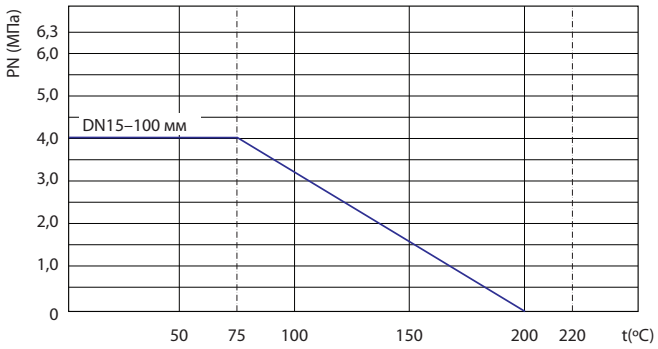

Коэффициент пропускной способности, (м³/ч)

DN	15	20	25	32	40	50	65	80	100
Kvs	18	38	60	105	170	255	480	910	1500

Пример заказа

BV17.04.080.40.Ф/Ф (кран BV17, корпус из нержавеющей стали, DN 80, PN 4,0 МПа, присоединение фланцевое).

Размеры, (мм)

Артикул	DN	d	d4	K	D	C	f	N-ØZ	H	L	E	ISO	S	Масса, (кг)	Крутящий момент Нм
BL09C661741	15	15	46	65	95	16	2	4-Ø14	70	130	125	F03/F04	9	2,2	6
BL09C661742	20	20	58	75	105	18	2	4-Ø14	70	150	125	F03/F04	9	3	10
BL09C661743	25	25	68	85	115	18	2	4-Ø14	85	160	155	F05/F07	11	3,9	19
BL09C661745	32	32	78	100	140	18	2	4-Ø18	90	180	155	F05/F07	11	5,7	22
BL09C661746	40	38	88	110	150	18	3	4-Ø18	110	200	185	F05/F07	14	6,9	37
BL09C661747	50	49	102	125	165	20	3	4-Ø18	125	230	185	F05/F07	14	9,5	50
BL09C661754	65	65	122	145	185	22	3	8-Ø22	140	290	260	F07/F10	17	15,1	75
BL09C661755	80	80	138	160	200	24	3	8-Ø22	155	310	260	F07/F10	17	20,1	110
BL09C661757	100	100	162	190	235	24	3	8-Ø22	185	350	300	F07/F10	22	32	150

Электронные версии чертежей данного оборудования (AutoCAD 2D, 3D, Компас и Revit) вы можете найти на сайте www.adl.ru

КРАНЫ ШАРОВЫЕ BV

Кран шаровой двухходовой серии BV17, DN15–100, PN 1,6 МПа из нержавеющей стали, межфланцевый

Применение

Шаровые краны BV17 с межфланцевым присоединением применяются на химических и пищевых производствах. Используются в таких средах, как светлые углеводороды, пар, конденсат, вода, инертные газы, сжатый воздух.

При использовании на щелочных и кислотных средах необходимо предварительное согласование с инженерами компании АДЛ.

Шаровые краны BV17 с межфланцевым присоединением имеют полнопроходную составную конструкцию, что позволяет проводить техническое обслуживание кранов, увеличивая срок службы. Данные краны имеют укороченную строительную длину, что позволяет использовать их на замену задвижек и поворотных затворов. Имеется ISO-фланец для установки электро- и пневмоприводов.

Поставляются запасные уплотнения для штока и шара.

Технические характеристики

Максимальное давление	1,6 МПа
Диапазон рабочих температур	–60…+200 °C
Присоединение	Межфланцевое

Спецификация

№	Деталь	Материал
1	Гайка	08Х18Н10 (304)
2	Рукоятка	08Х18Н10 (304)+ ПВХ
3	Шайба	08Х18Н10 (304)
4	Стопор	08Х18Н10 (304)
5	Тарельчатая пружина	08Х18Н10 (304)
6	Гровер	08Х18Н10 (304)
7	Сальник	PTFE
8	Центрирующее кольцо	Витон (FKM)
9	Уплотнение штока	PTFE
10	Шток	03Х17Н14М3 (316)
11	Крышка корпуса	03Х17Н14М3 (CF8M)
12	Шар	03Х17Н14М3 (316)
13	Седло	PTFE+25% Графита
14	Уплотнение корпуса	PTFE
15	Корпус	03Х17Н14М3 (CF8M)

Сделано в АДЛ

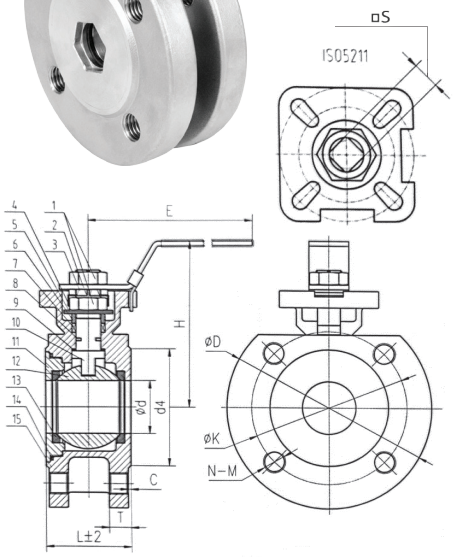

Диаграмма «Температура-Давление»

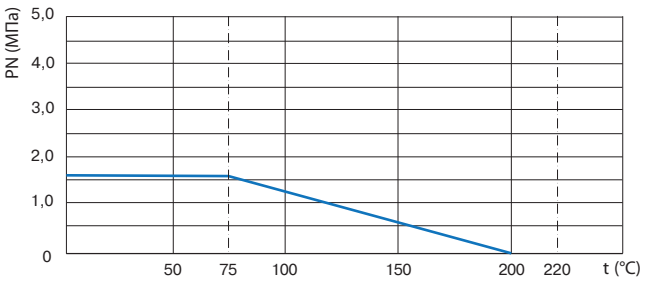

Пример заказа

BV17.04.25.16.M/Ф (DN 25, PN 1,6 МПа, нержавеющая сталь, присоединение межфланцевое).

Размеры, (мм)

Артикул	DN	d	d4	K	D	C	T	N-M	H	L	E	ISO	S	Крутящий момент Нм
BL09D661344	15	15	48	65	95	2	14	4-M12	70	42	125	F03/F04	9	6
BL09D661345	20	20	58	75	105	2	16	4-M12	75	44	125	F03/F04	9	10
BL09D661612	25	25	68	85	115	2	16	4-M12	95	50	155	F05/F07	11	19
BL09D661613	32	32	78	100	140	2	16	4-M16	100	60	155	F05/F07	11	22
BL09D661614	40	36	88	110	150	3	16	4-M16	120	65	185	F05/F07	14	37
BL09D661615	50	49	102	125	165	3	18	4-M16	125	80	185	F05/F07	14	50
BL09D661616	65	57	122	145	185	3	18	4-M16	140	110	260	F07/F10	17	75
BL09D661618	80	73	138	160	200	3	20	8-M16	155	120	260	F07/F10	17	110
BL09D661619	100	90	158	180	220	3	20	8-M16	165	150	300	F07/F10	22	150

Электронные версии чертежей данного оборудования (AutoCAD 2D, 3D, Компас и Revit) вы можете найти на сайте www.adl.ru

АДЛ — РАЗРАБОТКА, ПРОИЗВОДСТВО И ПОСТАВКИ оборудования для инженерных систем

Компания оставляет за собой право вносить конструктивные изменения

+7 (495) 937-89-68, +7 (495) 221-63-78 | info@adl.ru | www.adl.ru | Интернет-магазин: www.valve.ru

КРАНЫ ШАРОВЫЕ BV

Кран шаровой двухходовой серии BV17, DN10–250, PN 4,0 МПа фланцевый из углеродистой стали

Применение

Для использования в химической, нефтехимической, нефтегазовой, пищевой, целлюлозно-бумажной, горнодобывающей, сталелитейной промышленностях, в паровых и пароконденсатных системах и системах водоснабжения.

Технические характеристики

Условный диаметр, (мм)	10–250
Условное давление, (МПа)	4,0
Рабочая температура, (°C)	–40… +250°C*
Присоединение	фланцевое
Управление	рукоятка, редуктор, пневмопривод, электропривод

* зависит от применяемых материалов и рабочих сред

Спецификация

Деталь	Материалы
Корпус	1.0038
Шар	1.4301
Шток	1.4301
Уплотнение шара	PTFE с графитом
Уплотнение штока	PTFE с графитом
Рукоятка	1.0038

Размеры, (мм)

Артикул	DN	ØC	L	T	P	d x n	W	Масса, кг
BL02A210347	15	15	54	95	65	14x4	14	1,4
BL02A210349	20	20	72	105	75	14x4	16	2,6
BL02A210348	25	25	74	115	85	14x4	16	2,9
BL02A210350	32	32	86	140	100	18x4	18	4
BL02A210351	40	40	94	150	110	18x4	18	5,1
BL02A210352	50	50	113	165	125	18x4	20	8,9
BL02A210353	65	62	123	185	145	18x4	22	10,6
BL02A210355	80	75	141	200	160	18x8	24	13,5
BL02A210356	100*	85	161	235	190	22x6 M20x2	26	18,7
BL02A454364	125	105	183	270	220	26x8	28	26,5
BL02A221240	150**	130	210	300	250	26x8	30	40,2
BL02A454356	200***	162	258	360	310	29,5x12	32	69,5
BL02A380262	250***	200	324	425	370	32,5x12	35	107

* типоразмер DN100 и выше — неполнопроходные конструкции
** рекомендуется применение редуктора
***только с редуктором

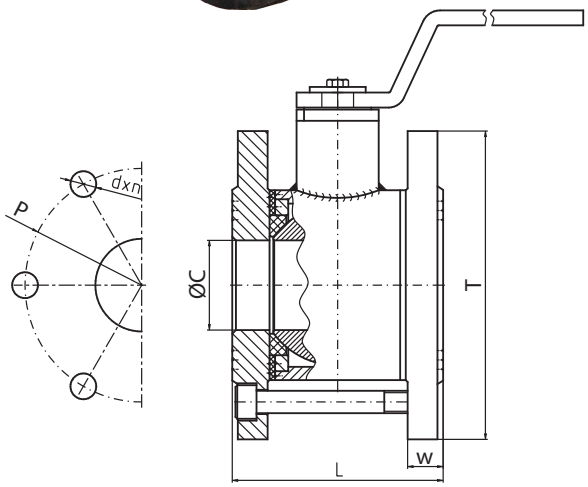

Диаграмма «Температура-Давление»

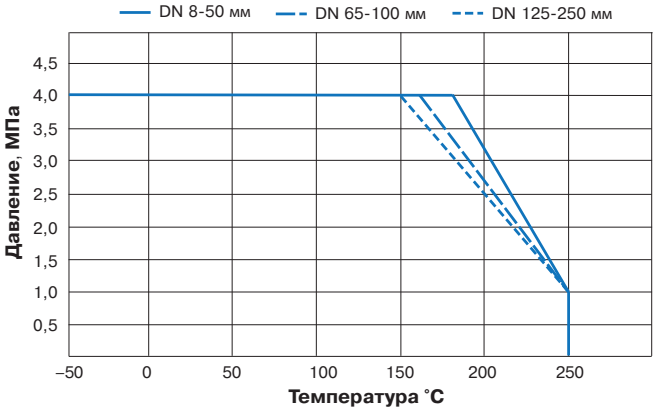

Пример заказа

BV17.03.020.40.M/Ф — (кран серии BV17, корпус из углеродистой стали, DN 20, PN 4,0 МПа, присоединение межфланцевое).

Электронные версии чертежей данного оборудования (AutoCAD 2D, 3D, Компас и Revit) вы можете найти на сайте www.adl.ru

КРАНЫ ШАРОВЫЕ BV

Кран шаровой двухходовой серии BV18, DN15–150, PN 1,6/4,0 МПа из углеродистой и нержавеющей стали

Применение

Шаровые краны BV18 с фланцевым присоединением рекомендованы к применению на химических и пищевых производствах. Используются в таких средах, как светлые нефтепродукты, пар, конденсат, вода, инертные газы, сжатый воздух.

При использовании на щелочных и кислотных средах необходимо предварительное согласование с инженерами компании АДЛ.

Шаровые краны BV18 с фланцевым присоединением имеют полнопроходную составную конструкцию, что позволяет проводить техническое обслуживание кранов, увеличивая срок службы. Данные краны имеют строительную длину согласно стандарту EN 558-2, что позволяет использовать их на замену кранов импортного производства.

Имеется ISO-фланец для установки электро- и пневмоприводов. Поставляются запасные уплотнения для штока и шара.

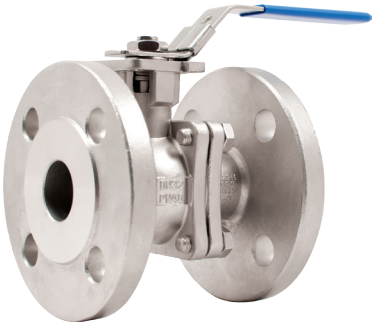

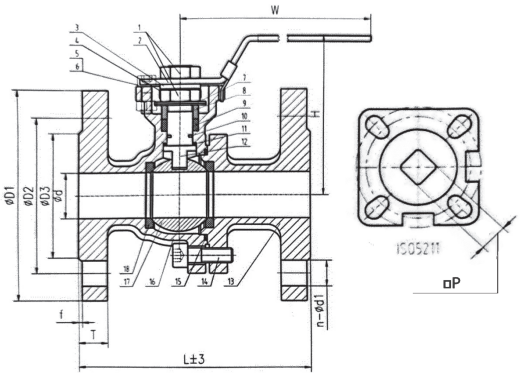

Технические характеристики

	DN15–50	DN 65–300
Макс. допустимое давление	4,0 МПа	1,6 МПа
Диапазон рабочих температур (исполнение из нержавеющей стали)	–60... +200°C	
Диапазон рабочих температур (исполнение из углеродистой стали)	–40... 200°C	
Присоединение	Фланцы по ГОСТ33259–2015 исполнение B	

Спецификация

№	Деталь	Материал	Материал
1	Гайка	08Х18Н10 (304)	08Х18Н10 (304)
2	Рукоятка	08Х18Н10 (304)+ПВХ	08Х18Н10 (304)+ПВХ
3	Шайба	08Х18Н10 (304)	08Х18Н10 (304)
4	Стопорный Винт	08Х18Н10 (304)	08Х18Н10 (304)
5	Гайка	08Х18Н10 (304)	08Х18Н10 (304)
6	Стопорный Винт	08Х18Н10 (304)	08Х18Н10 (304)
7	Тарельчатая пружина	08Х18Н10 (304)	08Х18Н10 (304)
8	Прижим	08Х18Н10 (304)	08Х18Н10 (304)
9	Сальник	PTFE	PTFE
10	Центрирующее кольцо	Витон (FKM)	Витон (FKM)
11	Уплотнение штока	PTFE	PTFE
12	Шток	03Х17Н14М3 (316)	03Х17Н14М3 (316)
13	Крышка корпуса	03Х17Н14М3 (CF8M)	ст.20Л (WCB)
14	Болт	08Х18Н10 (304)	08Х18Н10 (304)
15	Прокладка	PTFE	PTFE
16	Корпус	03Х17Н14М3 (CF8M)	ст. 20Л (WCB)
17	Шар	03Х17Н14М3 (316)	03Х17Н14М3 (316)
18	Седло	PTFE+25% Графита	PTFE+25% Графита

Диаграмма «Температура — Давление»

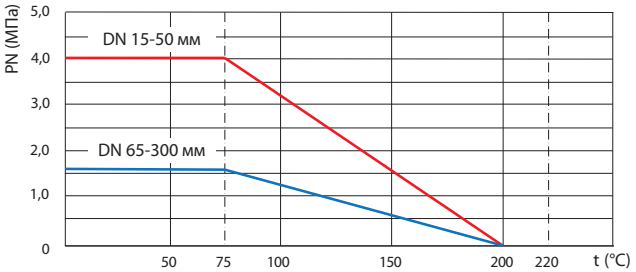

Пример заказа

1. BV18.04.25.40.Ф/Ф (DN25, PN 4,0 МПа, нержавеющая сталь, фланцевое присоединение).

2. BV18.03.065.16.Ф/Ф (DN65, PN1,6МПа, углеродистая сталь, фланцевое присоединение).

Размеры, (мм)

Артикул (Нерж. сталь)	Артикул (Угл. сталь)	DN	d	L	T	f	D1	D2	D3	n	d1	H	W	ISO	P	Масса, (кг)	Крутящий момент Нм
BL09C661728	BL02B663382	15	15	115	16	2	95	65	45	4	14	75	125	F03/F04	9	2,4	6
BL09C661729	BL02B663383	20	20	120	18	2	105	75	58	4	14	80	125	F03/F04	9	3	10
BL09C661731	BL02B663384	25	25	125	18	2	115	85	68	4	14	90	155	F05/F07	11	3,5	19
BL09C661732	BL02B663386	32	32	130	18	2	140	100	78	4	18	100	155	F05/F07	11	5	22
BL09C661733	BL02B663387	40	38	140	18	3	150	110	88	4	18	120	185	F05/F07	14	7	37
BL09C661734	BL02B663388	50	50	150	18	3	165	125	100	4	18	130	185	F05/F07	14	8	50
BL09C661736	BL02B663389	65	65	170	18	3	185	145	120	4	18	150	260	F07/F10	17	17	75
BL09C661737	BL02B663390	80	80	180	20	3	200	160	138	8	18	160	260	F07/F10	17	21	110
BL09C661738	BL02B663391	100	100	190	20	3	220	180	158	8	18	185	300	F07/F10	22	30	150
BL09C661739	BL02B663548	125	125	325	22	3	250	210	188	8	18	245	500	F10/F12	27	52	320
BL09C661740	BL02B663549	150	150	350	22	3	285	240	212	8	22	270	600	F10/F12	27	75	440

* Размеры кранов DN200–300 предоставляются по запросу.

Электронные версии чертежей данного оборудования (AutoCAD 2D, 3D, Компас и Revit) вы можете найти на сайте www.adl.ru

АДЛ — РАЗРАБОТКА, ПРОИЗВОДСТВО И ПОСТАВКИ оборудования для инженерных систем

Компания оставляет за собой право вносить конструктивные изменения

+7 (495) 937-89-68, +7 (495) 221-63-78 | info@adl.ru | www.adl.ru | Интернет-магазин: www.valve.ru

КРАНЫ ШАРОВЫЕ BV

Кран шаровый двухходовой серии BV18, DN200–300 мм PN 1,6 МПа из углеродистой и нержавеющей стали

Технические характеристики	
DN, (мм)	200–300
Макс. допустимое давление, (МПа)	1,6
Диапазон рабочих температур (исполнение из нержавеющей стали)	–60... +200°C
Диапазон рабочих температур (исполнение из углеродистой стали)	–40... 200°C
Присоединение	Фланцы по ГОСТ33259–2015 исполнение В

Спецификация, DN250–300 мм

1	Корпус	03Х17Н14М3 (CF8M)	ст.20Л (WCB)
2	Крышка корпуса	03Х17Н14М3 (CF8M)	ст.20Л (WCB)
3	Шар	03Х17Н14М3 (316)	03Х17Н14М3 (316)
4	Седло	PTFE	PTFE
5	Шток	03Х17Н14М3 (316)	03Х17Н14М3 (316)
6	Центрирующее кольцо	PTFE	PTFE
7	Сальник	PTFE	PTFE
8	Прижим	08Х18Н10 (304)	08Х18Н10 (304)
9	Болт	08Х18Н10 (304)	08Х18Н10 (304)
10	Шпилька	08Х18Н10 (304)	08Х18Н10 (304)
11	Болт	08Х18Н10 (304)	08Х18Н10 (304)
12	Винт	08Х18Н10 (304)	08Х18Н10 (304)
13	ISO фланец	ст.20Л (WCB)	ст. 20Л (WCB)

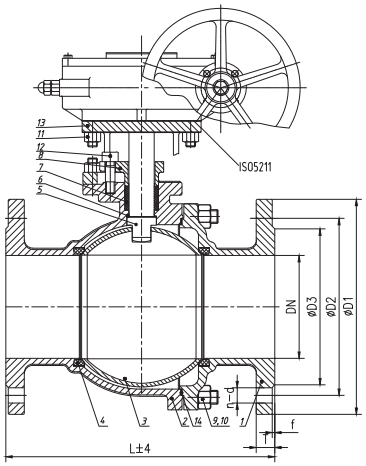

DN250–300 мм

Спецификация, DN200 мм

1	Рукоятка	08Х18Н10 (304)	08Х18Н10 (304)
2	Крепление рукоятки	08Х18Н10 (304)	08Х18Н10 (304)
3	Шайба	08Х18Н10 (304)	08Х18Н10 (304)
4	Винт	08Х18Н10 (304)	08Х18Н10 (304)
5	Гайка	08Х18Н10 (304)	08Х18Н10 (304)
6	Болт	08Х18Н10 (304)	08Х18Н10 (304)
7	Стопорный Винт	08Х18Н10 (304)	08Х18Н10 (304)
8	Прижим	08Х18Н10 (304)	08Х18Н10 (304)
9	Тарельчатая пружина	08Х18Н10 (304)	08Х18Н10 (304)
10	Упор	08Х18Н10 (304)	08Х18Н10 (304)
11	Сальник	PTFE	PTFE
12	Центрирующее кольцо	FKM	FKM
13	Уплотнение штока	PTFE	PTFE
14	Шток	03Х17Н14М3 (316)	03Х17Н14М3 (316)
15	Крышка корпуса	03Х17Н14М3 (CF8M)	ст.20Л (WCB)
16	Гайка	08Х18Н10 (304)	08Х18Н10 (304)
17	Шпилька	08Х18Н10 (304)	08Х18Н10 (304)
18	Прокладка	PTFE	PTFE
19	Корпус	03Х17Н14М3 (CF8M)	ст.20Л (WCB)
20	Шар	03Х17Н14М3 (316)	03Х17Н14М3 (316)
21	Седло	PTFE+25% Графита	PTFE+25% Графита

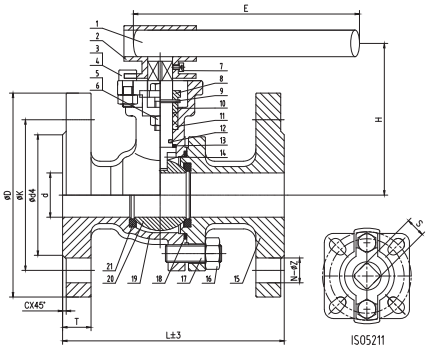

DN200 мм

Размеры DN200, (мм)

Артикул (Нерж. сталь)	Артикул (Угл.сталь)	DN	d	D4	K	D	N-Z	C	T	L	H	E	S	ISO	Масса, (кг)	Крутящий момент, (Нм)
BL09C677143	BL02B663550	200	200	268	295	340	12-22	3	24	400	300	800	27	F10/F12	80	860

Размеры DN250–300, (мм)

Артикул (Нерж. сталь)	Артикул (Угл.сталь)	DN	L	D1	D2	D3	T	f	N-d	ISO	Масса, (кг)	Крутящий момент, (Нм)
BL09C690941	BL02B663551	250	450	405	355	320	26	3	12-22	F16	150	1105
BL09C690943	BL02B663552	300	500	460	410	378	28	4	12-22	F16	210	1502

Электронные версии чертежей данного оборудования (AutoCAD 2D, 3D, Компас и Revit) вы можете найти на сайте www.adl.ru

КРАНЫ ШАРОВЫЕ BV

Кран шаровый двухходовой серии BV18, DN15–200, PN 1,6/4,0 МПа из хладостойкой углеродистой стали 20ГЛ

Применение

Шаровые краны BV18 из хладостойкой стали предназначены для применения в условиях низких температур окружающего воздуха.Могут использоваться на таких средах, как светлые нефтепродукты, пар, конденсат, вода, инертные газы, сжатый воздух, а так же на других средах, не являющимися агрессивными по отношению к материалам шарового крана.

Шаровые краны BV18 с фланцевым присоединением имеют полнопроходную составную конструкцию, что позволяет проводить техническое обслуживание кранов, увеличивая срок службы. Данные краны имеют строительную длину согласно стандарту EN 558-2, что позволяет использовать их на замену кранов импортного производства.

Имеется ISO-фланец для установки электро- и пневмоприводов. Поставляются запасные уплотнения для штока и шара.

Сделано в АДЛ

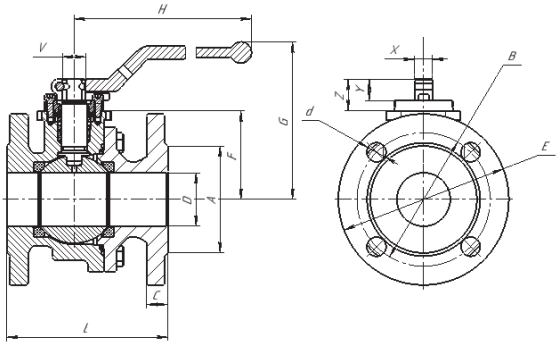

Технические характеристики

	DN15–100	DN100–20
Макс. допустимое давл.	4,0 МПа	1,6 МПа
Диапазон раб. температур	–60... +200°С	
Присоединение	Фланцы по ГОСТ 33259-2015 исполнение В	

Спецификация

№	Наименование детали	Наименование материала (исп. У1)
1	Корпус	Сталь 20ГЛ ГОСТ 21357-87
2	Пробка шаровая	12Х15Г9НД (AISI201)
3	Седловое уплотнение шаровой пробки	PTFE
4	Уплотнение штока	PTFE
5	Фланец съемный	12Х15Г9НД (AISI201)
6	Шток	12Х15Г9НД (AISI201)
7	Рукоятка	Сталь 20ГЛ ГОСТ 21357-87

Пример заказа

BV18.05.040.40.Ф/Ф — Кран шаровой серии BV18, корпус из угл. ст. 20ГЛ, полнопроходный DN40 PN40, ф/ф, ISO-фланец, рукоятка

Диаграмма «Температура-Давление»

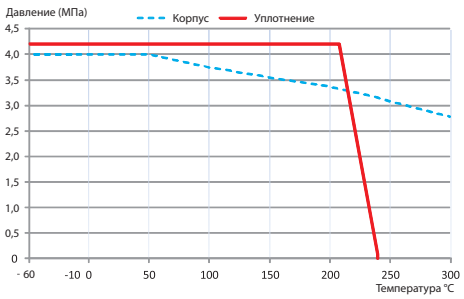

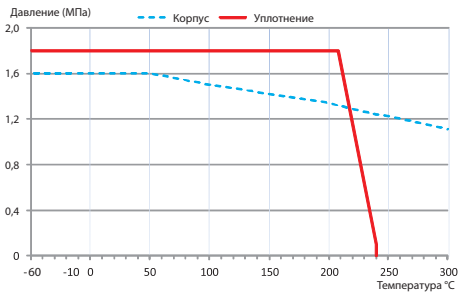

Габаритные размеры кранов PN40

Артикул	DN	D	L	E	A	B	C	F	H	G	V	X	Y	Z	n x d
BL02B686048	15	15	115	95	45	65	16	52	185	100	14	11	13	15	4 x14
BL02B687733	20	20	120	105	54	75	18	52	185	102	14	11	13	15	4 x14
BL02B648981	25	25	125	115	68	85	18	60	185	114	18	14	17	20	4 x14
BL02B686049	32	32	130	140	75	100	18	63	185	115	18	14	17	20	4 x18
BL02B662014	40	40	140	150	86	110	18	75	288	143	22	17	20	30	4 x18
BL02B662015	50	50	150	160	100	125	20	83	293	147	22	17	20	30	4 x18
BL02B686050	65	65	170	185	120	145	22	96	293	165	22	17	20	30	8 x18
BL02B686051	80	80	180	200	133	160	24	113	470	187	28	22	22	40	8 x18
BL02B690175	100	100	190	235	160	190	24	127	470	220	28	22	23	40	8 x22

Габаритные размеры кранов PN16

Артикул	DN	D	L	E	A	B	C	F	H	G	V	X	Y	Z	n x d
BL02B686052	100	100	190	220	158	180	20	128	470	220	28	22	23	40	8 x18
BL02B686053	125	125	325	250	184	210	22	158	760	267	36	27	35	50	8 x18
BL02B686054	150	150	350	285	212	240	22	175	760	284	36	27	35	50	8 x22
BL02B686055	200	200	400	340	270	295	30	245	-	-	48	36	48	63	12 x22

Электронные версии чертежей данного оборудования (AutoCAD 2D, 3D, Компас и Revit) вы можете найти на сайте www.adl.ru

АДЛ — РАЗРАБОТКА, ПРОИЗВОДСТВО И ПОСТАВКИ оборудования для инженерных систем

Компания оставляет за собой право вносить конструктивные изменения

+7 (495) 937-89-68, +7 (495) 221-63-78 | info@adl.ru | www.adl.ru | Интернет-магазин: www.valve.ru

КРАНЫ ШАРОВЫЕ BV

Кран шаровой трехходовой серии BV3, DN8–50, PN 6,3 МПа из нержавеющей стали с ISO-фланцем под привод

Применение

Шаровые краны BV3 имеют полупроходную составную конструкцию, что позволяет проводить техническое обслуживание кранов, увеличивая срок службы. Имеется ISO-фланец для установки приводов.

Шаровые краны BV3 применяются на системах водоснабжения, пожаротушения, пароконденсатных системах, системах транспортировки и перекачки топлива, на слабых кислотах и щелочах. Используются для обвязки сепараторов и котлов, в пневмосистемах со сжатым воздухом и с нейтральными газами, для установки манометров и в качестве сливных кранов.

Поставляются запасные уплотнения для штока и шара.

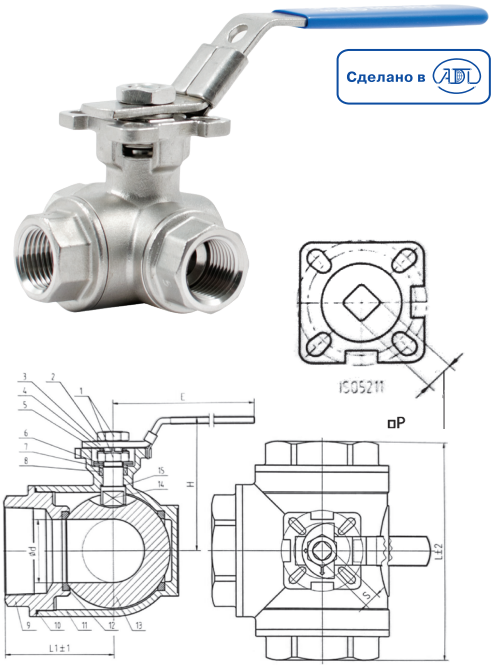

Технические характеристики

Максимальное давление	6,3 МПа
Диапазон раб. температур	–60…+200 °C
Присоединение	Внутренняя резьба BSP (ГОСТ 6357-81)

Спецификация

1	Гайка	08Х18Н10 (304)
2	Указатель	Аллюминий
3	Рукоятка	08Х18Н10 (304)+ ПВХ
4	Шайба	08Х18Н10 (304)
5	Стопор	08Х18Н10 (304)
6	Тарельчатая пружина	08Х18Н10 (304)
7	Гровер	08Х18Н10 (304)
8	Сальник	PTFE
9	Патрубок	03Х17Н14М3 (CF8M)
10	Уплотнение корпуса	PTFE
11	Корпус	03Х17Н14М3 (CF8M)
12	Седло	PTFE+25% Графита
13	Шар	03Х17Н14М3 (316)
14	Седло	PTFE+25% Графита
15	Уплотнение штока	PTFE

Диаграмма «Температура-Давление»

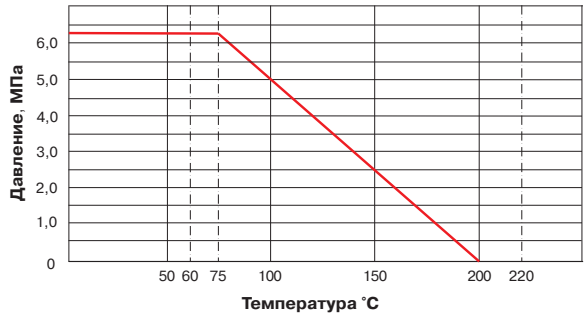

Возможные конфигурации

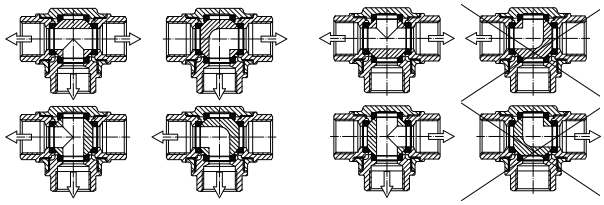

Пример заказа

BV03L.04.025.63.P/P (кран BV3, корпус из нержавеющей стали, DN 25, PN 6,3 МПа, присоединение резьбовое L порт).

Размеры, (мм)

Артикул		DN	Размеры								Масса, (кг)
Т-порт	L-порт		d	H	L	L1	E	ISO	S	Крутящий момент, Нм	
BL09A661646	BL09A661666	8	11	65	72	36	125	F03/F04	9	15	0,75
BL09A661647	BL09A661667	10	11	65	72	36	125	F03/F04	9	15	0,75
BL09A661648	BL09A661672	15	12	65	72	36	125	F03/F04	9	15	0,75
BL09A661649	BL09A661673	20	15	70	82	41	125	F03/F04	9	25	0,95
BL09A661650	BL09A661676	25	18	80	90	45	155	F05/F07	11	40	1,5
BL09A661651	BL09A661677	32	25	90	128	64	155	F05/F07	11	45	2,2
BL09A661652	BL09A661679	40	32	110	137	69	185	F05/F07	14	60	3,4
BL09A661653	BL09A661681	50	38	115	154	77	185	F05/F07	14	80	5,0

Электронные версии чертежей данного оборудования (AutoCAD 2D, 3D, Компас и Revit) вы можете найти на сайте www.adl.ru

ЭЛЕКТРО И ПНЕВМОПРИВОДЫ «СМАРТГИР»

Пневмоприводы «Смартгир» серии RT

Технические характеристики	
Угол поворота	0°±5°–90°±5°
Давление подачи воздуха	3–8 бар
Рабочая температура	–20... +80°C
Соответствие стандартам присоединений	ISO 5211/DIN 3337; NAMUR (VDI/VDE 3845)
Степень защиты от пыли и влаги	IP67

Дополнительные опции (по запросу)

- Низкотемпературное исполнение (–40... +80°C)
- Высокотемпературное исполнение (–20... +150°C)
- Угол поворота 180°

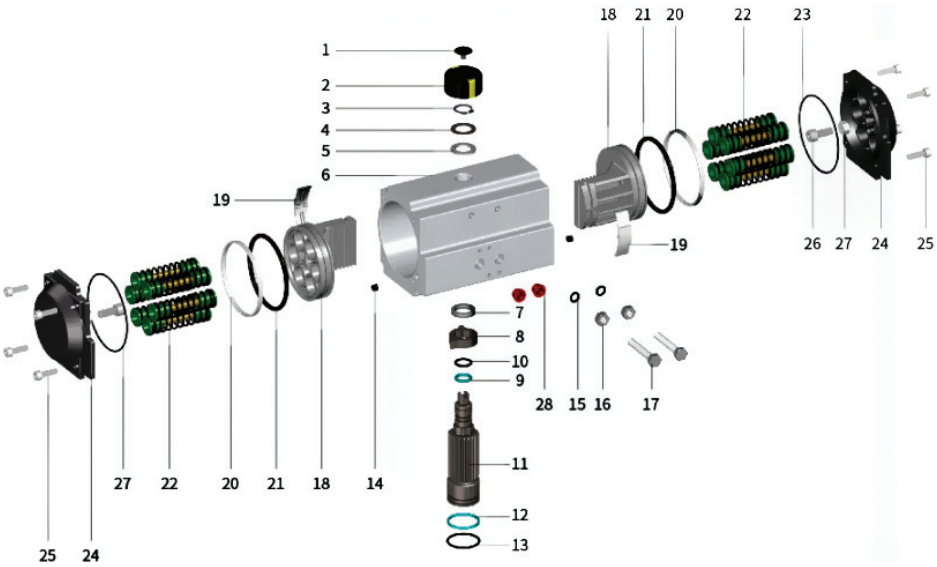

Спецификация

Поз.	Наименование	Материал	Кол-во
1	Винт указателя положения	Пластик	1
2	Указатель положения	Пластик	1
3	Пружинный зажим	Нержавеющая сталь	1
4	Упорная шайба	Нержавеющая сталь	1
5	Внешняя шайба	Пластик	1
6	Корпус	Алюминиевый сплав	1
7	Внутренняя шайба	Пластик	1
8	Кулачок	Легированная сталь	1
9	Прокладка верхней части штока	Пластик	1
10	Уплотнение верхней части штока	Нитрил	1
11	Шток	Легированная сталь	1
12	Прокладка нижней части штока	Пластик	1
13	Уплотнение нижней части штока	Нитрил	1
14	Заглушка	Нитрил	2
15	Уплотнение регулировочного винта	Нитрил	2
16	Гайка регулировочного винта	Нержавеющая сталь	2
17	Регулировочный винт	Нержавеющая сталь	2
18	Поршень	Литой алюминий	2
19	Направляющая поршня	Пластик	2
20	Прокладка поршня	Пластик	2
21	Уплотнение поршня	Нитрил	2
22	Пружина*	Пружинная сталь	12**
23	Уплотнение крышки	Нитрил	2
24	Крышка	Литой алюминий	2
25	Болт крышки	Нержавеющая сталь	8
26	Стопорный винт	Нержавеющая сталь	2
27	Гайка стопорного винта	Нержавеющая сталь	2
28	Заглушка	Пластик	2

* Для пневмопривода с возвратной пружиной.
** Стандартное количество пружин. По запросу доступно меньшее количество пружин.

Электронные версии чертежей данного оборудования (AutoCAD 2D, 3D, Компас и Revit) вы можете найти на сайте www.adl.ru

Электронные версии чертежей данного оборудования (AutoCAD 2D, 3D, Компас и Revit) вы можете найти на сайте www.adl.ru

АДЛ — РАЗРАБОТКА, ПРОИЗВОДСТВО И ПОСТАВКИ оборудования для инженерных систем

Компания оставляет за собой право вносить конструктивные изменения

+7 (495) 937-89-68, +7 (495) 221-63-78 | info@adl.ru | www.adl.ru | Интернет-магазин: www.valve.ru

ЭЛЕКТРО И ПНЕВМОПРИВОДЫ «СМАРТГИР»

Пневмоприводы «Смартгир» серии RT

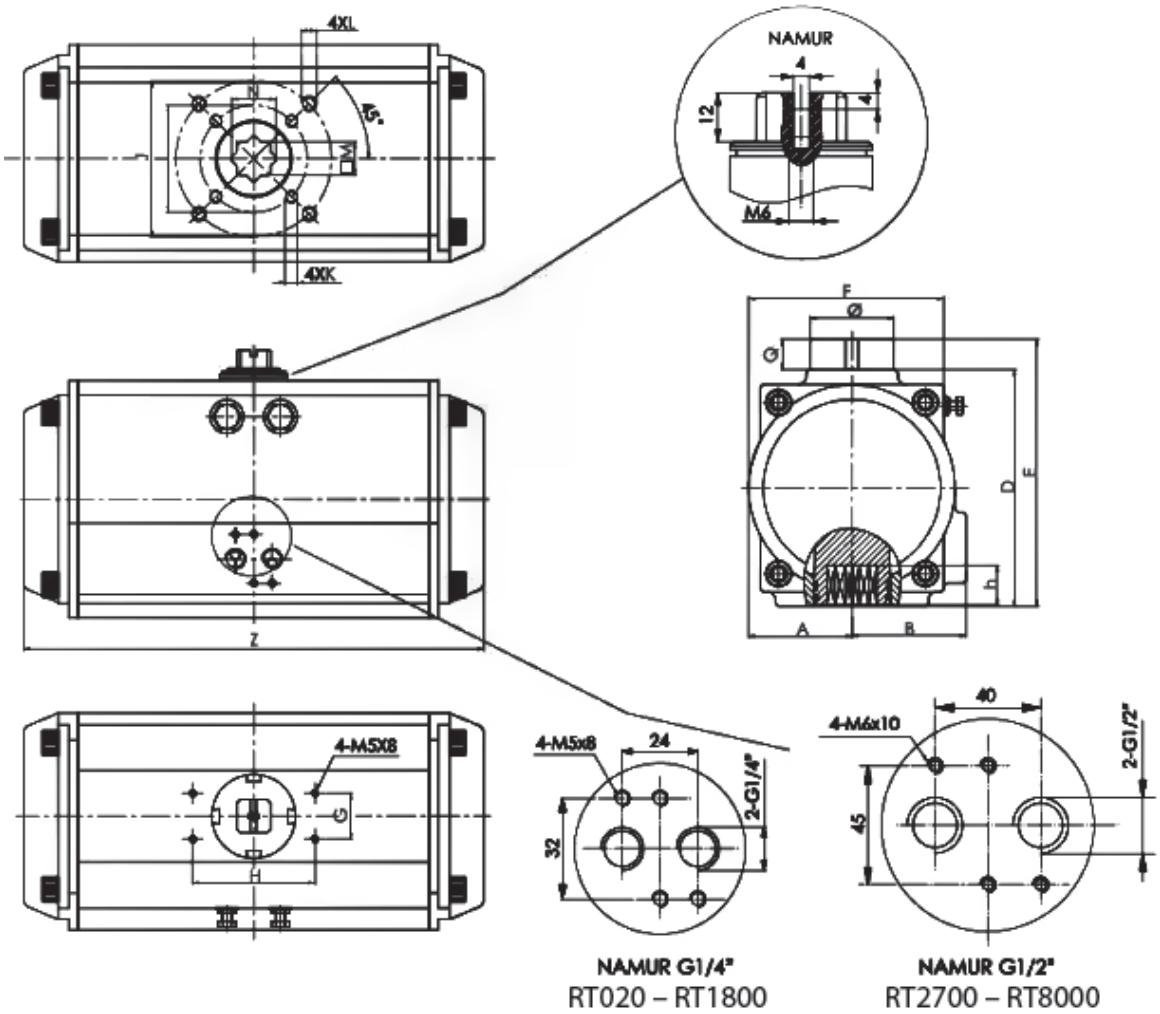

Размеры

Модель	A	B	D	E	F	G	H	I	J	K	L	M	N	Q	h	Z	Ø
RT020	30	41,5	72	92	65	30	80	F03	F05	M5x8	M6x10	11	15,5	20	14	149	40
RT035	36	47	88	108	72	30	80	F05	F07	M6x10	M8x13	14	19,7	20	18	168	40
RT050	42	53	99,5	119,5	81	30	80	F05	F07	M6x10	M8x13	14	19,7	20	18	184	40
RT075	46	57	109	129	92	30	80	F05	F07	M6x10	M8x13	17	24	20	21	210	40
RT110	50	58,5	116,5	136,5	98	30	80	F05	F07	M6x10	M8x13	17	24	20	21	262	40
RT160	57,5	64	133	153	109,5	30	80	F07	F10	M8x13	M10x16	22	31	20	26	268	40
RT255	67,5	74,5	155	175	127,5	30	80	F07	F10	M8x13	M10x16	22	29,5	20	26	301	55
RT435	75	77	172	192	137,5	30	80	F10	F12	M10x16	M12x20	27	36,7	20	31	394	55
RT665	87	87	197	217	158	30	80	F10	F12	M10x16	M12x20	27	36,7	20	31	458	55
RT1000	103	103	230	260	189	30	130	-	F14	-	M16x25	36	49,5	30	40	528	80
RT1200	113	113	255	285	210	30	130	-	F14	-	M16x25	36	49,5	30	40	536	80
RT1800	130	130	289	319	245	30	130	-	F16	-	M20x25	46	63,6	30	50	606	80
RT2700	147	147	328	358	273	30	130	-	F16	-	M20x25	46	63,6	30	50	726	80
RT3800	203	203	348	378	290	30	130	F16	215	M20x25	M20x25	46	63,6	30	60	760	80
RT5700	230	230	408	438	336	30	130	F16	F25	M20x25	8-M16x25	55	63,6	30	60	888	80
RT8000	258	258	480	510	360	30	130	F16	F25	M20x25	8-M16x25	55	77,7	30	60	930	80

Электронные версии чертежей данного оборудования (AutoCAD 2D, 3D, Компас и Revit) вы можете найти на сайте www.adl.ru

Электронные версии чертежей данного оборудования (AutoCAD 2D, 3D, Компас и Revit) вы можете найти на сайте www.adl.ru

ЭЛЕКТРО И ПНЕВМОПРИВОДЫ «СМАРТГИР»

Пневмоприводы «Смартгир» серии RT

Открыт *Закрыт*

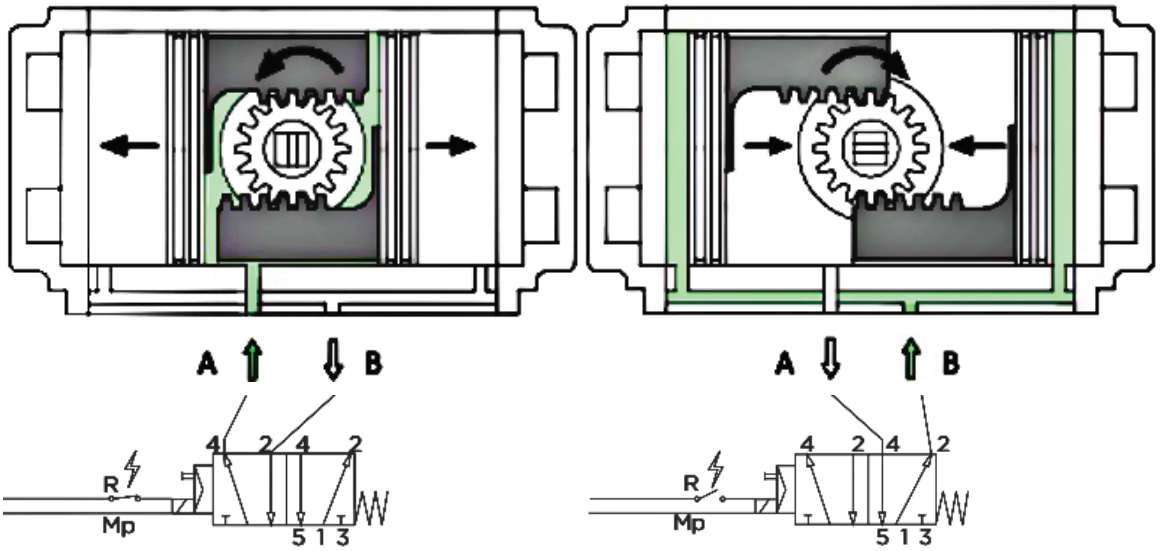

Соленоидный клапан $^1/_4$"–$^5/_2$

Способ работы приводов с возвратной пружиной (нормально закрытый)

Открыт *Закрыт*

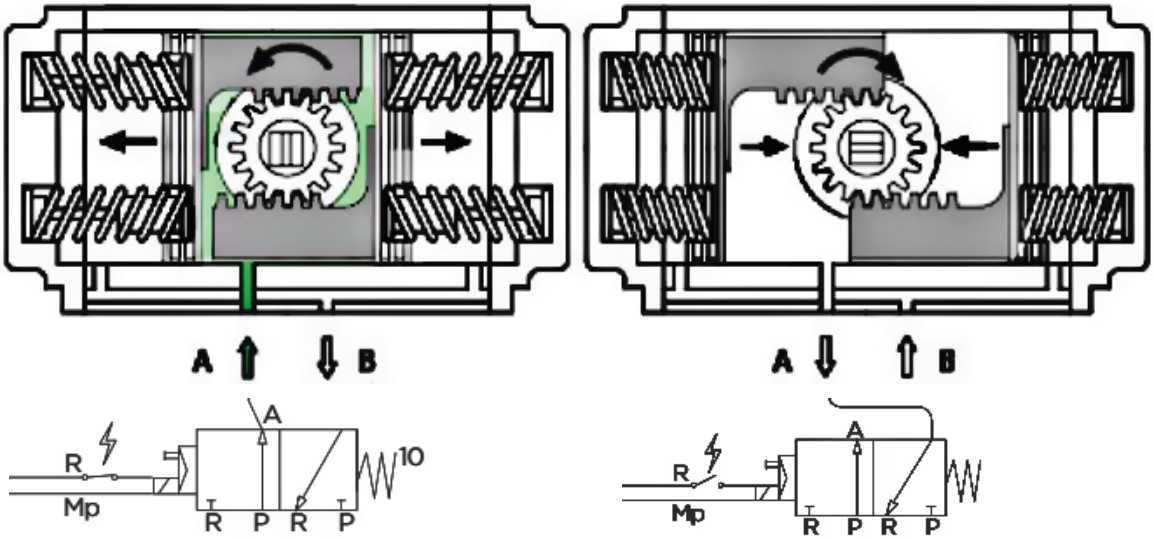

Соленоидный клапан $^1/_4$"–$^3/_2$

Электронные версии чертежей данного оборудования (AutoCAD 2D, 3D, Компас и Revit) вы можете найти на сайте www.adl.ru

Электронные версии чертежей данного оборудования (AutoCAD 2D, 3D, Компас и Revit) вы можете найти на сайте www.adl.ru

АДЛ — РАЗРАБОТКА, ПРОИЗВОДСТВО И ПОСТАВКИ оборудования для инженерных систем

Компания оставляет за собой право вносить конструктивные изменения

+7 (495) 937-89-68, +7 (495) 221-63-78 | info@adl.ru | www.adl.ru | Интернет-магазин: www.valve.ru

ЭЛЕКТРО И ПНЕВМОПРИВОДЫ «СМАРТГИР»

Пневмоприводы «Смартгир» серии RT

Двойного действия, (Нм)

Модель	Давление воздуха, (бар)					
	3	4	5	6*	7	8
RT020DA	12	16	20	24	28	32
RT035DA	22	29	36	44	51	58
RT050DA	30	40	50	60	70	80
RT075DA	47	63	78	94	110	125
RT110DA	68	90	113	135	158	181
RT160DA	99	132	165	198	231	264
RT255DA	150	200	251	301	351	401
RT435DA	256	342	427	513	598	684
RT665DA	399	532	665	798	931	1064
RT1000DA	638	851	1064	1277	1490	1702
RT1200DA	798	1064	1330	1596	1862	2128
RT1800DA	1154	1539	1924	2308	2693	3078
RT2700DA	1754	2339	2924	3509	4094	4679
RT3800DA	2289	3052	3815	4578	5341	6104
RT5700DA	3427	4570	5712	6854	7997	9139
RT8000DA	4884	6512	8140	9768	11396	13024

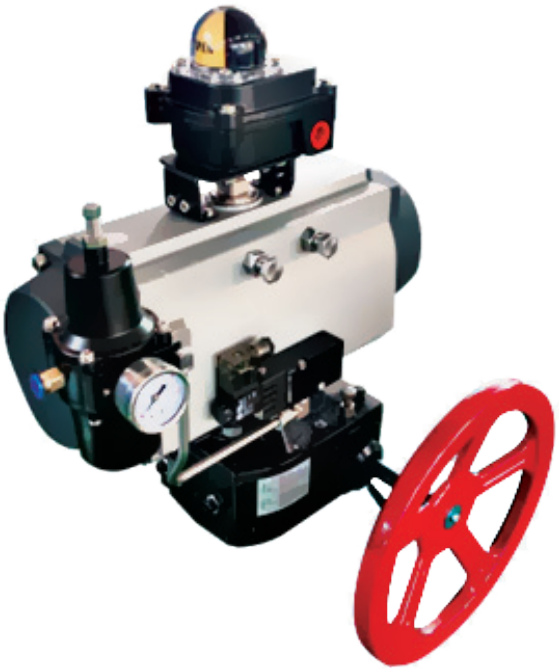

С возвратной пружиной, (Нм)

Модель	Кол-во пружин	Момент на пружинах		Давление воздуха, (бар)							
				5		6*		7		8	
		Открытие	Закрытие	Открытие	Закрытие	Открытие	Закрытие	Открытие	Закрытие	Открытие	Закрытие
RT050SR	6+6	34,7	25,3	24,9	15,4	34,9	25,4	44,9	35,4	54,9	45,4
RT075SR	6+6	55,2	38	40,4	23,2	56,1	38,9	71,7	54,5	87,4	70,2
RT110SR	6+6	82,5	56	56,8	30,4	79,4	53	101,9	75,5	124,5	98,1
RT160SR	6+6	118,1	75,9	89,4	47,5	122,5	80,6	155,5	133,6	188,6	146,7
RT255SR	6+6	188	125	125	63	176	113	226	163	276	213
RT435SR	6+6	310	206	211	118	307	203	392	289	478	374
RT665SR	6+6	500	335	330	165	463	298	596	431	729	564
RT1000SR	6+6	742	480	584	322	797	535	1010	748	1223	960
RT1200SR	6+6	912	660	670	418	936	684	1202	950	1468	1216
RT1800SR	6+6	1330	985	939	594	1323	979	1708	1363	2093	1748
RT2700SR	6+6	1887	1342	1582	1037	2167	1623	2751	2207	3336	2792
RT3800SR	6+6	2546	1752	1868	986	2631	1749	3394	2512	4157	3275
RT5700SR	6+6	4086	2816	2584	1172	3726	2314	4869	3457	6011	4599
RT8000SR	7+7	5761	3674	4057	1738	5685	3366	7312	4993	8940	6621

* Стандартное давление питания

Масса, кг

Модель	RT020	RT035	RT050	RT075	RT110	RT160	RT255	RT435	RT665	RT1000	RT1200	RT1800	RT2700	RT3800	RT5700	RT8000
Двойного действия	1,35	1,95	2,56	3,28	4,58	5,89	8,94	13,43	19,96	34,99	46,77	54,16	77,17	106,53	160,07	181,94
С возвратной пружиной	1,48	2,12	2,83	3,69	5,35	6,72	10,32	15,84	23,73	41,93	55,94	67,03	98,29	133,94	209,1	225,46

Электронные версии чертежей данного оборудования (AutoCAD 2D, 3D, Компас и Revit) вы можете найти на сайте www.adl.ru

Электронные версии чертежей данного оборудования (AutoCAD 2D, 3D, Компас и Revit) вы можете найти на сайте www.adl.ru

ЭЛЕКТРО И ПНЕВМОПРИВОДЫ «СМАРТГИР»

Электроприводы «Смартгир» серии QD2

QD2	1	60	220VAC	26	LS
1	2	3	4	5	6

1 **Модель привода**

QD2

2 **Тип корпуса**

1	От 1 до 4, в зависимости от значения крутящего момента и размеров мотора.

3 **Крутящий момент**

от 60 до 1100 Нм

4 **Напряжение питания**

220VAC
380VAC
24VDC

5 **Время открытия, (сек.)**

от 26 до 36 сек

6 **Дополнительное оборудование (при наличии)**

BOX	Блок местного управления
POZ	Позиционер
POT	Потенциометр
FS	Блок возврата в исходное положение
DAT	Датчик положения 4...20 мА
LS	Дополнительные концевые выключатели
MB	ModBus
PB	ProfiBus
HART	HART

Пример заказа

Электрический привод СМАРТГИР QD2.1.60.220VAC.26.LS, 1ф/220В/50Гц, 60Нм, 26 сек. F05/F07, –25... +70°C, IP67

Электрические четвертьоборотные приводы «Смартгир» серии QD2

Применение

Приводы Смартгир серии QD2 могут использоваться, для различных задач по управлению запорной и регулирующей арматурой в широком диапазоне крутящего момента от 60 до 1100 Нм. Есть несколько вариантов по напряжению питания, от 24 до 380В переменного тока и 24В постоянного тока.

Доступна возможность местного или дистанционного (на выносном блоке) управления приводами. Все приводы оснащены дополнительными концевыми выключателями для указания положения арматуры (ОТКРЫТО/ЗАКРЫТО).

- Класс защиты: IP67.
- Температурное исполнение: –20... +60°C.
- Режим работы мотора: S2–10 мин*.

Виды отключения

- При достижении конечного положения.
- При достижении определенного момента.
- В случае перегрева.

Размеры, (мм)

Тип корпуса	A	B	C	D	E	F
QD2.1	195	229	157	215	167	100
QD2.2	253	261	206	273	197	180
QD2.3	261	315	222	284	208	180
QD2.4	287	352	262	321	230	180

* Режим работы предоставлен для стандартного исполнения. Для приводов с возможностью регулирования доступны другие режимы работы мотора по запросу.

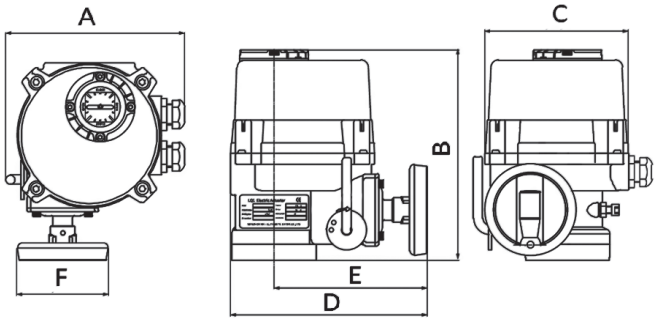

Электронные версии чертежей данного оборудования (AutoCAD 2D, 3D, Компас и Revit) вы можете найти на сайте www.adl.ru

Электронные версии чертежей данного оборудования (AutoCAD 2D, 3D, Компас и Revit) вы можете найти на сайте www.adl.ru

АДЛ — РАЗРАБОТКА, ПРОИЗВОДСТВО И ПОСТАВКИ оборудования для инженерных систем

Компания оставляет за собой право вносить конструктивные изменения

+7 (495) 937-89-68, +7 (495) 221-63-78 | info@adl.ru | www.adl.ru | Интернет-магазин: www.valve.ru

ЭЛЕКТРО И ПНЕВМОПРИВОДЫ «СМАРТГИР»

Технические характеристики приводов

Модель	Момент (Нм)	Время срарабытвания, (сек.)	Мощность мотора, (Вт)	Номинальный ток, (А)	Число оборотнов ручного дублёра	Напряжение питания	Вес, (кг)
QD2.1.60	60	26	20	0,45	10	AC220V	8
				1		AC110V	
				0,22		AC380V	
				0,26		AC440V	
QD2.1.100	100	26	20	0,5	10	AC220V	8
				1		AC110V	
				0,22		AC380V	
				0,26		AC440V	
			25	1,7		DC24V	
QD2.2.160	160	28	40	0,6	12	AC220V	14
				1,45		AC110V	
				0,25		AC380V	
				0,3		AC440V	
				2,0		DC24V	
QD2.2.200	200	28	40	0,6	12	AC220V	14
				1,5		AC110V	
				0,3		AC380V	
				0,35		AC440V	
				2,2		DC24V	
QD2.2.240	240	28	40	0,2	12	AC220V	14
				1,6		AC110V	
				0,35		AC380V	
				0,39		AC440V	
				2,8		DC24V	
QD2.3.350	350	32	60	0,9	13	AC220V	18
				1,8		AC110V	
				0,38		AC380V	
				0,42		AC440V	
				4,0		DC24V	
QD2.3.500	500	32	90	1,3	13	AC220V	19
				3,2		AC110V	
				0,8		AC380V	
				0,86		AC440V	
				6,9		DC24V	
QD2.4.800	800	36	120	1,5	14,5	AC220V	24
				3,9		AC110V	
				1,1		AC380V	
				1,2		AC440V	
				9,8		DC24V	
QD2.4.110	1100	36	180	2,2	14,5	AC220V	26
				4,2		AC110V	
				1,5		AC380V	
				1,6	46	AC440V	
				12,5		DC24V	

Электронные версии чертежей данного оборудования (AutoCAD 2D, 3D, Компас и Revit) вы можете найти на сайте www.adl.ru

Электронные версии чертежей данного оборудования (AutoCAD 2D, 3D, Компас и Revit) вы можете найти на сайте www.adl.ru

ЭЛЕКТРО И ПНЕВМОПРИВОДЫ «СМАРТГИР»

Электрическая схема подключения (для стандартного исполнения электроприводов)

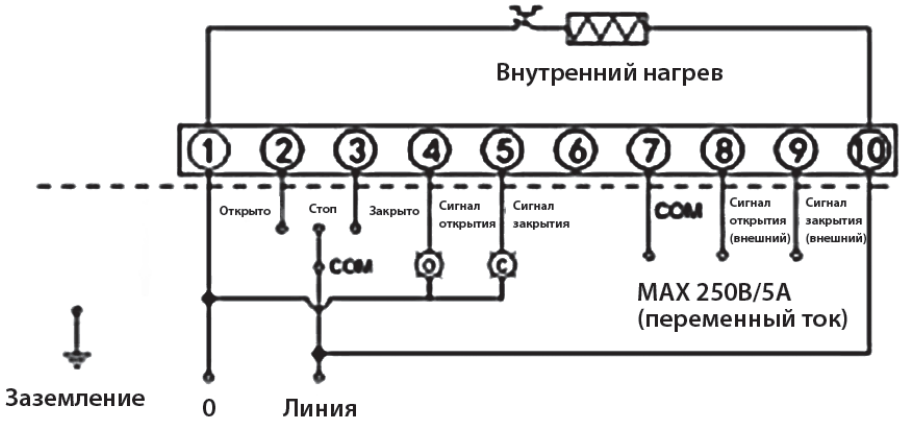

220В (переменный ток)

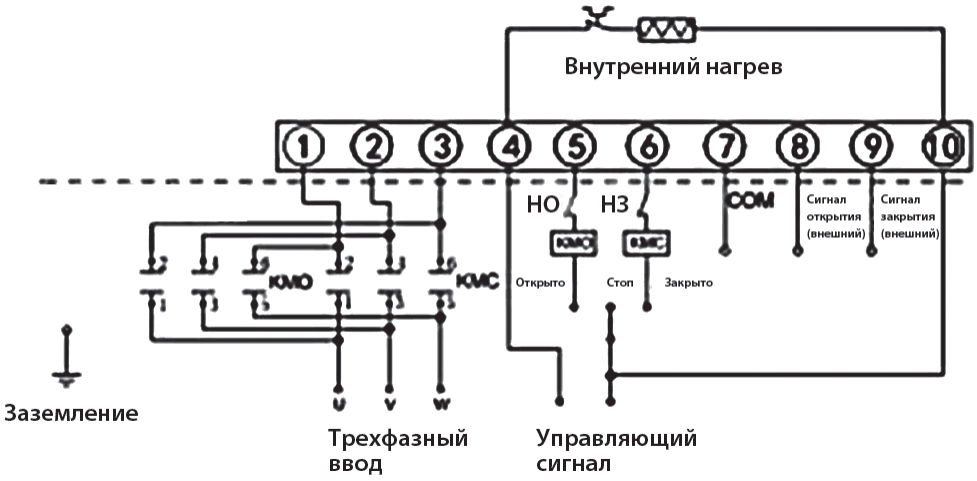

380В (переменный ток)

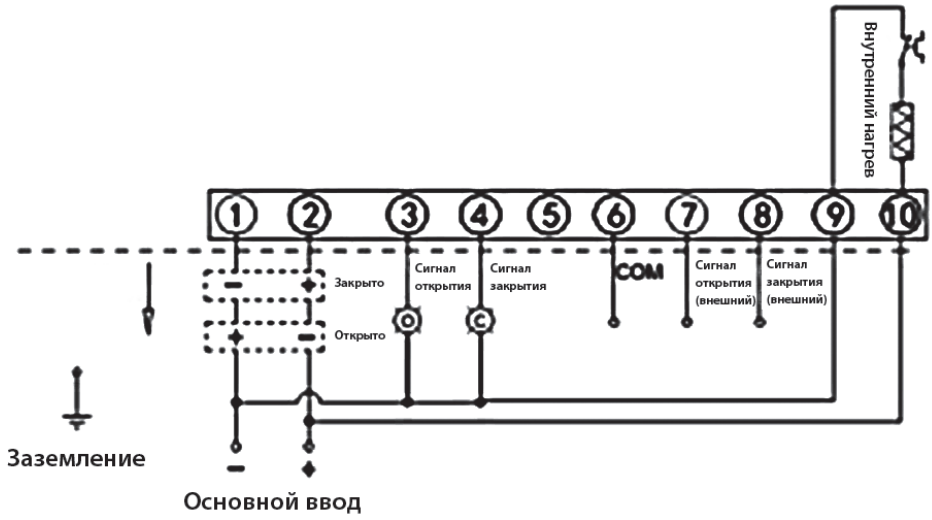

24В (постоянный ток)

Электронные версии чертежей данного оборудования (AutoCAD 2D, 3D, Компас и Revit) вы можете найти на сайте www.adl.ru

Электронные версии чертежей данного оборудования (AutoCAD 2D, 3D, Компас и Revit) вы можете найти на сайте www.adl.ru

АДЛ — РАЗРАБОТКА, ПРОИЗВОДСТВО И ПОСТАВКИ оборудования для инженерных систем

Компания оставляет за собой право вносить конструктивные изменения

+7 (495) 937-89-68, +7 (495) 221-63-78 | info@adl.ru | www.adl.ru | Интернет-магазин: www.valve.ru

КРАНЫ ШАРОВЫЕ С ПРИВОДАМИ

Краны шаровые BV DN 8-300, из нержавеющей стали с электроприводами СМАРТГИР QD2

Применение

Для автоматизации управления технологическими процессами.

Корпус приводов серии СМАРТГИР QD выполнен из алюминия.

В стандартной комплектации приводы серий СМАРТГИР QD оснащены:

- Защитой от перегрева;
- Механическим ограничителем поворота 90°;
- Концевыми выключателями для передачи сигнала о положении арматуры (открыто/закрыто);
- Ручным дублером;
- Моментными включателями;
- Напряжение питания приводов 220 В;
- Внтуренним нагревательным элементом, препятствующим образованию конденсата.

Возможна установка на фланцевые, межфланцевые, сварные и резьбовые краны серии BV, так же возможна установка приводов на 3х ходовые краны серии BV3.

В зависимости от серии в качестве опций предлагаются:

- Датчик положения;
- Напряжение питания 24 В, 380 В;
- Уровень защиты IP68;
- Позиционер 4–20 мА;
- Управление по цифровым протоколам ModBUS и HART;
- Возможность возврата в исходное положение при отключении питания.

Примечание: приводы подобраны для перепада давления на кране 1,6 МПа. Для подбора привода при перепаде на кране больше 1,6 МПа обращайтесь к инженерам компании АДЛ.

Сделано в АДЛ

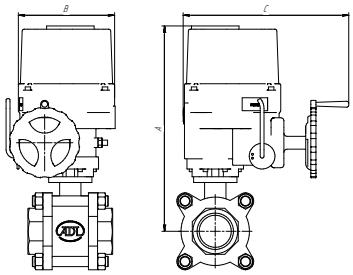

Шаровые карны BV DN 8-200 с электроприводами СМАРТГИР QD

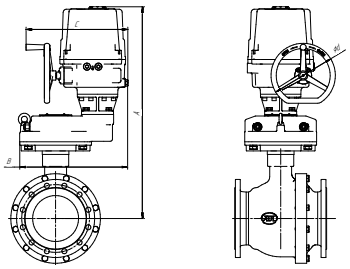

Шаровые карны BV DN 250-300 с электроприводами СМАРТГИР QD

Размеры, (мм)

DN	Привод	Момент, (Нм)	Время поворота до 90° сек	A*	B*	C*	L*	Масса*, (кг)
8	QD2.1.060	60	26	300	195	215	64	8,6
10	QD2.1.060	60	26	300	195	215	64	8,6
15	QD2.1.060	60	26	305	195	215	115	10,4
20	QD2.1.060	60	26	310	195	215	120	11
25	QD2.1.060	60	26	320	195	215	125	11,5
32	QD2.1.060	60	26	330	195	215	130	13
40	QD2.1.060	60	26	350	195	215	140	15
50	QD2.1.100	100	26	360	195	215	150	17
65	QD2.1.100	100	26	380	195	215	170	25
80	QD2.2.200	200	28	421	253	273	180	35
100	QD2.3.350	350	32	500	261	284	190	48
125	QD2.3.350	350	32	560	261	284	325	70
150	QD2.4.800	800	36	623	287	321	350	100
200	QD2.4.800	800	36	653	287	321	400	102
250	QD2.4.1200	1200	36	860	287	360	450	176
300	QD2.4.2000	2000	110	915	287	360	500	300

* Размеры для справки.

Электронные версии чертежей данного оборудования (AutoCAD 2D, 3D, Компас и Revit) вы можете найти на сайте www.adl.ru

КРАНЫ ШАРОВЫЕ С ПРИВОДАМИ

Краны шаровые BV DN 8-300, из нержавеющей стали с пневмоприводами СМАРТГИР RT

Применение

Для автоматизации управления технологическим процессом.

Возможна установка на фланцевые, межфланцевые, сварные и резьбовые краны серии BV, так же возможна установка приводов на 3х ходовые краны серии BV3.

В качестве дополнительного оборудования к пневмоприводам предлагается:

- Ручной дублер;
- Блок концевых выключателей;
- Пневмораспредилитель;
- Пневмопозиционер

Примечание: для давления воздуха в пневмосистеме 0,6 МПа. При давлении, отличном от данного, приводы поставляются на заказ.
Приводы подобраны для перепада давления на кране 1,6 МПа. Для подбора привода при перепаде на кране больше 1,6 МПа обращайтесь к инженерам компании АДЛ.

Сделано в АДЛ

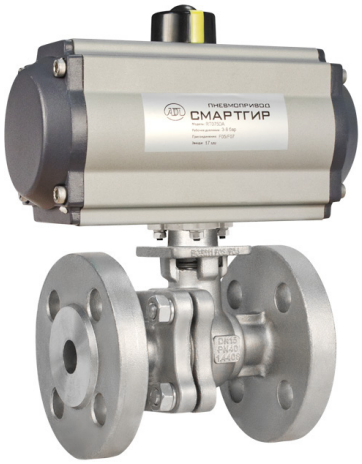

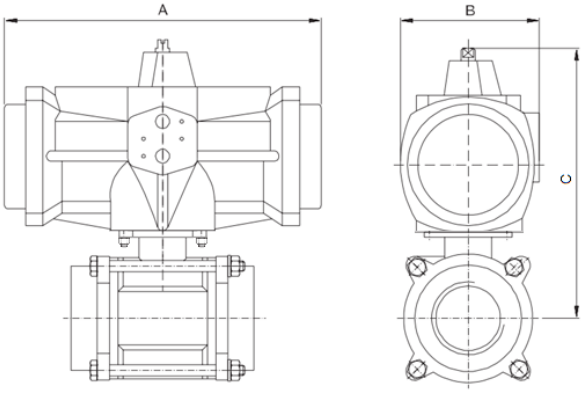

Размеры, (мм)

DN	П/П ДД	A*	B*	C*	масса, (кг)*
8	RT020DA	149	84,1	130	2,0
10	RT020DA	149	101,6	130	2,0
15	RT020DA	149	101,6	130	2,2
20	RT020DA	149	101,6	130	2,5
25	RT020DA	149	101,6	145	2,9
32	RT020DA	149	101,6	140	3,4
40	RT050DA	184	103,6	185	5,6
50	RT050DA	184	119,4	200	6,6
65	RT075DA	210	119,4	230	11,8
80	RT160DA	268	127,5	260	17,9
100	RT160DA	268	153,5	290	24,5

Размеры, (мм)

DN	П/П НО/НЗ	A*	B*	C*	масса, (кг)*
8	RT050SRK12	184	95	145	3,50
10	RT050SRK12	184	95	145	3,50
15	RT050SRK12	184	95	145	3,70
20	RT050SRK12	184	95	145	3,80
25	RT050SRK12	184	95	160	4,20
32	RT050SRK12	184	95	165	5,00
40	RT110SRK12	262	108,5	205	8,40
50	RT110SRK12	262	108,5	220	9,40
65	RT160SRK12	268	121,5	245	15,30
80	RT255SRK12	301	142	280	22,40
100	RT255SRK12	301	142	310	29,00

* Масса указана для кранов со сварным и резьбовым типом присоединения. Для подбора приводов на остальные типы кранов - просьба обращаться к инженерам компании АДЛ.

Электронные версии чертежей данного оборудования (AutoCAD 2D, 3D, Компас и Revit) вы можете найти на сайте www.adl.ru

АДЛ — РАЗРАБОТКА, ПРОИЗВОДСТВО И ПОСТАВКИ оборудования для инженерных систем

Компания оставляет за собой право вносить конструктивные изменения

+7 (495) 937-89-68, +7 (495) 221-63-78 | info@adl.ru | www.adl.ru | Интернет-магазин: www.valve.ru

ДИСКОВЫЕ ПОВОРОТНЫЕ ЗАТВОРЫ «СТЕЙНВАЛ» ТМ

Маркировка

«Стейнвал» ТМ	3	03	04	02	200	25	Ф/Ф
	1	2	3	4	5	6	7

1 **Конструкция**

2	Двухэксцентриковые
3	Трехэксцентриковые

2 **Материал корпуса**

03	Углеродистая сталь
04	Нержавеющая сталь

3 **Материал диска**

03	Углеродистая сталь
04	Нержавеющая сталь

4 **Тип уплотнения**

01	Тефлон (PTFE)
02	Металл / графит
03	Металл / металл
04	Металл / тефлон
05	Специальное уплотнение

5 **Ном. диаметр DN**

6 **Ном. давление PN**

7 **Тип присоединения**

М/Ф	Межфланцевое
Ф/Ф	Фланцевое
С/С	Сварное

Дисковый поворотный 2-х эксцентриковый затвор «Стейнвал» ТМ, DN50–800

Применение

Подходят для применения в области теплоснабжения, водоподготовки, а также могут использоваться в ответственных промышленных системах, в том числе на предприятиях нефтехимической и нефтеперерабатывающей отрасли.

Преимущества

- Уплотнение PTFE.
- Простота монтажа и автоматизации.
- Антистатическое исполнение затвора.
- Шток с защитой от вылета.
- Герметичность класса А в обоих направлениях потока.

Технические характеристики

Диаметр номинальный	DN 50–800
Давление номинальное	PN 1,6 МПа
Рабочая температура	–60…+200°С
Испытание на герметичность по корпусу	2,4 МПа
Испытание на герметичность по уплотнению	1,75 МПа
Испытание воздухом	0,6 МПа
Присоединение	Межфланцевое

Крутящий момент, (Нм)*

DN	50	65	80	100	125	150	200	250
Нм	35	45	50	80	110	140	240	470

DN	300	350	400	500	600	700	800
Нм	740	1100	1700	3100	5000	7200	9500

* Крутящий момент с учетом 25 % запаса.

Диаграмма «Температура-Давление»

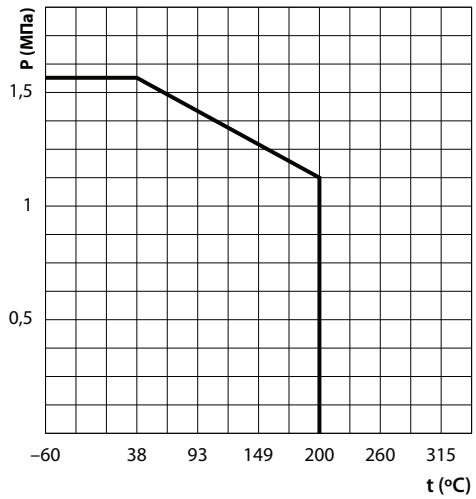

Электронные версии чертежей данного оборудования (AutoCAD 2D, 3D, Компас и Revit) вы можете найти на сайте www.adl.ru

ДИСКОВЫЕ ПОВОРОТНЫЕ ЗАТВОРЫ «СТЕЙНВАЛ» ТМ

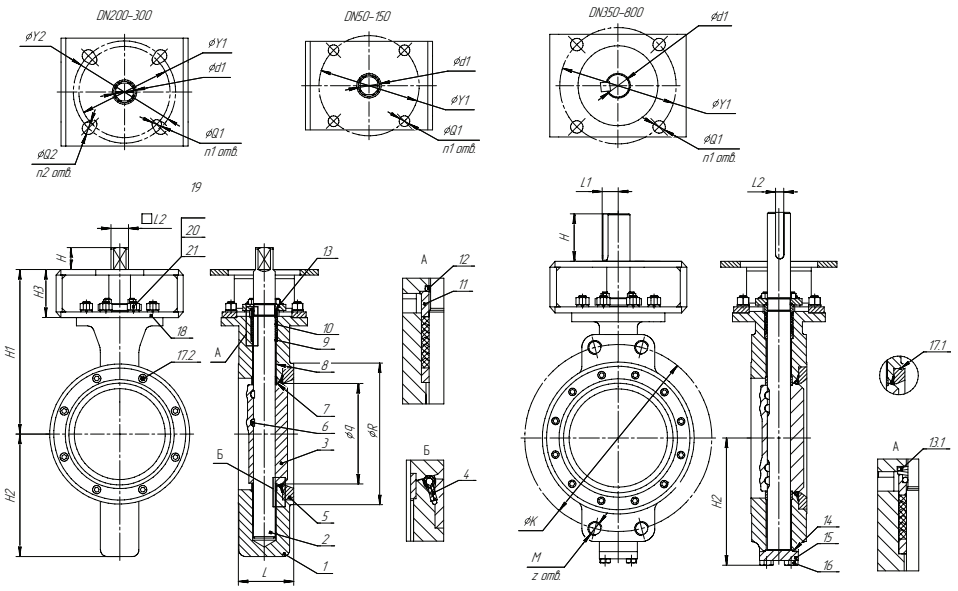

Спецификация

1	Корпус	Нерж. сталь 07Х18Н10Г2С2М2Л (CF8M)	Углер. сталь 20Л (GS-C25)
2	Шток	Нерж. сталь 08Х15Н4ДМЛ (17-4PH)	
3	Диск	Нерж. сталь 07Х18Н10Г2С2М2Л (CF8M)	
4	Седло	Фторопласт (PTFE)	
5	Крышка седла	Нерж. сталь 03Х18Н11 (A182)	Углер. сталь 09Г2С (A105)
6	Штифт	Нерж. сталь 08Х15Н4ДМЛ (17-4PH)	
7	Кольцо регулировочное	Нерж. сталь 03Х17Н14М3 (316)	
8	Подшипник	Нерж. сталь 03Х17Н14М3 + Фторопласт (316 + PTFE)	
9	Седло уплотнения	Нерж. сталь 03Х17Н14М3 (316)	
10	Шевронное уплотнение	Фторопласт (PTFE)	
11	Крышка уплотнения	Нерж. сталь 03Х17Н14М3 (316)	
12	Кольцо блокировочное	Нерж. сталь 08Х15Н4ДМЛ	

Спецификация

13	Грундбукса	Нерж. сталь 07Х18Н10Г2С2М2Л (CF8M)	Углер. сталь 20Л (GS-C25)
13.1	Пружина тарельчатая	Нерж. сталь 08Х15Н4ДМЛ	
14	Прокладка	Нерж. сталь 03Х17Н14М3 + Графит (316 + F.G.)	
15	Крышка	Нерж. сталь 07Х18Н10Г2С2М2Л	Углер. сталь 09Г2С (A105)
16	Болт	Нерж. сталь 03Х17Н14М3 (A193 B8M)	Нерж. сталь 40ХФА (A193 B7)
17.1	Кольцо стопорное	Нерж. сталь 08Х15Н4ДМЛ (17-4PH)	
17.2	Винт	Нерж. сталь 03Х17Н14М3 (A193 B8M)	
18	Скоба	Углер. сталь Ст3 (Q235A)	
19	Болт	Нерж. сталь 03Х17Н14М3 (A193 B8M)	Нерж. сталь 40ХФА (A193 B7)
20	Гайка	Нерж. сталь 10Х18Н13М2Т (A194 8M)	Нерж. сталь 35ХМ (A194 2H)
21	Шайба	Нерж. сталь 08Х18Н10 (304)	Углер. сталь 65Г (65Mn)

Размеры, (мм)

DN	L	H	H1	H2	H3	L1	L2	q	d1	R	K	M	z	Y1	Y2	Q1	Q2	n1	n1	ISO	Масса, (кг)
50	43	15	145	80	60	-	11	46	13	97	-	-	-	50	70	7	9	4	4	F05/F07	4
65	49	15	159	95	60	-	11	61	16	118	-	-	-	50	70	7	9	4	4	F05/F07	5
80	49	15	175	105	60	-	11	73	16	133	-	-	-	70	-	9	-	4	-	F07	5,9
100	54	15	197	125	60	-	11	93,5	16	159	-	-	-	70	-	9	-	4	-	F07	7,6
125	56	18	196	130	60	-	14	112,4	16	129	-	-	-	70	-	9	-	4	-	F07	9,5
150	57	18	215	145	60	-	14	143	19	218	-	-	-	70	-	9	-	4	-	F07	12,5
200	64	18	270	185	80	-	17	189,3	22	272	-	-	-	102	125	11	13	4	4	F10/F12	20,5
250	71	23	310	220	80	-	22	236,8	28	326	-	-	-	125	140	11	17	4	4	F12/F14	31,5
300	81	28	365	255	100	-	27	282,9	32	383	-	-	-	125	140	13	17	4	4	F12/F14	47,6
350	92	70	400	288,5	100	26	12	311	40	415	470	Ø26	4/16	125	-	13	-	4	-	F10/F12	72
400	102	80	460	329	120	29,5	14	361	45	472	525	Ø30	4/16	165	-	21	-	4	-	F12/F14	107
500	127	90	525	399	120	36,5	18	460	55	586	650	M30	4/20	165	-	21	-	4	-	F14/F16	181
600	154	99	585	455	120	42,5	20	558	65	615	770	M33	4/20	254	-	17	-	8	-	F16/F25	275
700	165	115	695	515	140	47,5	20	6714	75	804	840	M33	4/24	254	-	17	-	8	-	F16/F25	415
800	190	130	752	579,5	140	53,5	22	754,5	85	905	950	M36	4/24	254	-	17	-	8	-	F25/F30	581

Пример заказа

«Стейнвал» ТМ.2.04.04.01.250.16.М/Ф (2-х эксцентриковый затвор, корпус из нержавеющей стали, диск из нержавеющей стали, уплотение PTFE, DN 250, PN 1,6 МПа, межфланцевый).

Электронные версии чертежей данного оборудования (AutoCAD 2D, 3D, Компас и Revit) вы можете найти на сайте www.adl.ru

АДЛ — РАЗРАБОТКА, ПРОИЗВОДСТВО И ПОСТАВКИ оборудования для инженерных систем

Компания оставляет за собой право вносить конструктивные изменения

+7 (495) 937-89-68, +7 (495) 221-63-78 | info@adl.ru | www.adl.ru | Интернет-магазин: www.valve.ru

ДИСКОВЫЕ ПОВОРОТНЫЕ ЗАТВОРЫ «СТЕЙНВАЛ» ТМ

Дисковый поворотный 3-х эксцентриковый затвор «Стейнвал» ТМ, DN200–1200

Применение

Затворы поворотные дисковые 3-х эксцентриковые «Стейнвал» подходят для применения в условиях высоких температур и давлений, а также коррозионных сред. В то же время они обладают всеми преимуществами обычных дисковых затворов, такими как: малые габариты и масса, простота монтажа, автоматизации и др. Они применяются в теплоснабжении, энергетике, нефтегазовой, нефтехимической, химической, металлургической, целлюлозно-бумажной и других отраслях промышленности.

Преимущества

- Уплотнение металл по металлу
- Отсутствие протечек
- Герметичное перекрытие в обоих направлениях

Технические характеристики

Диаметр номинальный	DN 200–1200
Номинальное давление PN	PN 1,6 / 2,5 МПа
Температурный диапазон	–40…+350°С

[1] При использовании наборного уплотнения «металл /графит».

- Корпус. Типы: фланцевый, под сварку, межфланцевый.
- Диск имеет уплотнительное кольцо, прокладку и фиксатор. Может быть изготовлен из тех же материалов, что и корпус.
- Шток — цельная конструкция, присоединенная к диску с помощью штифтов. Опирается на подшипниковый узел, поглощающий нагрузку со стороны диска.
- Под уплотнительным кольцом штока находится спирально-навитая прокладка, предотвращающая любые протечки по штоку затвора.
- Уплотнение — универсальное исполнение нержавеющая сталь / графит.
- Подшипники увеличены для минимизации контактного давления. Выполнены из упрочненной нержавеющей стали для уменьшения износа.
- Сальниковая набивка предварительно сжата перед закладкой. Выполнена из графитовых колец. Поджатие сальника регулируется.

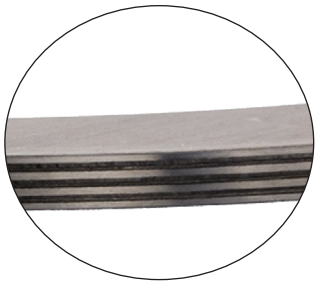

Наборное уплотнение «металл/графит»

Запорный механизм

Для обеспечения герметичного перекрытия затвора в обоих направлениях потока используется инновационная конструкция запорного механизма, обусловленная уникальной геометрией.

Ключевое отличие от обычных дисковых затворов заключается в применении тройного эксцентриситета: два эксцентрика связаны со смещением штока по двум осям относительно симметричного положения и еще один эксцентрик связан с особым седлом конического профиля.

Формой седла является усеченный конус, который обеспечивает полную поверхность контакта с диском даже в зоне, близкой к штоку, где у большинства обычных затворов начинаются протечки, причем трение диска об седло в этой зоне минимально. Уплотнительный пакет в диске надёжно закреплён, но его ламели имеют возможность некоторого радиального перемещения, что придаёт важное свойство уплотнению затвора — гибкость. Кроме того, крутящий момент перекрытия, приложенный к штоку, передаётся на уплотнение, которое благодаря своей конструкции поддерживает однородный контакт с седлом по всей поверхности замкнутой кривой. Получается эффект, аналогичный использованию подпружиненного или мягкого седла, что обеспечивает нулевые протечки в обоих направлениях потока и даёт возможность корпусу и диску расширяться без риска заклинивания. Затвор получает функцию взаимной подстройки диска и корпуса, которая нивелирует деформации конструкции, получаемые вследствие воздействия давления и температуры рабочего процесса.

Затвор имеет герметичность класса «А» в обоих направлениях потока!

Электронные версии чертежей данного оборудования (AutoCAD 2D, 3D, Компас и Revit) вы можете найти на сайте www.adl.ru

ДИСКОВЫЕ ПОВОРОТНЫЕ ЗАТВОРЫ «СТЕЙНВАЛ» ТМ

Дисковый поворотный 3-х эксцентриковый затвор «Стейнвал» ТМ, DN200–1200, PN 2,5 МПа, фланцевый

Рабочие характеристики

PN	2,5 МПа
Макс. перепад давления на затворе, ΔP	2,5 МПа
Испытания на герметичность по корпусу	3,75 МПа
Испытания на герметичность уплотнения	2,75 МПа
Испытание воздухом	0,6 МПа
Температура	−40…+350 °C

Технические характеристики

1. Тест и контроль в соответствии с ГОСТ 9544–2015.

2. Фланцы в соответствии с ГОСТ 12815–12821, ГОСТ 33259-2015.

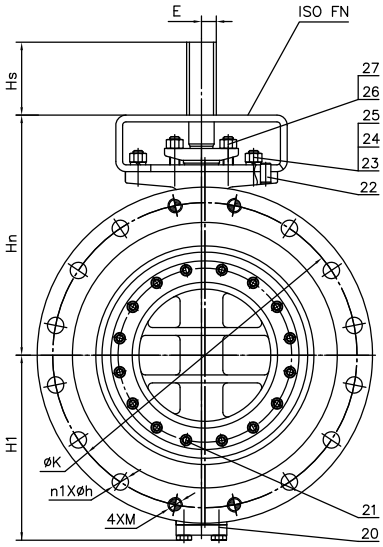

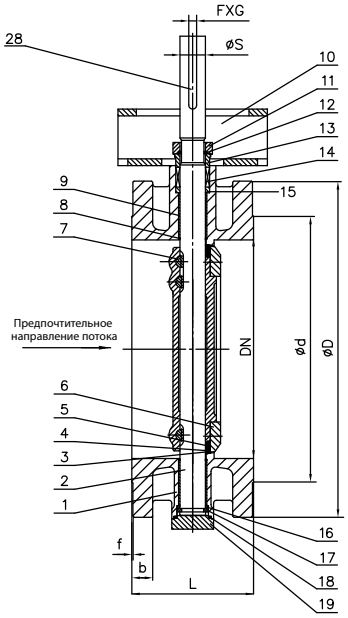

Спецификация

№	Наименование	Материал
1	Корпус	Углер. сталь 20Л (GS-C25+13Cr)
		Нерж. сталь 07Х18Н10Г2С2М2Л (CF8M)
		Нерж. сталь 08Х18Н10 (304)
2	Шток	Нерж. сталь 07Х16Н4Д4Б-Ш (17-4PH)
		Нерж. сталь 14Х17Н2 (431)
3	Диск	Углер. сталь 20Л (GS-C25)
		Нерж. сталь 07Х18Н10Г2С2М2Л (CF8M)
		Нерж. сталь 08Х18Н10 (304)
4	Прокладка	Гибкий графит
5	Уплотнение диска	Нерж. сталь 03Х17Н14М3 + гибкий графит (316 + Flexible Graphite)*
		Нерж. сталь 08Х18Н10 + гибкий графит (304 + Flexible Graphite)*
6	Зажимное кольцо	Нерж. сталь 03Х17Н14М3 (316)
7	Штифт	Нерж. сталь 07Х16Н4Д4Б-Ш (17-4PH)
8	Защитное кольцо	Гибкий графит
9	Опорная муфта	Нерж. сталь 08Х18Н10 (304+SH)
10	Скоба	Углер. сталь Ст 20 (1020)
11	Фланец сальника	Углер. сталь 20Л (GS-C25)
12	Кольцо защиты от вылета	Нерж. сталь 08Х18Н10 (304)

Спецификация

13	Сальник	Нерж. сталь 08Х18Н10 (304)
14	Уплотнение штока	Гибкий графит (Flexible Graphite)
15	Прокладка уплотнения штока	Нерж. сталь 08Х18Н10 (304)
16	Уплотнительный фланец	Нерж. сталь 08Х18Н10 (304)
17	Дополнительное кольцо	Нерж. сталь 08Х18Н10 (304)
18	Спирально-навитая прокладка	Нерж. сталь 08Х18Н10 + гибкий графит (304+Flexible Graphite)
19	Нижняя крышка	Углер. сталь 20Л (A105)
20	Болт	Нерж. сталь 35ХМ (A193 B7)
21	Болт	Нерж. сталь 38ХМ (A193 B7)
22	Штифт	Нерж. сталь 20Х13 (2Cr13)
23	Болт	Нерж. сталь 35ХМ (A193 B7)
24	Шестигр. гайка	Нерж. сталь 35ХМ (A194 2H)
25	Шайба	Углер. сталь 65Г (65Mn)
26	Болт	Нерж. сталь 35ХМ (A193 B7)
27	Шестигр. гайка	Нерж. сталь 35ХМ (A194 2H)
28	Шпонка	Углер. сталь Ст 45 (1045)

* Возможны другие типы уплотнения.

Электронные версии чертежей данного оборудования (AutoCAD 2D, 3D, Компас и Revit) вы можете найти на сайте www.adl.ru

АДЛ — РАЗРАБОТКА, ПРОИЗВОДСТВО И ПОСТАВКИ оборудования для инженерных систем

Компания оставляет за собой право вносить конструктивные изменения

+7 (495) 937-89-68, +7 (495) 221-63-78 | info@adl.ru | www.adl.ru | Интернет-магазин: www.valve.ru

ДИСКОВЫЕ ПОВОРОТНЫЕ ЗАТВОРЫ «СТЕЙНВАЛ» ТМ

Размеры, PN 2,5 МПа

DN	L	ØD	ØK	Ød	b	f	n1×Øh	M	H1	Hn	Hs	ØS	F×G	E	Масса, (кг)
200	152	360	310	278	30	3	8×26	24	191	270	65	26	1×8	17	48
250	165	425	370	335	32	3	8×30	27	226	325	80	30	2×8	19	73
300	178	485	430	395	34	4	12×30	27	264	365	85	36	2×10	23	98
350	190	555	490	450	38	4	12×33	30	289	390	85	40	2×12	26	135
400	216	620	550	505	40	4	12×36	33	325	445	90	45	2×14	29,5	185
500	229	730	660	615	48	4	16×36	33	400	510	120	55	2×18	36,5	290
600	267	845	770	720	58	5	16×39	36	460	590	130	65	2×20	42,5	454
700	292	960	875	820	60	5	20×42	39	520	720	150	75	2×20	47,5	660
800	318	1085	990	930	66	5	20×48	45	590	790	150	85	2×22	53,5	880
900	330	1185	1090	1030	70	5	24×48	45	655	870	220	100	2×28	64	1235
1000	410	1320	1210	1140	74	5	24×56	52	715	930	220	110	2×28	69	1600
1200	470	1530	1420	1350	86	5	28×56	52	880	1080	270	130	2×32	81	по запросу

Значения крутящих моментов и пропускной способности Kv затворов предоставляются по запросу. По вопросам подбора редукторов и приводов обращайтесь к инженерам компании АДЛ.

Пример заказа

«Стейнвал» ТМ.3.03.04.02.350.25.Ф/Ф (3-х эксцентриковый затвор, корпус из углеродистой стали, диск из нержавеющей стали, уплотнение металл/графит, DN 350, PN 2,5 МПа, фланцевый).

Электронные версии чертежей данного оборудования (AutoCAD 2D, 3D, Компас и Revit) вы можете найти на сайте www.adl.ru

ДИСКОВЫЕ ПОВОРОТНЫЕ ЗАТВОРЫ «СТЕЙНВАЛ» ТМ

Дисковый поворотный 3-х эксцентриковый затвор «Стейнвал» ТМ, DN200–1200, PN 2,5 МПа, под сварку

Рабочие характеристики

PN	2,5 МПа
Максимальный перепад давления на затворе, ΔP	2,5 МПа
Испытания на герметичность по корпусу	3,75 МПа
Испытания на герметичность уплотнения	2,75 МПа
Испытание воздухом	0,6 МПа
Температура	–40…+350°C

Технические характеристики

1. Тест и контроль в соответствии с ГОСТ 9544–2015.
2. Концы под сварку в соответствии с ГОСТ 16037–80.

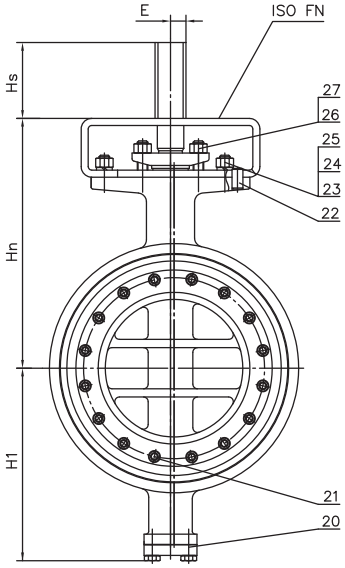

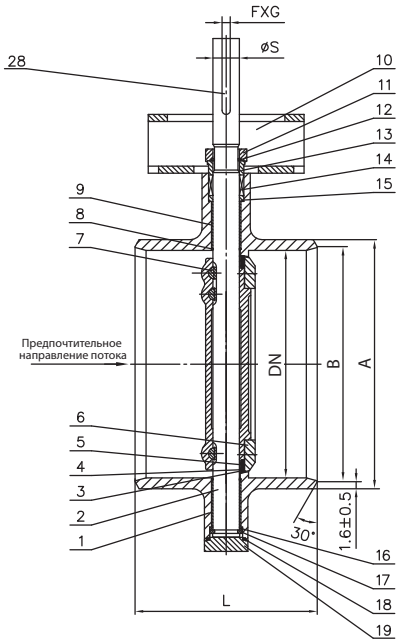

Спецификация

№	Наименование	Материал
1	Корпус	Углер. сталь 17ГС (Q345R+13Cr)
		Нерж. сталь 07Х18Н10Г2С2М2Л (CF8M)
		Нерж. сталь 08Х18Н10 (304)
2	Шток	Нерж. сталь 07Х16Н4Д4Б-Ш (17-4PH)
		Нерж. сталь 14Х17Н2 (431)
3	Диск	Углер. сталь 20Л (GS-C25)
		Нерж. сталь 07Х18Н10Г2С2М2Л (CF8M)
		Нерж. сталь 08Х18Н10 (304)
4	Прокладка	Гибкий графит
5	Уплотнение диска	Нерж. сталь 03Х17Н14М3 + гибкий графит (316 + Flexible Graphite)*
		Нерж. сталь 08Х18Н10 + гибкий графит (304 + Flexible Graphite)*
6	Зажимное кольцо	Нерж. сталь 03Х17Н14М3 (316)
7	Штифт	Нерж. сталь 07Х16Н4Д4Б-Ш (17-4PH)
8	Защитное кольцо	Гибкий графит
9	Опорная муфта	Нерж. сталь 08Х18Н10 (304+SH)
10	Скоба	Углер. сталь Ст 20 (1020)
11	Фланец сальника	Углер. сталь 20Л (GS-C25)
12	Кольцо защиты от вылета	Нерж. сталь 08Х18Н10 (304)

Спецификация

13	Сальник	Нерж. сталь 08Х18Н10 (304)
14	Уплотнение штока	Гибкий графит (Flexible Graphite)
15	Прокладка уплотнения штока	Нерж. сталь 08Х18Н10 (304)
16	Уплотнительный фланец	Нерж. сталь 08Х18Н10 (304)
17	Дополнительное кольцо	Нерж. сталь 08Х18Н10 (304)
18	Спирально-навитая прокладка	Нерж. сталь 08Х18Н10 + гибкий графит (304 + Flexible Graphite)
19	Нижняя крышка	Углер. сталь 20Л (A105)
20	Болт	Нерж. сталь 35ХМ (A193 B7)
21	Болт	Нерж. сталь 38ХМ (A193 B7)
22	Штифт	Нерж. сталь 20Х13 (2Cr13)
23	Болт	Нерж. сталь 35ХМ (A193 B7)
24	Шестигр. гайка	Нерж. сталь 35ХМ (A194 2H)
25	Шайба	Углер. сталь 65Г (65Mn)
26	Болт	Нерж. сталь 35ХМ (A193 B7)
27	Шестигр. гайка	Нерж. сталь 35ХМ (A194 2H)
28	Шпонка	Углер. сталь Ст 45 (1045)

* Возможны другие типы уплотнения.

Электронные версии чертежей данного оборудования (AutoCAD 2D, 3D, Компас и Revit) вы можете найти на сайте www.adl.ru

АДЛ — РАЗРАБОТКА, ПРОИЗВОДСТВО И ПОСТАВКИ оборудования для инженерных систем

Компания оставляет за собой право вносить конструктивные изменения

+7 (495) 937-89-68, +7 (495) 221-63-78 | info@adl.ru | www.adl.ru | Интернет-магазин: www.valve.ru

ДИСКОВЫЕ ПОВОРОТНЫЕ ЗАТВОРЫ «СТЕЙНВАЛ» ТМ

Размеры, PN 2,5 МПа

DN	A	B	L	H1	Hn	Hs	ØS	F×G	E	Масса, (кг)
200	219	205	230	191	270	65	26	1×8	17	35
250	273	257	250	226	325	80	30	2×8	19	55
300	325	309	270	264	365	85	36	2×10	23	65
350	377	361	290	289	390	85	40	2×12	26	80
400	426	410	310	325	445	90	45	2×14	29,5	120
500	530	514	350	400	510	120	55	2×18	36,5	195
600	630	612	390	460	590	130	65	2×20	42,5	305
700	720	702	430	520	720	150	75	2×20	47,5	470
800	820	800	470	590	790	150	85	2×22	53,5	700
900	920	900	510	655	870	220	100	2×28	64	950
1000	1020	996	550	715	930	220	110	2×28	69	1160
1200	1220	1196	630	880	1080	270	130	2×32	81	по запросу

Значения крутящих моментов и пропускной способности Kv затворов предоставляются по запросу. По вопросам подбора редукторов и приводов обращайтесь к инженерам компании АДЛ.

Пример заказа

«Стейнвал» ТМ.3.03.04.02.500.25.С/С — (3-х эксцентриковый затвор, корпус из углеродистой стали, диск из нержавеющей стали, уплотнение металл/графит, DN 500, PN 2,5 МПа, под сварку).

Электронные версии чертежей данного оборудования (AutoCAD 2D, 3D, Компас и Revit) вы можете найти на сайте www.adl.ru

ДИСКОВЫЕ ПОВОРОТНЫЕ ЗАТВОРЫ «СТЕЙНВАЛ» ТМ

Дисковый поворотный 3-х эксцентриковый затвор «Стейнвал» ТМ, DN200–1000, PN 1,6 МПа, межфланцевый

Рабочие характеристики

PN	1,6 МПа
Максимальный перепад давления на затворе, ΔP	1,6 МПа
Испытания на герметичность по корпусу	2,4 МПа
Испытания на герметичность уплотнения	1,76 МПа
Испытание воздухом	0,6 МПа
Температура	–40…+350 °C

Технические характеристики

Тест и контроль в соответствии с ГОСТ 9544-2015.

Сделано в ADL

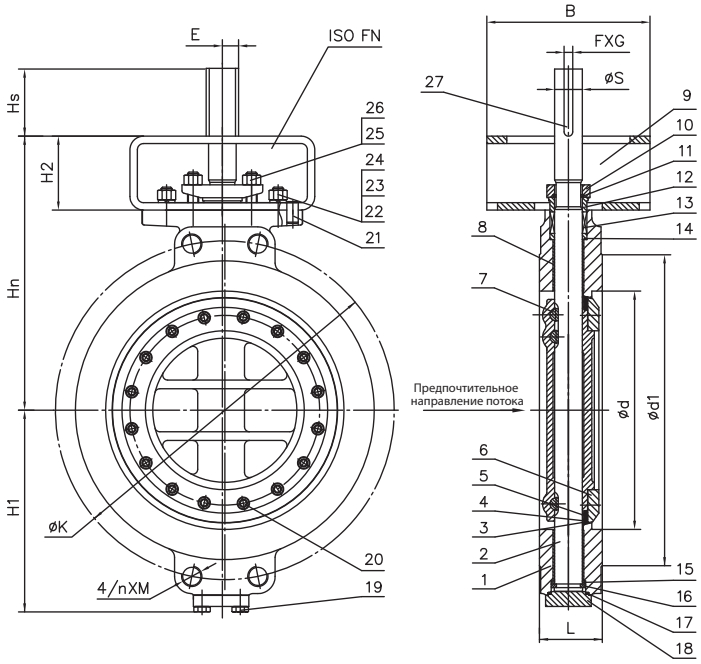

Спецификация

№	Наименование	Материал
1	Корпус	Углер. сталь 20Л (GS-C25+13Cr)
		Нерж. сталь 07Х18Н10Г2С2М2Л (CF8M)
		Нерж. сталь 08Х18Н10 (304)
2	Шток	Нерж. сталь 07Х16Н4Д4Б-Ш (17-4PH)
		Нерж. сталь 14Х17Н2 (431)
3	Диск	Углер. сталь 20Л (GS-C25)
		Нерж. сталь 07Х18Н10Г2С2М2Л (CF8M)
		Нерж. сталь 08Х18Н10 (304)
4	Прокладка	Гибкий графит
5	Уплотнение диска	Нерж. сталь 03Х17Н14М3 + гибкий графит (316+Flexible Graphite)*
		Нерж. сталь 08Х18Н10 + гибкий графит (304 + Flexible Graphite)
6	Зажимное кольцо	Нерж. сталь 03Х17Н14М3 (316)
7	Штифт	Нерж. сталь 07Х16Н4Д4Б-Ш (17-4PH)
8	Опорная муфта	Нерж. сталь 08Х18Н10 (304+SH)
9	Скоба	Углер. сталь Ст 20 (1020)
10	Фланец сальника	Углер. сталь 20Л (GS-C25)
11	Кольцо защиты от вылета	Нерж. сталь 08Х18Н10 (304)
12	Сальник	Нерж. сталь 08Х18Н10 (304)

Спецификация

13	Уплотнение штока	Гибкий графит (Flexible Graphite)
14	Прокладка уплотнения штока	Нерж. сталь 08Х18Н10 (304)
15	Уплотнительный фланец	Нерж. сталь 08Х18Н10 (304)
16	Дополнительное кольцо	Нерж. сталь 08Х18Н10 (304)
17	Спирально-навитая прокладка	Нерж. сталь 08Х18Н10 +гибкий графит (304+Flexible Graphite)
18	Нижняя крышка	Углер. сталь 20Л (A105)
19	Болт	Нерж. сталь 35ХМ (A193 B7)
20	Болт	Нерж. сталь 38ХМ (A193 B7)
21	Штифт	Нерж. сталь 20Х13 (2Cr13)
22	Болт	Нерж. сталь 35ХМ (A193 B7)
23	Шестигр. гайка	Нерж. сталь 35ХМ (A194 2H)
24	Шайба	Углер. сталь 65Г (65Mn)
25	Болт	Нерж. сталь 35ХМ (A193 B7)
26	Шестигр. гайка	Нерж. сталь 35ХМ (A194 2H)
27	Шпонка	Углер. сталь Ст 45 (1045)

* Возможны другие типы уплотнения.

Электронные версии чертежей данного оборудования (AutoCAD 2D, 3D, Компас и Revit) вы можете найти на сайте www.adl.ru

АДЛ — РАЗРАБОТКА, ПРОИЗВОДСТВО И ПОСТАВКИ оборудования для инженерных систем

Компания оставляет за собой право вносить конструктивные изменения

+7 (495) 937-89-68, +7 (495) 221-63-78 | info@adl.ru | www.adl.ru | Интернет-магазин: www.valve.ru

ДИСКОВЫЕ ПОВОРОТНЫЕ ЗАТВОРЫ «СТЕЙНВАЛ» ТМ

Размеры, PN 1,6 МПа

DN	L	ØK	Ød	Ød1	n×M	H1	Hn	H2	B	Hs	ØS	F×G	E	Масса, (кг)
200	71	295	203	268	-	191	270	80	100	65	26	1×8	17	21
250	76	355	254	324	-	226	325	100	120	65	30	2×8	19	33
300	83	410	305	375	-	264	365	100	120	80	36	2×10	23	49
350	92	470	337	435	16×24	289	390	100	160	85	40	2×12	26	73
400	102	525	387	485	16×27	325	445	120	160	85	45	2×14	29,5	105
500	127	650	489	584	20×30	400	510	120	300	90	55	2×18	36,5	173
600	154	770	591	692	20×33	460	570	120	300	110	65	2×20	42,5	265
700	165	840	692	800	24×33	520	680	140	350	110	75	2×20	47,5	400
800	190	950	788	905	24×36	590	790	180	415	150	85	2×22	53,5	545
900	203	1050	889	1005	28×36	655	850	180	415	165	90	2×25	57,5	700
1000	216	1170	991	1115	28×39	715	910	200	560	165	100	2×28	64	850

Значения крутящих моментов и пропускной способности Kv затворов предоставляются по запросу. По вопросам подбора редукторов и приводов обращайтесь к инженерам компании АДЛ.

Пример заказа

«Стейнвал» ТМ.3.03.04.02.800.16.М/Ф (3-х эксцентриковый затвор, корпус из углеродистой стали, диск из нержавеющей стали, уплотнение металл/графит, DN 800, PN 1,6 МПа, межфланцевый).

Электронные версии чертежей данного оборудования (AutoCAD 2D, 3D, Компас и Revit) вы можете найти на сайте www.adl.ru

ДИСКОВЫЕ ПОВОРОТНЫЕ ЗАТВОРЫ «СТЕЙНВАЛ» ТМ

Дисковый поворотный 3-х эксцентриковый затвор «Стейнвал» ТМ, DN200–1200, PN 2,5 МПа с электроприводом серий SQ, SA/GS

SQ

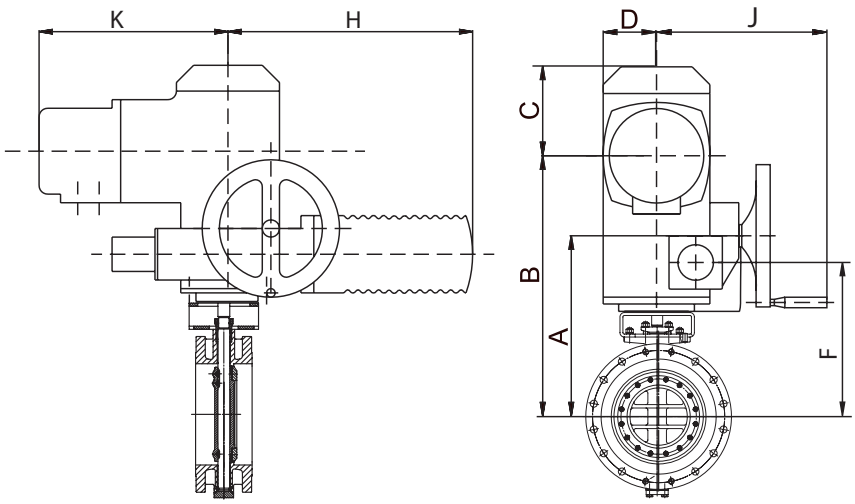

SA / GS

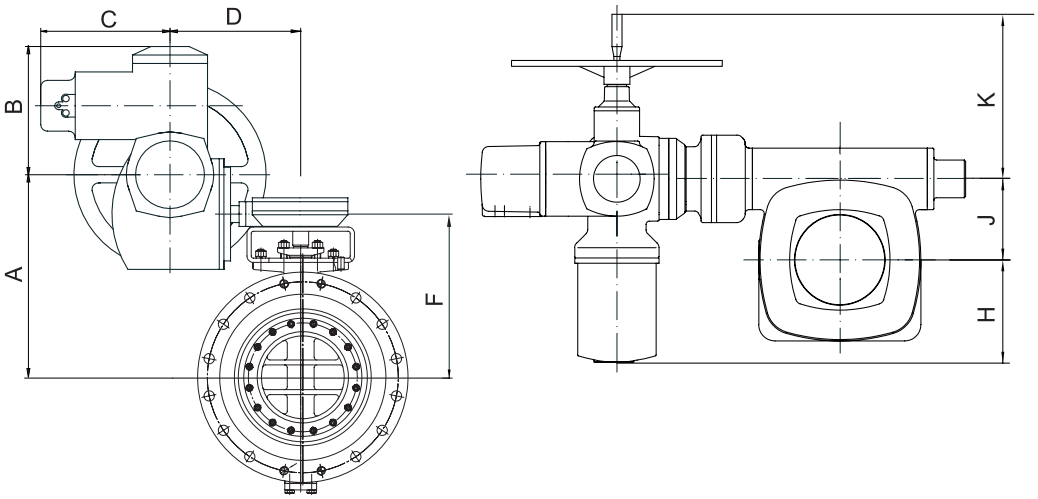

Параметры затворов «Стейнвал» с электроприводом серий SQ, SA/GS

DN	Привод	A	B	C	D	F	H	J	K	Масса, (кг)		Артикул	
										Ф/Ф	С/С	Ф/Ф	С/С
200	SQ12.2	375	465	121	75	343	301	233	220	77	64	FQ02B220446	FQ02A227200
250	SA10.2/GS80.3 (SQ14.2)	423	198	210	210	372	203	80	254	115	97	FQ02B345058	FQ02A227201
300	SA07.6/GS100.3/VZ4.3 (SQ14.2)	485	198	210	337	445	164	100	250	158	125	FQ02B219463	FQ02A227202
350	SA07.6/GS100.3/VZ4.3	510	198	210	337	470	164	100	250	195	140	FQ02B219464	FQ02A227206
400	SA10.2/GS125.3/VZ4.3	565	198	210	342	520	139	125	250	252	187	FQ02B219466	FQ02A227234
500	SA10.2/GS125.3/VZ4.3	640	198	210	344	585	158	125	254	362	267	FQ02B224953	FQ02A218828
600	SA10.2/GS160.3/GZ160.3 (8:1)	715	198	210	420	665	123	160	254	571	422	FQ02B224121	FQ02A226895
700	SA10.2/GS200.3/GZ200.3 (16:1)	860	198	210	550	815	83	200	254	856	667	FQ02B224044	FQ02A222236
800	SA10.2/GS200.3/GZ200.3 (16:1)	930	198	210	550	885	83	200	254	1076	896	FQ02B226545	FQ02A222012
900	SA14.2/GS250.3/GZ250.3 (16:1)	1072	219	226	570	1005	139	250	336	1595	1310	FQ02B359241	FQ02A232616
1000	SA14.2/GS250.3/GZ250.3 (16:1)	1132	219	226	570	1065	139	250	336	1960	1520	FQ02B226539	FQ02A222238
1200	SA14.2/GS315/GZ30.1 (848:1) 140 % режим	1299	219	226	756	1232	74	315	336	По запросу	По запросу	FQ02B227582	FQ02A222239

Электронные версии чертежей данного оборудования (AutoCAD 2D, 3D, Компас и Revit) вы можете найти на сайте www.adl.ru

АДЛ — РАЗРАБОТКА, ПРОИЗВОДСТВО И ПОСТАВКИ оборудования для инженерных систем

Компания оставляет за собой право вносить конструктивные изменения

+7 (495) 937-89-68, +7 (495) 221-63-78 | info@adl.ru | www.adl.ru | Интернет-магазин: www.valve.ru

ДИСКОВЫЕ ПОВОРОТНЫЕ ЗАТВОРЫ «СТЕЙНВАЛ» ТМ

Дисковый поворотный 3-х эксцентриковый затвор «Стейнвал» ТМ, DN200–1200 с редуктором

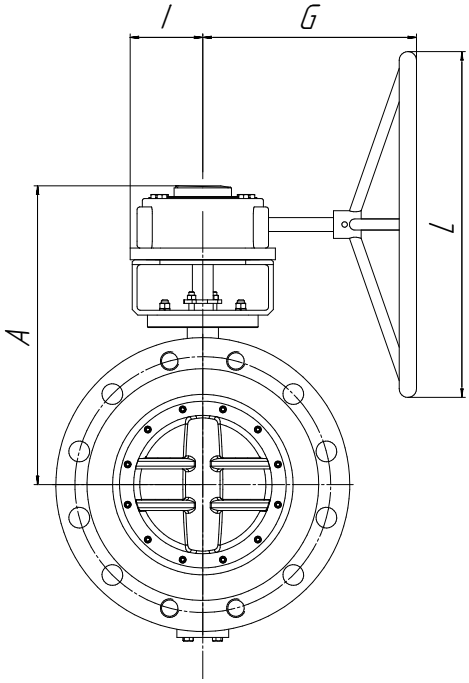

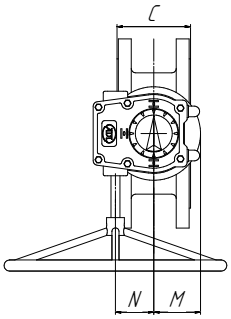

Фланцевый

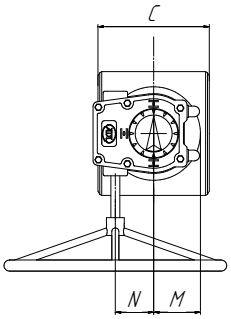

Под приварку

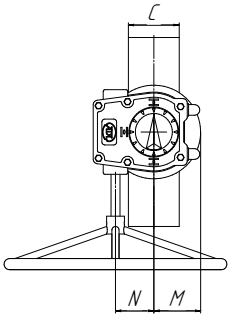

Межфланцевый

Параметры затворов «Стейнвал» фланцевых и под приварку с редуктором

DN	Тип редуктора	A	C		G	I	L	M	N	Масса, (кг)		Артикул	
			Ф/Ф	С/С						Ф/Ф	С/С	Ф/Ф	С/С
200	Q-2000 K	375	152	230	189	127,5	500	131,75	86	65	45	GR03B695656	GR03A695655
250	Q-2000 K	430	165	250	189	127,5	500	131,75	86	90	63	GR03B695730	GR03A695659
300	Q-2000 K	470	178	270	189	127,5	500	131,75	86	115	82	GR03B695731	GR03A695662
350	Q-4500 K	501,5	190	290	286	107	400	129,5	130	162	106	GR03B695732	GR03A695663
400	Q-4500 K	551,5	216	310	286	107	400	129,5	130	215	148	GR03B695733	GR03A695664
500	Q-7000 K	634,5	229	350	306	150	500	167,5	130	332	242	GR03B695735	GR03A695666
600	Q-17000 K	723,5	267	390	358,5	185	600	206	182	534	386	GR03B695736	GR03A695679
700	Q-17000 K	853,5	292	430	358,5	185	600	206	182	734	539	GR03B695737	GR03A695724
800	Q-26000 K	923	318	470	353,5	185	600	203,5	182	1038	770	GR03B695738	GR03A695726
900	Q-32000 K	1049	330	510	414,5	257,5	600	285	256	1359	1082	GR03B695739	GR03A695727
1000	Q-50000 K	1135	410	550	480	252,5	600	314,6	238	1779	1351	GR03B695741	GR03A695728
1200	Q-70000 K	1272	470	630	480	252,5	800	314,6	238	2728	2129	GR03B695742	GR03A695729

Параметры затворов «Стейнвал» межфланцевых с редуктором

DN	Тип редуктора	A	C	G	I	L	M	N	Масса, (кг)	Артикул
200	X-48 K	346	71	245	73	250	87,5	61	27	GR03C695657
250	X-60 K	418	76	229,5	90,5	400	116	92	42	GR03C695827
300	X-60 K	458	83	229,5	90,5	400	116	92	58	GR03C695828
350	Q-2000 K	495	92	189	127,5	500	131,75	86	90	GR03C695829
400	Q-4500 K	556,5	102	286	107	400	129,5	130	130	GR03C695830
500	Q-7000 K	634,5	127	306	150	400	167,5	130	213	GR03C695831
600	Q-7000 K	694,5	154	306	150	500	167,5	130	305	GR03C695832
700	Q-17000 K	813,5	165	358,5	185	600	206	182	469	GR03C695833
800	Q-17000 K	923,5	190	358,5	185	600	206	182	614	GR03C695834
900	Q-26000 K	983	203	353,5	185	600	203,5	182	842	GR03C695835
1000	Q-32000 K	1099	216	414,5	257,5	600	285	256	1044	GR03C695836

Электронные версии чертежей данного оборудования (AutoCAD 2D, 3D, Компас и Revit) вы можете найти на сайте www.adl.ru

ШИБЕРНЫЕ ЗАТВОРЫ «ГРАНОКС»

Маркировка

VG	DN100	PN10	02	01	D/A
1	2	3	4	5	6

1 **Модель**

EX	односторонний затвор
EB	двусторонний затвор
VG	двусторонний затвор для абразивных сред
TL	двусторонний затвор со сквозным ножом
DT	двусторонний затвор с двумя ножами
CR	односторонний затвор повышенной прочности

2 **Номинальный диаметр**

DN50	DN150	DN450	DN900
DN65	DN250	DN500	DN1000
DN80	DN300	DN600	
DN100	DN350	DN700	
DN125	DN400	DN800	

3 **Номинальное давление**

PN10
PN16

4 **Материал корпуса**

01	Чугун
02	Угл. сталь
03	Нерж. сталь

5 **Седловое уплотнение**

01	Металл/металл
02	EPDM
03	Nitrile
04	Viton
05	Натуральная резина
06	PTFE

6 **Управление**

H/W	Штурвал выдвижной шток
H/W (N)	Штурвал невыдвижной шток
R	Редуктор выдвижной шток
R (N)	Редуктор невыдвижной шток
L	Рычаг
CH	Цепь
E/A	Электропривод
D/A	Пневмопривод двойного действия
S/A НЗ	Пневмопривод с возвратной пружиной НЗ
S/A НО	Пневмопривод с возвратной пружиной НО
H/A	Гидропривод

Пример заказа

VG-DN250-PN10-01-05-R, DN250, PN10, м/ф, корпус чугун, нож нерж.сталь, седло Натуральная резина, редуктор выдвижной шток

Электронные версии чертежей данного оборудования (AutoCAD 2D, 3D, Компас и Revit) вы можете найти на сайте www.adl.ru

АДЛ — РАЗРАБОТКА, ПРОИЗВОДСТВО И ПОСТАВКИ оборудования для инженерных систем

Компания оставляет за собой право вносить конструктивные изменения

+7 (495) 937-89-68, +7 (495) 221-63-78 | info@adl.ru | www.adl.ru | Интернет-магазин: www.valve.ru

ШИБЕРНЫЕ ЗАТВОРЫ «ГРАНОКС»

Шиберный (ножевой) затвор серии EX

СДЕЛАНО В АДЛ

Конструкция корпуса и седлового уплотнения одностороннего ножевого затвора серии EX исключает возможность засорения затвора взвешенными твердыми частицами и позволяет использовать данную арматуру в таких отраслях промышленности, как:

- целлюлозно-бумажная промышленность;
- очистные сооружения, хозяйственно-бытовые/фекальные сточные воды и канализационные сети;
- пищевая промышленность;
- горнодобывающая промышленность;
- энергетика;
- химическая промышленность;
- цементное производство и другие.

Корпус

В корпусе каждого затвора находятся мягкие направляющие ножа, которые обеспечивают надежное закрытие затвора. Возможно регулировать ход ножа с помощью специального винта.

Седловое уплотнение

Седло в шиберных ножевых затворах снабжено уплотнительным кольцом, обеспечивающим функцию компенсации износа. Это обеспечивает превосходную герметичность седла и длительный срок службы.

Нож

Нож каждого затвора имеет хромированное покрытие для повышения стойкости к износу.

Возможно регулирование с помощью V-порт

Технические характеристики

Номинальный диаметр	DN50–DN600 (большие диаметры по запросу)
Номинальное давление	PN 10
Присоединение	Межфланцевое
Применяемые среды	Целлюлоза, сточные воды, угольный шлам, сироп, шлак

Рабочее давление

DN, (мм)	Максимальное рабочее давление, (МПа)
50–250	1
300–450	0,7
500–600	0,4

Технические характеристики

Материал	t°	Применение
EPDM	120°C	Слабоагрессивные среды
NBR	90°C	Масла, нефтепродукты
VITON	200°C	Высокотемпературные среды
PTFE	200°C	Коррозионные среды

Электронные версии чертежей данного оборудования (AutoCAD 2D, 3D, Компас и Revit) вы можете найти на сайте www.adl.ru

ШИБЕРНЫЕ ЗАТВОРЫ «ГРАНОКС»

Шиберный (ножевой) затвор серии EX

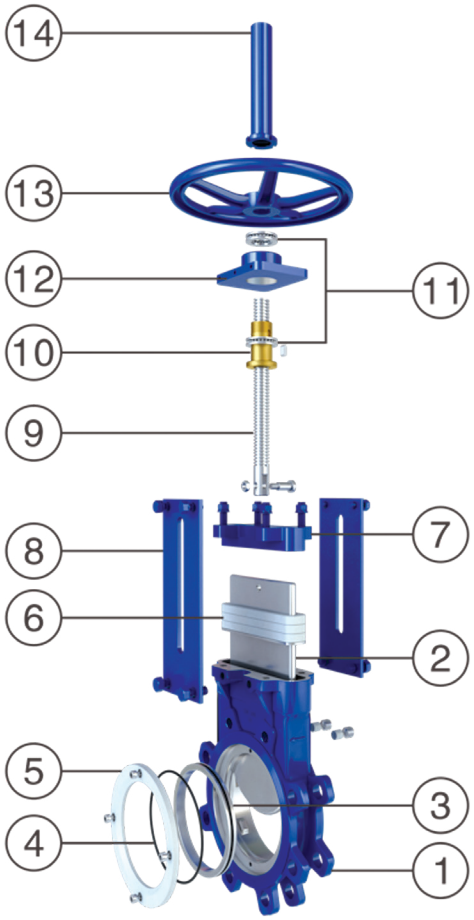

Спецификация

1	Корпус	Ст. 20 (WCB)	08Х18Н10 (CF8)	03Х17Н14М3 (CF8M)
2	Нож	08Х18Н10 (304)	08Х18Н10 (304)	03Х17Н14М3 (316)
3	Седло	металл/металл или EPDM		
4	Уплотнительное кольцо	NBR		
5	Фиксатор	Ст. 20 (WCB)	08Х18Н10 (CF8)	03Х17Н14М3 (CF8M)
6	Уплотнение по корпусу	PTFE		
7	Сальник	Ст. 20 (WCB)	08Х18Н10 (CF8)	03Х17Н14М3 (CF8M)
8	Стержень	Ст3кп	08Х18Н10 (304)	08Х18Н10 (304)
9	Шток	20Х13	20Х13	20Х13
10	Ходовая гайка	латунь	латунь	латунь
11	Подшипник	сталь 65Г	сталь 65Г	сталь 65Г
12	Подшипниковый узел	Ст. 20 (WCB)	Ст. 20 (WCB)	Ст. 20 (WCB)
13	Штурвал	СЧ30		
14	Защита штока	08Х18Н10 (304)	08Х18Н10 (304)	08Х18Н10 (304)
15	Крепеж	08Х18Н10	08Х18Н10	10Х17Н13М12

Электронные версии чертежей данного оборудования (AutoCAD 2D, 3D, Компас и Revit) вы можете найти на сайте www.adl.ru

АДЛ — РАЗРАБОТКА, ПРОИЗВОДСТВО И ПОСТАВКИ оборудования для инженерных систем

Компания оставляет за собой право вносить конструктивные изменения

+7 (495) 937-89-68, +7 (495) 221-63-78 | info@adl.ru | www.adl.ru | Интернет-магазин: www.valve.ru

ШИБЕРНЫЕ ЗАТВОРЫ «ГРАНОКС»

Шиберный (ножевой) затвор серии EX

Управление

Ручное:

- штурвал (с невыдвижным штоком);
- штурвал (выдвижной шток);
- редуктор;
- рычаг.

Сервоприводы:

- электропривод;
- пневмопривод;
- гидропривод.

Аксессуары:

- ручной дублер;
- позиционер;
- соленоидный клапан;
- концевые выключатели.

Другие опции

- V-порт;
- Отверстие для промывки.

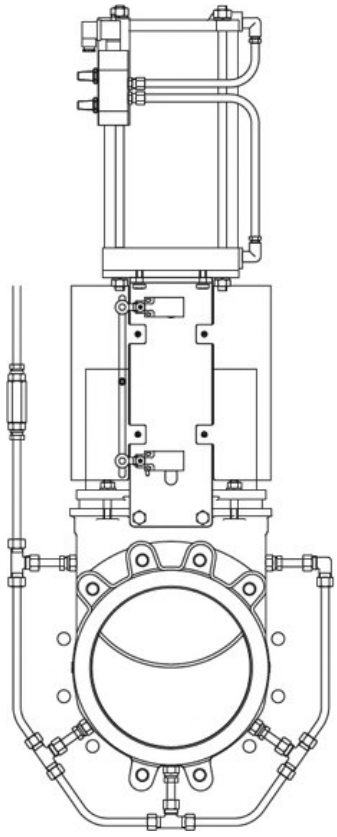

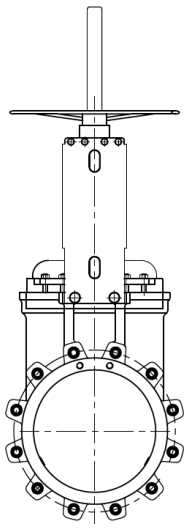

Штурвал с выдвижным штоком

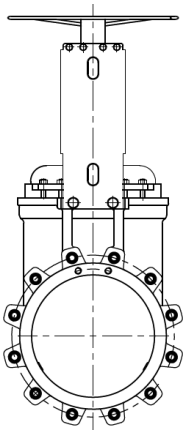

Штурвал с невыдвижным штоком

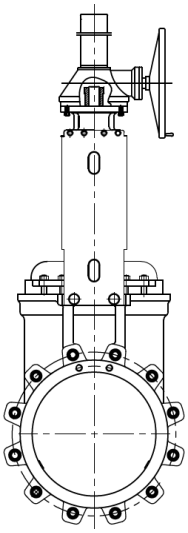

Редуктор

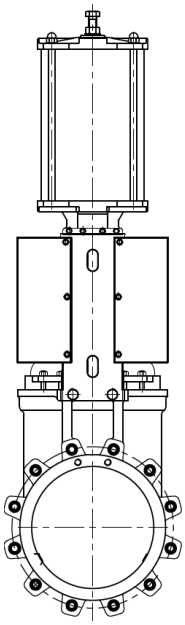

Пневмопривод

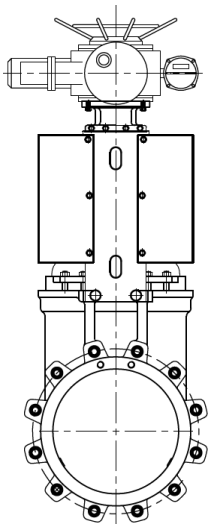

Электропривод

Электронные версии чертежей данного оборудования (AutoCAD 2D, 3D, Компас и Revit) вы можете найти на сайте www.adl.ru

ШИБЕРНЫЕ ЗАТВОРЫ «ГРАНОКС»

Шиберный (ножевой) затвор серии EX (выдвижной шток)

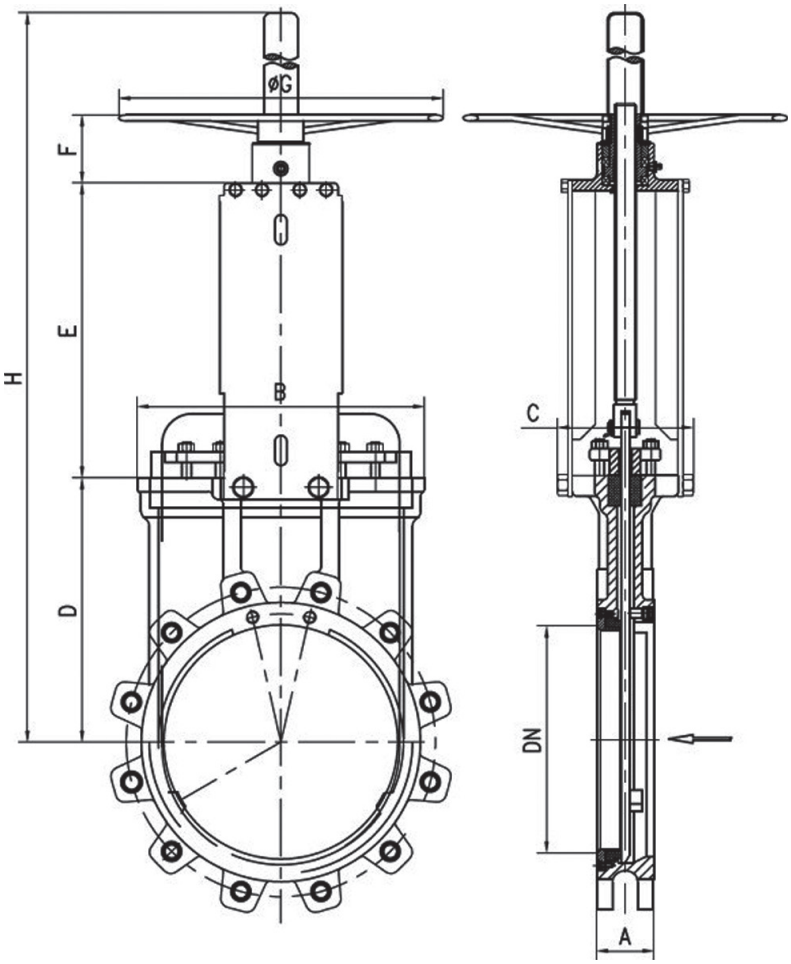

Размеры, (мм)

DN	A	B	C	D	E	F	G	H	Вес, (кг)
50	48	135	106	100	129	85	180	395	9
65	48	155	106	115	147	85	180	436	11
80	51	175	106	121	168	85	200	478	12
100	51	163	106	138	192	85	200	545	16
125	57	192	120	160	215	87	250	630	20
150	57	216	130	185	245	87	280	705	25
200	70	271	130	235	302	105	300	890	43
250	70	335	140	300	355	105	350	1065	62
300	76	381	160	350	401	105	400	1200	78
350	76	436	180	400	465	117	450	1375	112
400	89	505	180	455	511	117	450	1525	154

Электронные версии чертежей данного оборудования (AutoCAD 2D, 3D, Компас и Revit) вы можете найти на сайте www.adl.ru

АДЛ — РАЗРАБОТКА, ПРОИЗВОДСТВО И ПОСТАВКИ оборудования для инженерных систем

Компания оставляет за собой право вносить конструктивные изменения

+7 (495) 937-89-68, +7 (495) 221-63-78 | info@adl.ru | www.adl.ru | Интернет-магазин: www.valve.ru

ШИБЕРНЫЕ ЗАТВОРЫ «ГРАНОКС»

Шиберный (ножевой) затвор серии EX (невыдвижной шток)

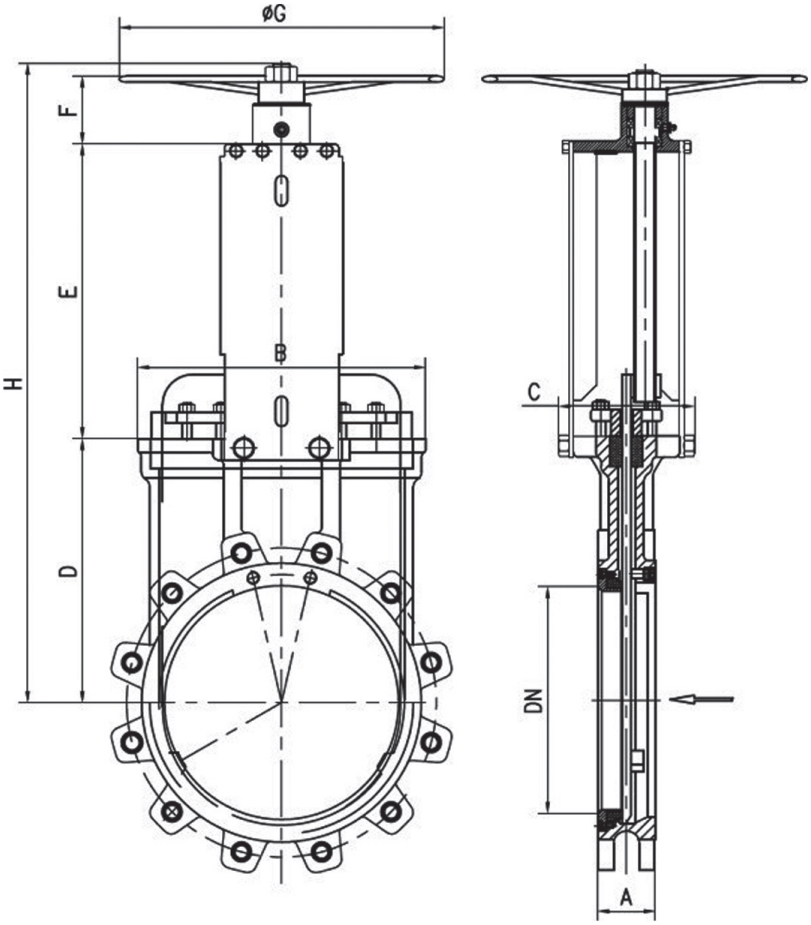

Размеры, (мм)									
DN	A	B	C	D	E	F	G	H	Вес, (кг)
50	48	135	106	100	129	85	180	315	9
65	48	155	106	115	147	85	180	350	11
80	51	175	106	121	168	85	200	375	12
100	51	163	106	138	192	85	200	415	16
125	57	192	120	160	215	87	250	465	20
150	57	216	130	185	245	87	280	520	25
200	70	271	130	235	302	105	300	645	43
250	70	335	140	300	355	105	350	760	62
300	76	381	160	350	401	105	400	860	78
350	76	436	180	400	465	117	450	982	112
400	89	505	180	455	511	117	450	1083	154

Электронные версии чертежей данного оборудования (AutoCAD 2D, 3D, Компас и Revit) вы можете найти на сайте www.adl.ru

ШИБЕРНЫЕ ЗАТВОРЫ «ГРАНОКС»

Шиберный (ножевой) затвор серии EX с редуктором

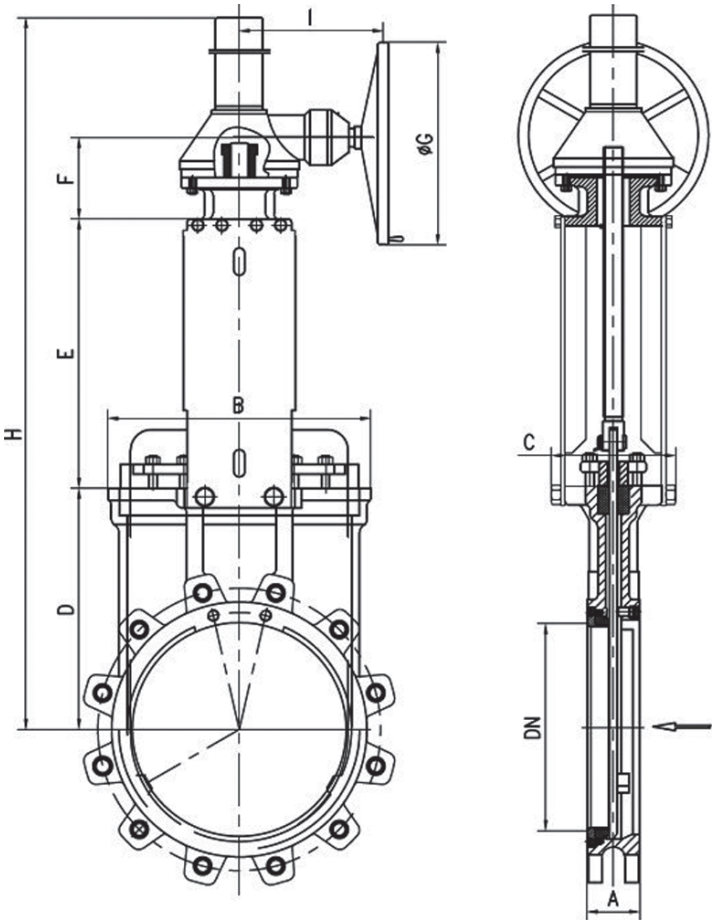

Размеры, (мм)

DN	A	B	C	D	E	F	G	H	I	Вес, (кг)
200	70	271	130	235	302	105	310	1065	150	60
250	70	335	140	300	355	105	310	1230	150	88
300	76	381	160	350	401	105	310	1415	170	103
350	76	436	180	400	465	117	310	1590	170	163
400	89	505	180	455	511	117	310	1740	170	204
450	89	550	240	510	580	178	460	1810	233	238
500	114	600	270	560	640	178	460	1950	233	265
600	114	700	270	650	740	178	460	2205	233	300

Электронные версии чертежей данного оборудования (AutoCAD 2D, 3D, Компас и Revit) вы можете найти на сайте www.adl.ru

АДЛ — РАЗРАБОТКА, ПРОИЗВОДСТВО И ПОСТАВКИ оборудования для инженерных систем

Компания оставляет за собой право вносить конструктивные изменения

+7 (495) 937-89-68, +7 (495) 221-63-78 | info@adl.ru | www.adl.ru | Интернет-магазин: www.valve.ru

ШИБЕРНЫЕ ЗАТВОРЫ «ГРАНОКС»

Шиберный (ножевой) затвор серии EX с пневмоприводом

Пневмопривод двойного действия:

≤DN200 — алюминиевый цилиндр

≥DN250 — стальной цилиндр

Рабочее давление воздуха:

0,4–0,7 МПа.

Дополнительно (на заказ):

- Ручной дублер
- Позиционеры
- Соленоидные клапаны

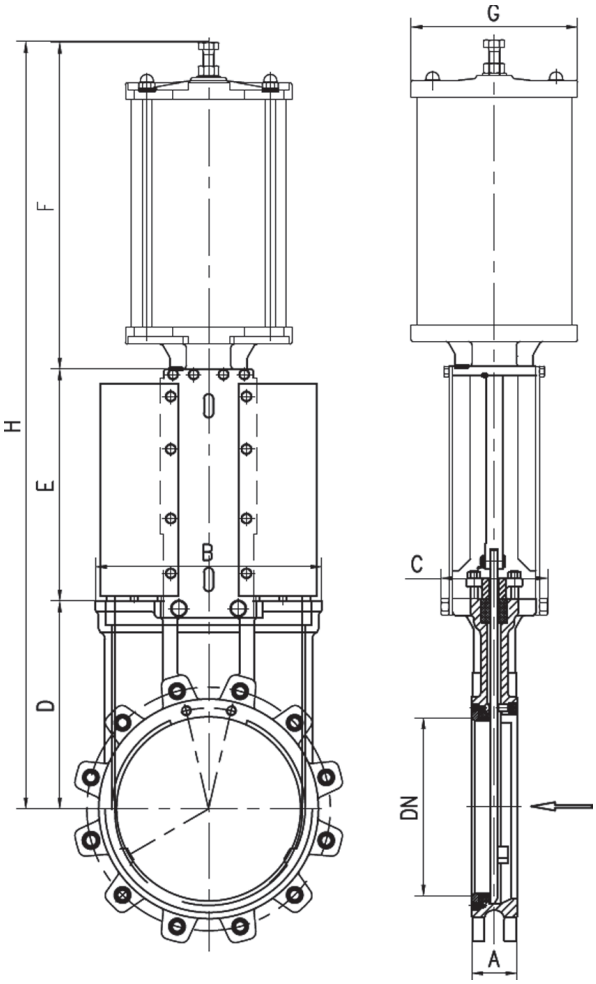

Размеры, (мм)

DN	A	B	C	D	E	F	G	H	Вес, (кг)
50	48	135	106	100	129	230	100	460	15
65	48	155	106	115	147	245	100	510	17
80	51	175	106	121	168	270	120	560	18
100	51	163	106	138	192	300	120	630	22
125	57	192	120	160	215	330	150	705	29
150	57	216	130	185	245	350	150	780	34
200	70	271	130	235	302	440	195	980	69
250	70	335	140	300	355	505	240	1160	101
300	76	381	160	350	401	550	280	1300	138
350	76	436	180	400	465	620	380	1485	210
400	89	505	180	455	511	670	395	1640	250
450	89	550	240	510	580	710	395	1800	310
500	114	600	270	560	640	800	425	2000	347
600	114	700	270	650	740	910	425	2300	392

Электронные версии чертежей данного оборудования (AutoCAD 2D, 3D, Компас и Revit) вы можете найти на сайте www.adl.ru

ШИБЕРНЫЕ ЗАТВОРЫ «ГРАНОКС»

Фланцевое присоединение

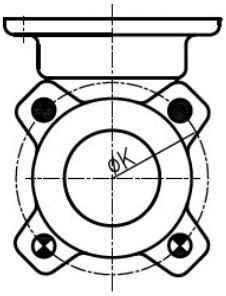

DN50

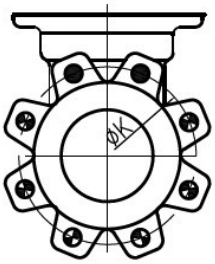

DN65–DN200

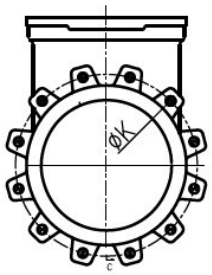

DN250–DN300

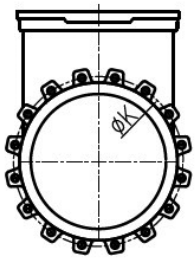

DN350–DN400

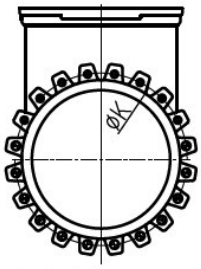

DN450–DN600

Резьбовые глухие отверстия

Резьбовые сквозные отверстия

Сквозные отверстия

Размеры, (мм)

DN	K	n°	M	T	
50	125	4	M-16	11	2 – 2 – 2
65	145	4	M-16	11	2 – 2 – 2
80	160	8	M-16	11	2 – 6 – 6
100	180	8	M-16	11	2 – 6 – 6
125	210	8	M-16	11	2 – 6 – 6
150	240	8	M-20	14	2 – 6 – 6
200	295	8	M-20	14	2 – 6 – 6
250	350	12	M-20	18	4 – 8 – 8
300	400	12	M-20	18	4 – 8 – 8
350	460	16	M-20	22	6 – 10 – 10
400	515	16	M-24	24	6 – 10 – 10
450	565	20	M-24	24	8 – 12 – 12
500	620	20	M-24	24	8 – 12 – 12
600	725	20	M-27	24	8 – 12 – 12

Электронные версии чертежей данного оборудования (AutoCAD 2D, 3D, Компас и Revit) вы можете найти на сайте www.adl.ru

АДЛ — РАЗРАБОТКА, ПРОИЗВОДСТВО И ПОСТАВКИ оборудования для инженерных систем

Компания оставляет за собой право вносить конструктивные изменения

+7 (495) 937-89-68, +7 (495) 221-63-78 | info@adl.ru | www.adl.ru | Интернет-магазин: www.valve.ru

ШИБЕРНЫЕ ЗАТВОРЫ «ГРАНОКС»

Шиберный (ножевой) затвор серии EB

СДЕЛАНО В АДЛ

Применение

Двусторонние ножевые затворы серии EB предназначены для применения в различных отраслях промышленности. Конструкция корпуса и седлового уплотнения исключает возможность засорения затвора твердыми частицами и позволяет использовать данную арматуру в таких отраслях промышленности, как:

- очистные сооружения, хозяйственно-бытовые/фекальные сточные воды и канализационные сети;
- пищевая промышленность;
- химическая промышленность;
- целлюлозно-бумажная промышленность;
- горно-обогатительные комбинаты
- и другие

Корпус

- Цельная структура корпуса обеспечивает простоту сборки и отсутствие утечек из корпуса.
- Полный проход минимизирует падение давления и увеличивает пропускную способность.
- Свободное от полостей отверстие предохраняет корпус клапана от скопления частиц.

Нож

- Скошенный ножевой край обеспечивает сильное режущее усилие и герметичность.
- Поверхность затвора хорошо отполирована с обеих сторон для обеспечения герметичности и уменьшения заклинивания.

Седло

- U-образное седло из эластомера обеспечивает периферийное уплотнение по краю затвора и гарантирует герметичность в обоих направлениях потока.

Другое

- Для обеспечения длительного срока службы штока предусмотрена крышка.
- Два упорных подшипника минимизируют рабочий момент.
- Для смазки подшипников имеется смазочный ниппель.

Технические характеристики

Номинальный диаметр	DN50-DN600 (большие диаметры по запросу)
Номинальное давление	PN 10
Присоединение	межфланцевое
Применяемые среды	Целлюлоза, сточные воды, угольный шлам, сироп, шлак

Рабочее давление

DN, мм	Максимальное рабочее давление, (МПа)
50-250	1
300-450	0,7
500-600	0,4

Температурные характеристики (седловое уплотнение)

Материал	t°	Применение
EPDM	120°C	Слабоагрессивные среды
NBR	90°C	Масла, нефтепродукты
VITON	200°C	Высокотемпературные среды

Электронные версии чертежей данного оборудования (AutoCAD 2D, 3D, Компас и Revit) вы можете найти на сайте www.adl.ru

ШИБЕРНЫЕ ЗАТВОРЫ «ГРАНОКС»

Шиберный (ножевой) затвор серии ЕВ

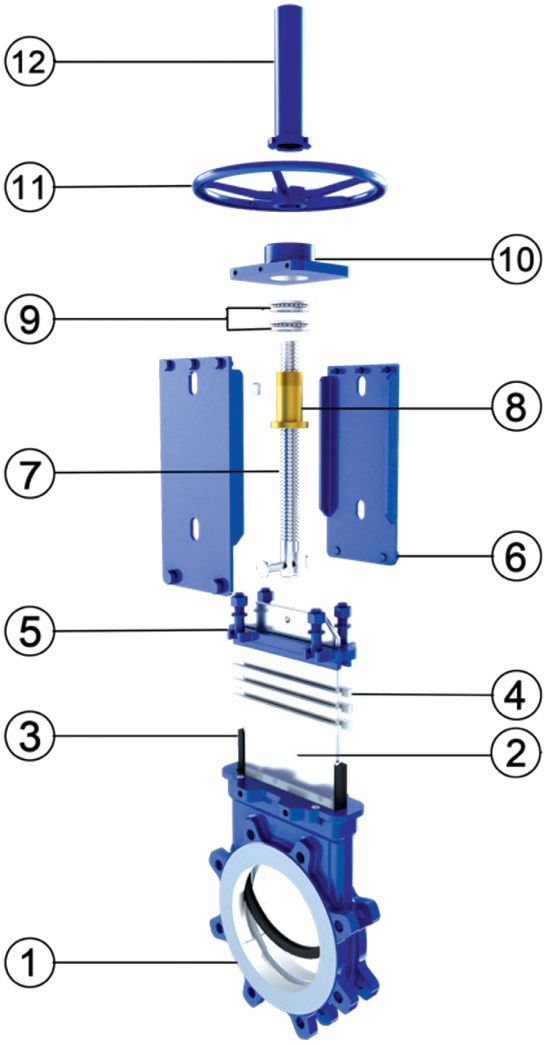

Электронные версии чертежей данного оборудования (AutoCAD 2D, 3D, Компас и Revit) вы можете найти на сайте www.adl.ru

Спецификация

1	Корпус	ВЧ40
2	Нож	08Х18Н10 (304)
3	Седло	Viton/EPDM
4	Уплотнение по корпусу	PTFE
5	Сальник	Ст. 20 (WCB)
6	Стержень	Сталь 45
7	Шток	20Х13
8	Ходовая гайка	Латунь
9	Подшипник	сталь 65Г
10	Подшипниковый узел	Ст. 20 (WCB)
11	Штурвал	ВЧ30(эпоксидное покрытие)
12	Защита штока	08Х18Н10 (304)
13	Крепеж	08Х18Н10

АДЛ — РАЗРАБОТКА, ПРОИЗВОДСТВО И ПОСТАВКИ оборудования для инженерных систем

Компания оставляет за собой право вносить конструктивные изменения

+7 (495) 937-89-68, +7 (495) 221-63-78 | info@adl.ru | www.adl.ru | Интернет-магазин: www.valve.ru

ШИБЕРНЫЕ ЗАТВОРЫ «ГРАНОКС»

Шиберный (ножевой) затвор серии ЕВ

Управление

Ручное:

- штурвал (с невыдвижным штоком);
- штурвал (выдвижной шток);
- редуктор;
- рычаг.

Сервоприводы:

- электропривод;
- пневмопривод;
- гидропривод.

Аксессуары:

- ручной дублер;
- позиционер;
- соленоидный клапан;
- концевые выключатели.

Другие опции

- V-порт;
- Отверстие для промывки.

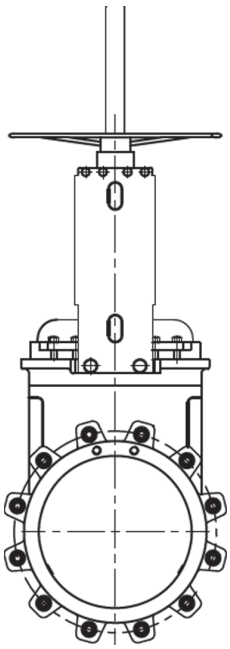

Штурвал с выдвижным штоком

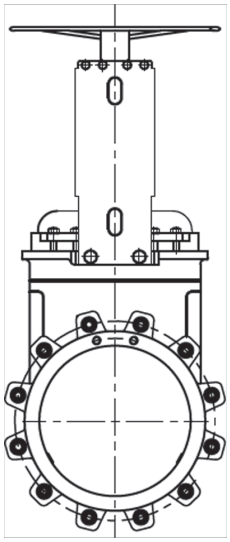

Штурвал с невыдвижным штоком

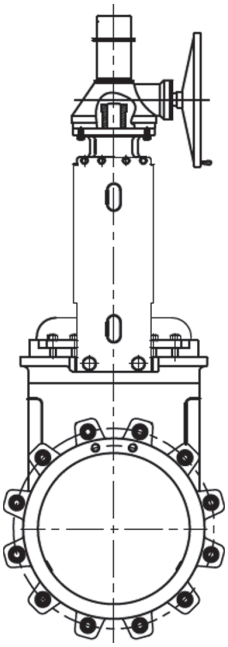

Редуктор

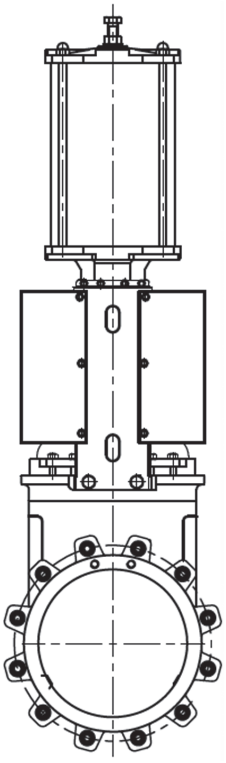

Пневмопривод

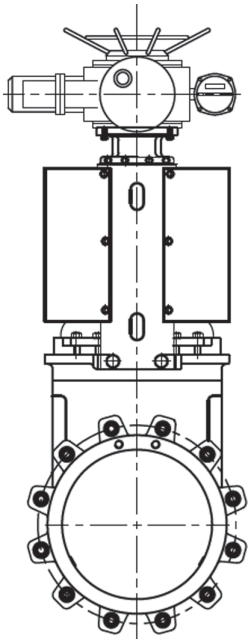

Электропривод

Электронные версии чертежей данного оборудования (AutoCAD 2D, 3D, Компас и Revit) вы можете найти на сайте www.adl.ru

ШИБЕРНЫЕ ЗАТВОРЫ «ГРАНОКС»

Шиберный (ножевой) затвор серии EB (выдвижной шток)

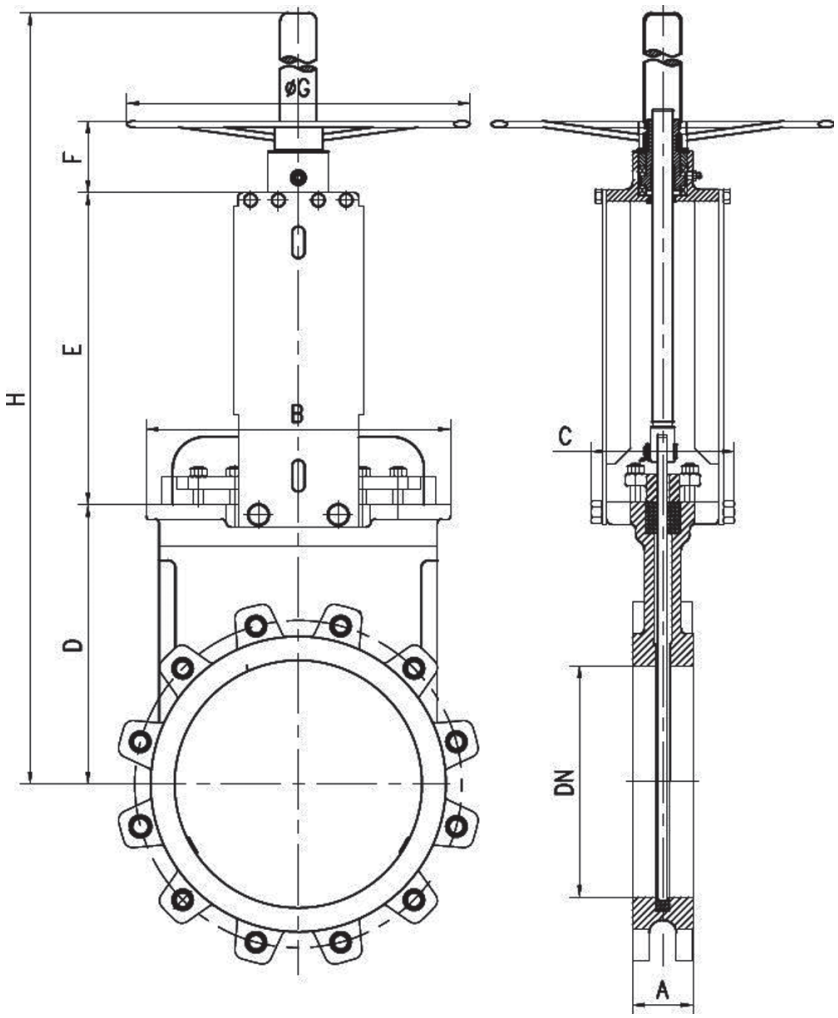

Размеры, (мм)

DN	A	B	C	D	E	F	G	H	Вес, (кг)
50	48	130	106	105	129	85	180	400	9
65	48	145	106	125	147	85	180	446	11
80	51	160	106	140	168	85	200	497	12
100	51	180	106	155	192	85	200	565	16
125	57	215	120	185	215	87	250	655	20
150	57	215	130	200	245	87	280	720	25
200	70	280	130	225	302	105	300	880	43
250	70	330	140	275	355	105	350	1045	62
300	76	380	160	325	401	105	400	1175	78
350	76	440	180	370	465	117	450	1345	112
400	89	490	180	435	511	117	450	1505	154

Электронные версии чертежей данного оборудования (AutoCAD 2D, 3D, Компас и Revit) вы можете найти на сайте www.adl.ru

АДЛ — РАЗРАБОТКА, ПРОИЗВОДСТВО И ПОСТАВКИ оборудования для инженерных систем

Компания оставляет за собой право вносить конструктивные изменения

+7 (495) 937-89-68, +7 (495) 221-63-78 | info@adl.ru | www.adl.ru | Интернет-магазин: www.valve.ru

ШИБЕРНЫЕ ЗАТВОРЫ «ГРАНОКС»

Шиберный (ножевой) затвор серии EB (невыдвижной шток)

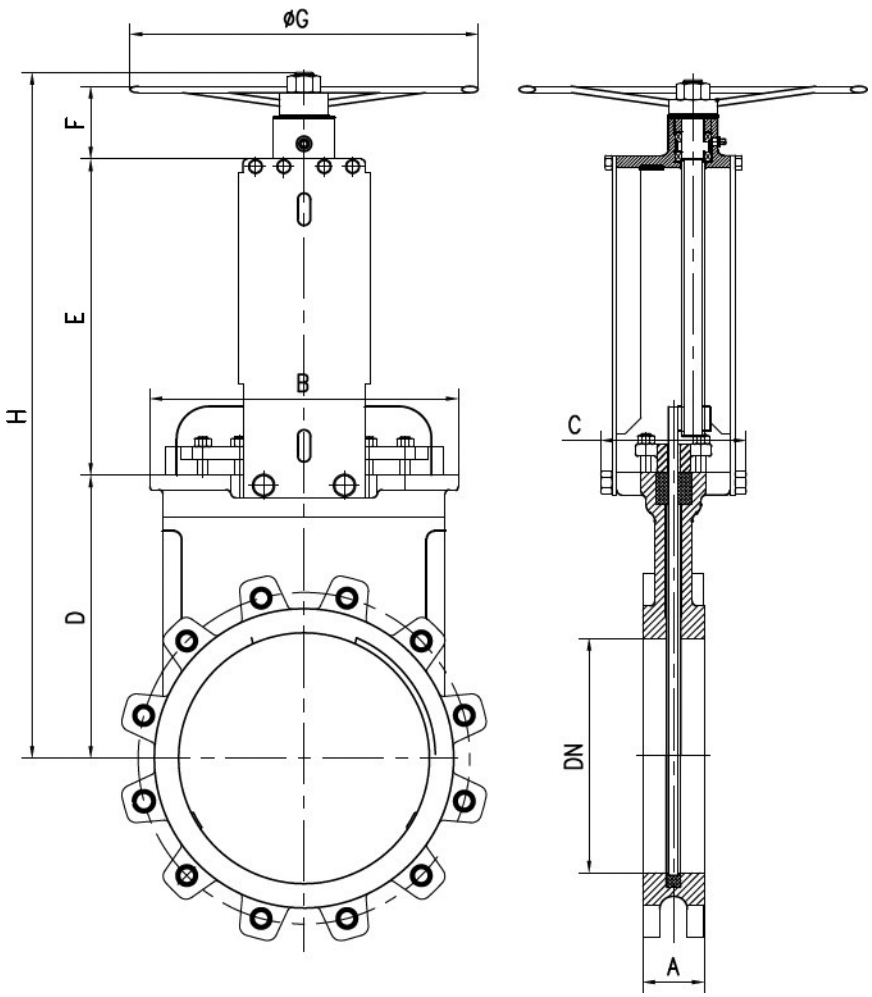

Размеры, (мм)

DN	A	B	C	D	E	F	G	H	Вес, (кг)
50	48	130	106	105	129	85	180	400	9
65	48	145	106	125	147	85	180	446	11
80	51	160	106	140	168	85	200	497	12
100	51	180	106	155	192	85	200	565	16
125	57	215	120	185	215	87	250	655	20
150	57	215	130	200	245	87	280	720	25
200	70	280	130	225	302	105	300	880	43
250	70	330	140	275	355	105	350	1045	62
300	76	380	160	325	401	105	400	1175	78
350	76	440	180	370	465	117	450	1345	112
400	89	490	180	435	511	117	450	1505	154

Электронные версии чертежей данного оборудования (AutoCAD 2D, 3D, Компас и Revit) вы можете найти на сайте www.adl.ru

ШИБЕРНЫЕ ЗАТВОРЫ «ГРАНОКС»

Шиберный (ножевой) затвор серии EB с редуктором

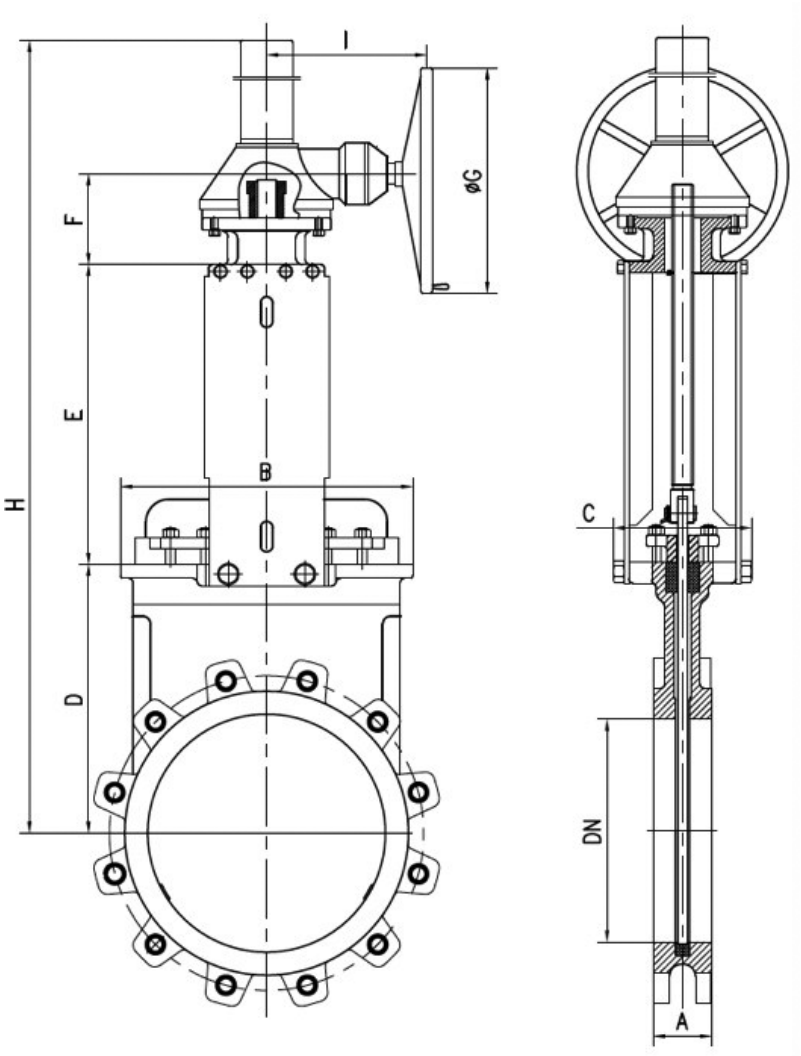

Размеры, (мм)

DN	A	B	C	D	E	F	G	H	I	Вес, (кг)
200	70	280	130	225	302	105	310	1055	150	60
250	70	330	140	275	355	105	310	1210	150	88
300	76	380	160	325	401	105	310	1390	170	103
350	76	440	180	370	465	117	310	1570	170	163
400	89	490	180	435	511	117	310	1720	170	204
450	89	555	240	480	580	178	460	1780	233	238
500	114	590	270	520	640	178	460	1910	233	265
600	114	690	270	625	740	178	460	2180	233	300

Электронные версии чертежей данного оборудования (AutoCAD 2D, 3D, Компас и Revit) вы можете найти на сайте www.adl.ru

АДЛ — РАЗРАБОТКА, ПРОИЗВОДСТВО И ПОСТАВКИ оборудования для инженерных систем

Компания оставляет за собой право вносить конструктивные изменения

+7 (495) 937-89-68, +7 (495) 221-63-78 | info@adl.ru | www.adl.ru | Интернет-магазин: www.valve.ru

ШИБЕРНЫЕ ЗАТВОРЫ «ГРАНОКС»

Шиберный (ножевой) затвор серии EB с пневмоприводом

Пневмопривод двойного действия:

≤DN200 — алюминиевый цилиндр

≥DN250 — стальной цилиндр

Рабочее давление воздуха:

0,4–0,7 МПа.

Дополнительно (на заказ):

- Ручной дублер
- Позиционеры
- Соленоидные клапаны

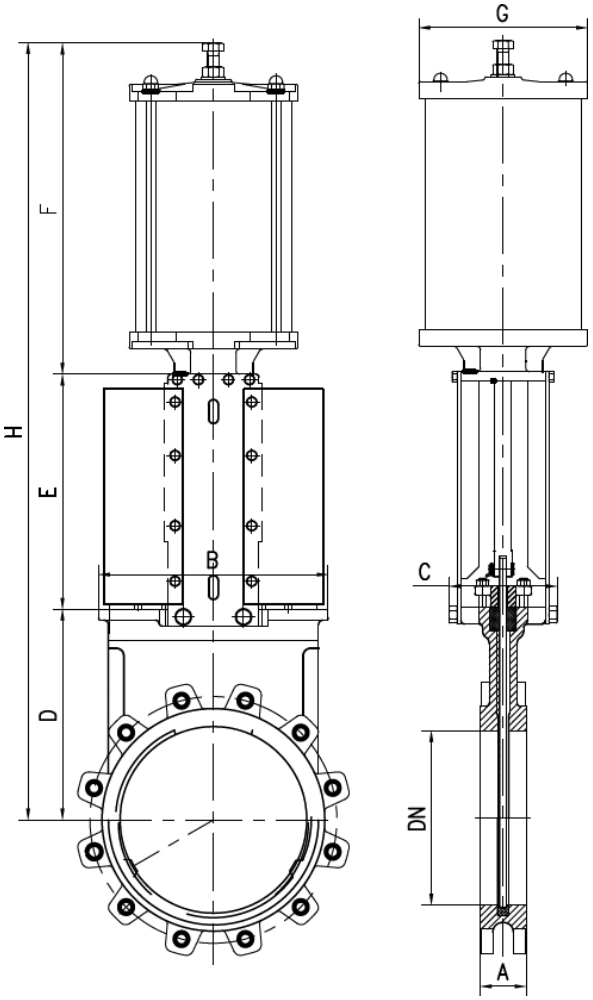

Размеры, (мм)

DN	A	B	C	D	E	F	G	H	Вес, (кг)
50	48	130	106	105	129	230	100	465	15
65	48	145	106	125	147	245	100	520	17
80	51	160	106	140	168	270	120	580	18
100	51	180	106	155	192	300	120	650	22
125	57	215	120	185	215	330	150	730	29
150	57	215	130	200	245	350	150	795	34
200	70	280	130	225	302	440	195	970	69
250	70	330	140	275	355	505	240	1135	101
300	76	380	160	325	401	550	280	1275	138
350	76	440	180	370	465	620	380	1450	210
400	89	490	180	435	511	670	395	1620	250
450	89	555	240	480	580	710	395	1770	310
500	114	590	270	520	640	800	425	1960	347
600	114	690	270	625	740	910	425	2275	392

Электронные версии чертежей данного оборудования (AutoCAD 2D, 3D, Компас и Revit) вы можете найти на сайте www.adl.ru

ШИБЕРНЫЕ ЗАТВОРЫ «ГРАНОКС»

Фланцевое присоединение

DN50

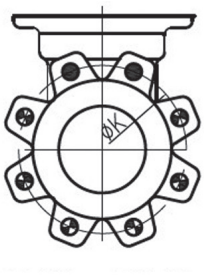

DN65–DN200

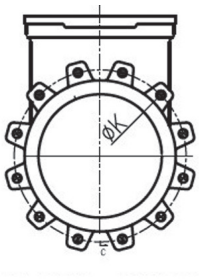

DN250–DN300

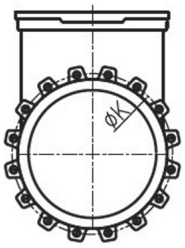

DN350–DN400

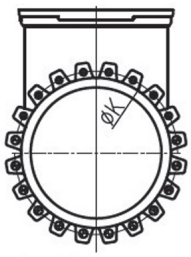

DN450–DN600

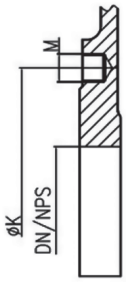

Резьбовые глухие отверстия

Резьбовые сквозные отверстия

Сквозные отверстия

Размеры, (мм)

DN	K	n°	M	T	● ⊗ ⊕
50	125	4	M-16	11	2 – 2 – 2
65	145	4	M-16	11	2 – 2 – 2
80	160	8	M-16	11	2 – 6 – 6
100	180	8	M-16	11	2 – 6 – 6
125	210	8	M-16	11	2 – 6 – 6
150	240	8	M-20	14	2 – 6 – 6
200	295	8	M-20	14	2 – 6 – 6
250	350	12	M-20	18	4 – 8 – 8
300	400	12	M-20	18	4 – 8 – 8
350	460	16	M-20	22	6 – 10 – 10
400	515	16	M-24	24	6 – 10 – 10
450	565	20	M-24	24	8 – 12 – 12
500	620	20	M-24	24	8 – 12 – 12
600	725	20	M-24	24	8 – 12 – 12

Электронные версии чертежей данного оборудования (AutoCAD 2D, 3D, Компас и Revit) вы можете найти на сайте www.adl.ru

АДЛ — РАЗРАБОТКА, ПРОИЗВОДСТВО И ПОСТАВКИ оборудования для инженерных систем

Компания оставляет за собой право вносить конструктивные изменения

+7 (495) 937-89-68, +7 (495) 221-63-78 | info@adl.ru | www.adl.ru | Интернет-магазин: www.valve.ru

ШИБЕРНЫЕ ЗАТВОРЫ «ГРАНОКС»

Шиберный (ножевой) затвор серии VG

Применение

Двухседельная конструкция межфланцевого шиберного (ножевого) затвора серии VG обеспечивает надежное перекрытие потока в двух направлениях и подходит для перекрытия потока при транспортировке рабочих сред с высоким содержанием абразива суспензии в таких отраслях промышленности, как:

- целлюлозно-бумажная промышленность;
- горнодобывающая промышленность.

Нож

Нож имеет износостойкое хромированное покрытие и минимальную шероховатость поверхности. Это обеспечивает стойкость к коррозии и механическому износу. Специальная конструкция ножа позволяет легко отделить манжеты друг от друга при закрытии затвора, обеспечивает длительный срок службы седлового уплотнения.

Седловое уплотнение

Две манжеты находятся в постоянном контакте друг с другом, когда затвор открыт. Отсутствие зазора между ними позволяет избежать износа кромки и препятствует накоплению твердых частиц.

Манжеты имеют дополнительное опорное колцьцо для продления срока эксплуатации затворов. Варианты материала седел: NBR, EPDM и натуральная резина.

Уплотнение по корпусу

Долговечное уплотнение из PTFE. Легкий доступ к механизму затяжки сальника и простота его обслуживания обеспечивают герметичность уплотнения.

Грязевой щиток

Нижний грязевой щиток легко снимается для очистки затвора. Можно оснастить данный затвор собственной системой промывки.

Технические характеристики

Номинальный диаметр	DN50–DN800
Номинальное давление	PN 10, PN 16
Присоединение	Межфланцевое
Применяемые среды	Угольный шлам, целлюлоза, сточные воды, сироп, шлак

Рабочее давление

DN, (мм)	Максимальное рабочее давление, (МПа)
50–100	1,6
125–200	1
250–400	0,7
450–500	0,5
600–700	0,3
800	0,2

Температурные характеристики

Материал	t°	Применение
EPDM	120°C	Слабоагрессивные среды
NBR	90°C	Масла, нефтепродукты
VITON	200°C	Высокотемпературные среды
PTFE	200°C	Коррозионные среды

Электронные версии чертежей данного оборудования (AutoCAD 2D, 3D, Компас и Revit) вы можете найти на сайте www.adl.ru

ШИБЕРНЫЕ ЗАТВОРЫ «ГРАНОКС»

Шиберный (ножевой) затвор серии VG

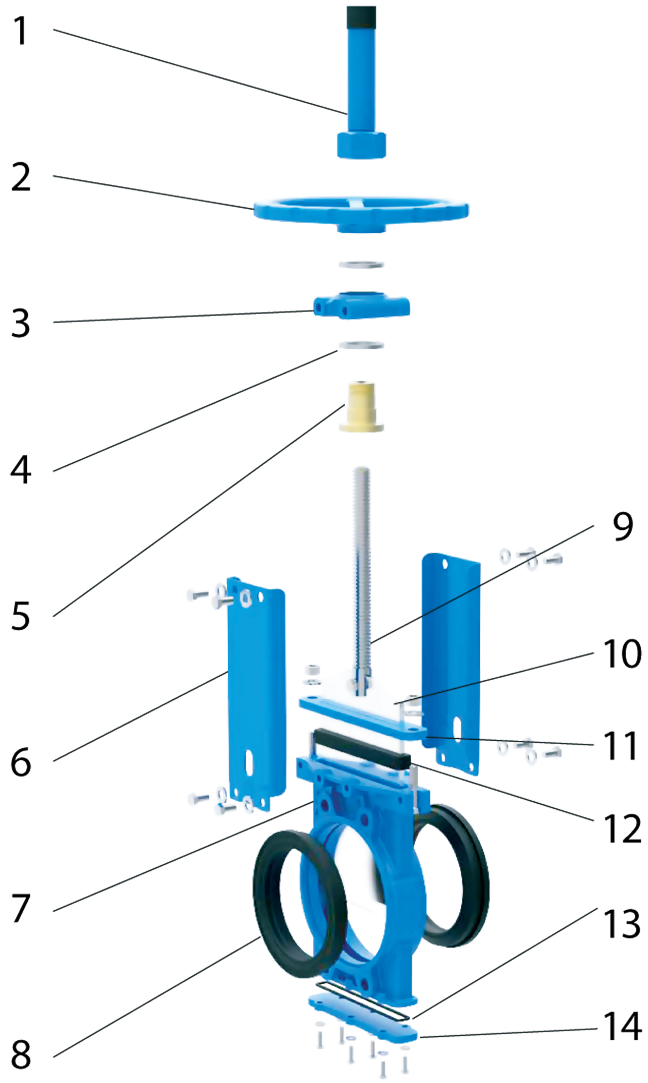

Спецификация		
1	Корпус	GGG40 (ВЧ40)
2	Штурвал	GGG40 (ВЧ40)
3	Фланец хомута	GGG40 (ВЧ40)
4	Подшипник	ШХ15
5	Болт	латунь
6	Бугель	WCB
7	Корпус	GGG40 (ВЧ40)
8	Седло	Натуральная резина + сталь
9	Шток	SS420/SS304/SS16
10	Ходовая гайка	Fe+Zn(Painting)/SS304
11	Сальниковое уплотнение	WCB
12	Уплотнение	Натуральная резина
13	Уплотнение	Натуральная резина
14	Крышка	WCB

Электронные версии чертежей данного оборудования (AutoCAD 2D, 3D, Компас и Revit) вы можете найти на сайте www.adl.ru

АДЛ — РАЗРАБОТКА, ПРОИЗВОДСТВО И ПОСТАВКИ оборудования для инженерных систем

Компания оставляет за собой право вносить конструктивные изменения

+7 (495) 937-89-68, +7 (495) 221-63-78 | info@adl.ru | www.adl.ru | Интернет-магазин: www.valve.ru

ШИБЕРНЫЕ ЗАТВОРЫ «ГРАНОКС»

Шиберный (ножевой) затвор серии VG

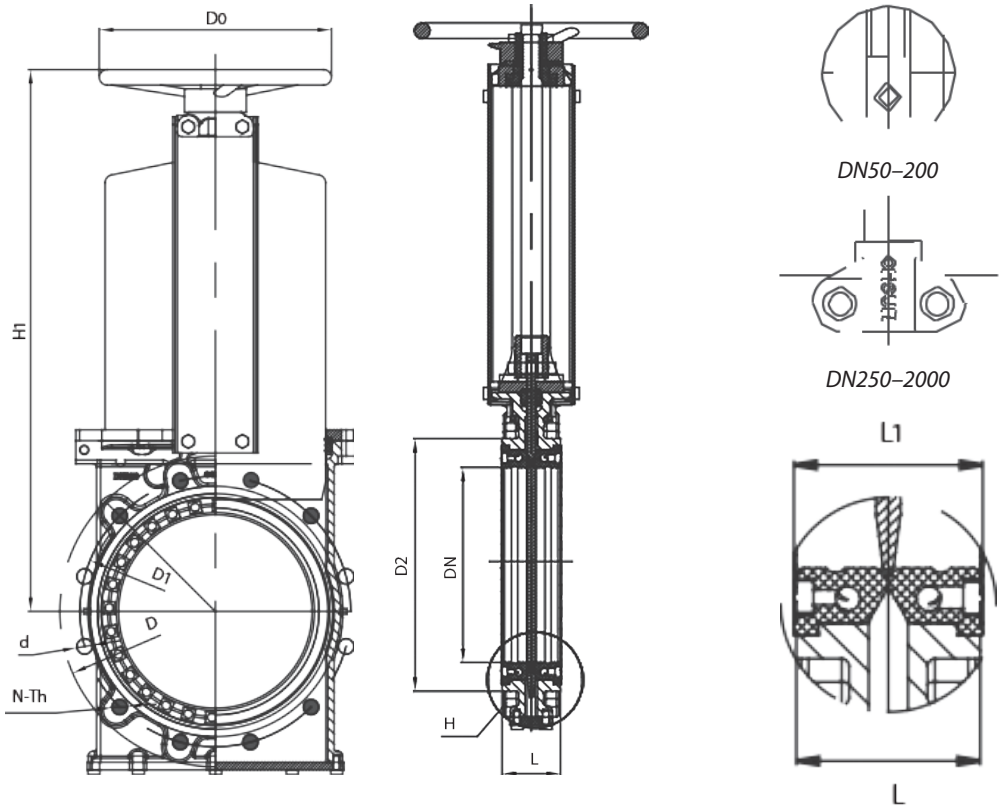

Размеры, (мм)								
DN	L	D	D1	D2	D0	N-Th	d	H1
50	53	165	125	99	180	4-M16	Ø18	260
65	53	185	145	118	200	4-M16	Ø18	292
80	56.5	200	160	132	200	8-M16	Ø18	320
100	56.5	220	180	156	240	8-M16	Ø18	358
125	63	250	210	184	260	8-M16	Ø18	395
150	62	285	240	211	280	8-M20	Ø23	450
200	76.5	340	295	266	300	8-M20	Ø23	532
250	75.5	395	350	319	320	12-M20	Ø23	670
300	84	445	400	370	350	12-M20	Ø23	758
350	84	505	460	429	400	16-M20	Ø23	857
400	99	565	515	480	450	16-M24	Ø27	946
450	99	615	565	530	500	20-M24	Ø27	1023
500	129	670	620	582	500	20-M24	Ø27	Gear
550	129	725	680	638	-	20-M27	Ø30	Gear
600	129	780	725	682	-	20-M27	Ø30	Gear
700	142	895	840	794	-	24-M27	Ø30	Gear
800	142	1015	950	901	-	24-M30	Ø33	Gear

Электронные версии чертежей данного оборудования (AutoCAD 2D, 3D, Компас и Revit) вы можете найти на сайте www.adl.ru

ШИБЕРНЫЕ ЗАТВОРЫ «ГРАНОКС»

Шиберный (ножевой) затвор серии VG

Управление

Ручное:

- штурвал (с невыдвижным штоком);
- штурвал (выдвижной шток);
- редуктор;
- рычаг.

Сервоприводы:

- электропривод;
- пневмопривод;
- гидропривод.

Аксессуары:

- ручной дублер;
- позиционер;
- соленоидный клапан;
- концевые выключатели.

Электронные версии чертежей данного оборудования (AutoCAD 2D, 3D, Компас и Revit) вы можете найти на сайте www.adl.ru

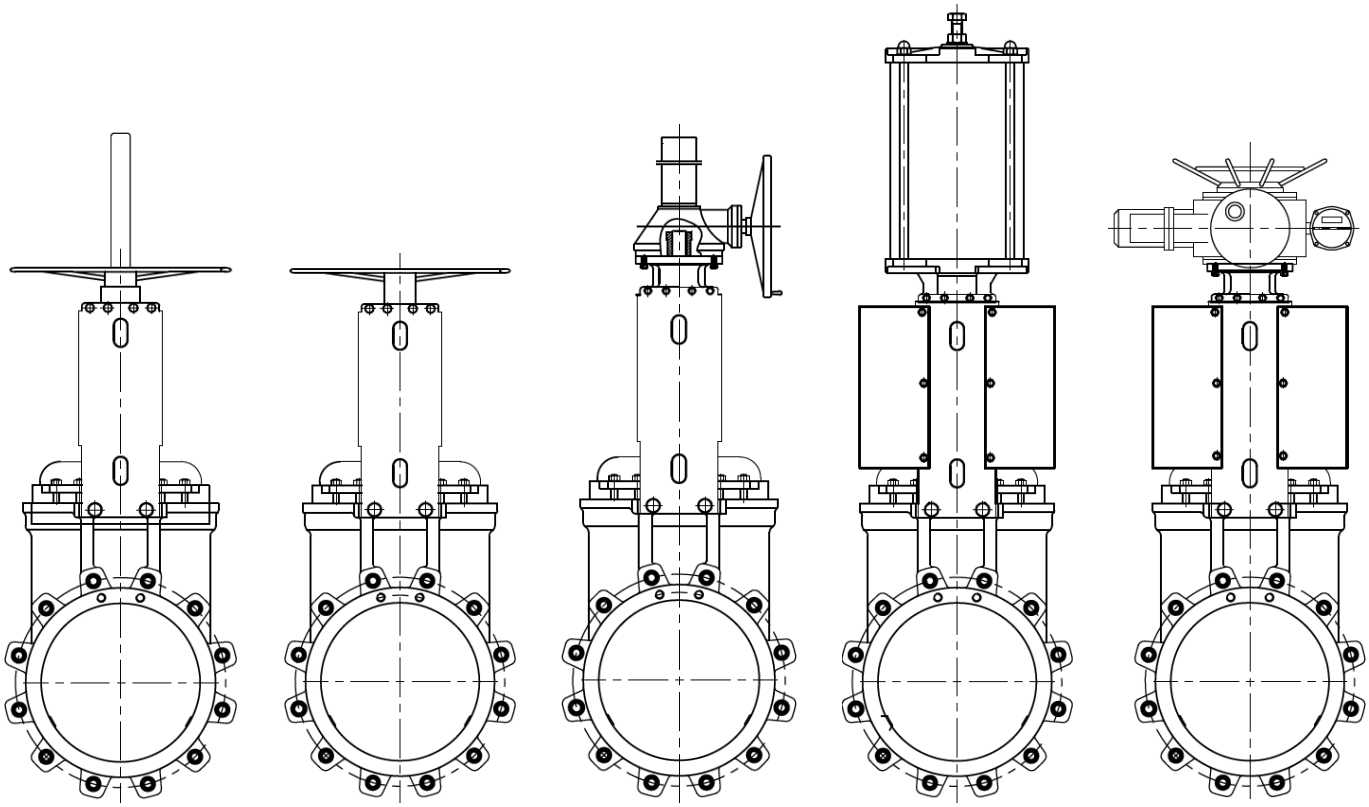

Штурвал с выдвижным штоком | *Штурвал с невыдвижным штоком* | *Редуктор* | *Пневмопривод* | *Электропривод*

АДЛ — РАЗРАБОТКА, ПРОИЗВОДСТВО И ПОСТАВКИ оборудования для инженерных систем

Компания оставляет за собой право вносить конструктивные изменения

+7 (495) 937-89-68, +7 (495) 221-63-78 | info@adl.ru | www.adl.ru | Интернет-магазин: www.valve.ru

ШИБЕРНЫЕ ЗАТВОРЫ «ГРАНОКС»

Шиберный (ножевой) затвор серии TL

Применение

Шиберные межфланцевые затворы серии TL предназначены для перекрытия транспортировки вязких сред в двух направлениях. Двухседельная конструкция гарантирует надежное перекрытие прямого и обратного потоков среды. Данная модель применяется в следующих отраслях промышленности:

- целлюлозно-бумажная промышленность;
- канализационные очистные сооружения;
- химическая промышленность.

Корпус

- Раздельная конструкция корпуса с обработанной внутренней частью исключает налипание среды в полости корпуса.
- Полный проход минимизирует падение давления и максимизирует пропускную способность.
- Уплотнение сверху и снизу исключает утечку в окружающую среду.

Нож

- Стандартное исполнение из нержавеющей стали.
- Часть ножа с О-образным отверстием.
- Специальная конструкция ножа исключает возможность возникновения отложений на поверхности уплотнения, происходит самоочистка внутренней поверхности.
- Высокое качество обработки поверхности ножа обеспечивает большую плотность прилегания ножа и седлового уплотнения и, как следствие, высокую герметичность.

Седло

- Седло является сменным, что снижает стоимость технического обслуживания.
- Фиксатор L-образной формы фиксирует седло в корпусе клапана.
- Благодаря наличию седел с обеих сторон клапан может одинаково эффективно работать с потоком в обоих направлениях.

Другое

- Для обеспечения длительного срока службы штока предусмотрена крышка.
- Два упорных подшипника минимизируют рабочий момент.
- Для смазки подшипников имеется смазочный ниппель.

Технические характеристики

Номинальный диаметр	DN50-DN600 (большие диаметры по запросу)
Номинальное давление	PN 10
Присоединение	межфланцевое
Применяемые среды	Целлюлоза, сточные воды, угольный шлам, сироп, шлак

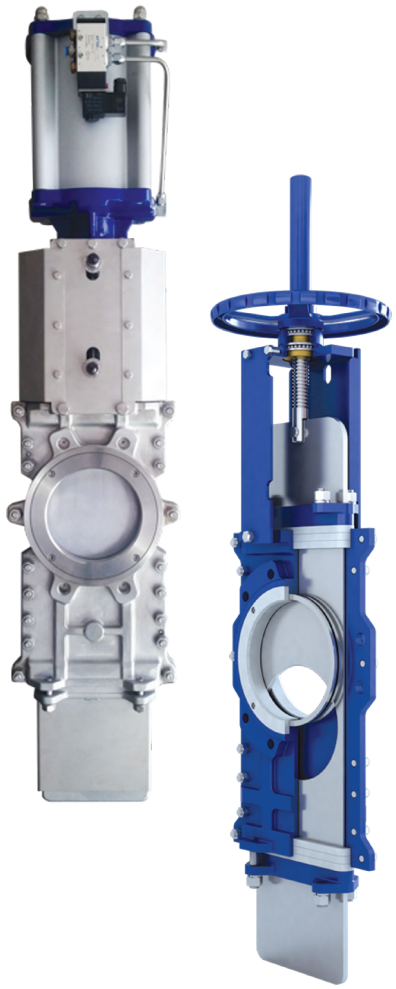

Сделано в АДЛ

Рабочее давление

DN, (мм)	Максимальное рабочее давление, (МПа)
50–250	1
300–450	0,7
500–600	0,4

Температурные характеристики (Седловое уплотнение)

Материал	t°	Применение
EPDM	120°C	Слабоагрессивные среды
NBR	90°C	Масла, нефтепродукты
VITON	200°C	Высокотемпературные среды
PTFE	200°C	Коррозионные среды

Электронные версии чертежей данного оборудования (AutoCAD 2D, 3D, Компас и Revit) вы можете найти на сайте www.adl.ru

ШИБЕРНЫЕ ЗАТВОРЫ «ГРАНОКС»

Шиберный (ножевой) затвор серии TL

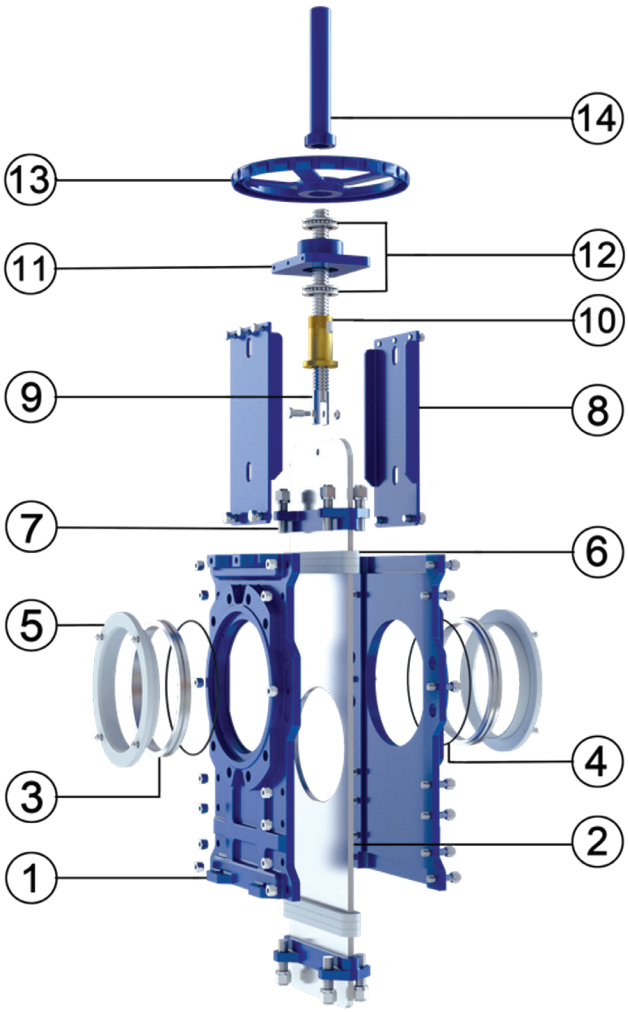

Спецификация				
1	Корпус	Ст. 20 (WCB)	08Х18Н10 (CF8)	03Х17Н14М3 (CF8M)
2	Нож	08Х18Н10 (304)	08Х18Н10 (304)	03Х17Н14М3 (316)
3	Седло	металл/металл или PTFE		
4	Уплотнительное кольцо	NBR		
5	Фиксатор	Ст. 20 (WCB)	08Х18Н10 (CF8)	03Х17Н14М3 (CF8M)
6	Уплотнение по корпусу	PTFE		
7	Сальник	Ст. 20 (WCB)	08Х18Н10 (CF8)	03Х17Н14М3 (CF8M)
8	Стержень	Ст3кп	08Х18Н10 (304)	08Х18Н10 (304)
9	Шток	20Х13	20Х13	20Х13
10	Ходовая гайка	латунь	латунь	латунь
11	Подшипниковый узел	Ст. 20 (WCB)	Ст. 20 (WCB)	Ст. 20 (WCB)
12	Подшипник	сталь 65Г	Ст. 20 (WCB)	Ст. 20 (WCB)
13	Штурвал	ВЧ30(эпоксидное покрытие)		
14	Защита штока	08Х18Н10 (304)	08Х18Н10 (304)	08Х18Н10 (304)
15	Крепеж	08Х18Н10	08Х18Н10	10Х17Н13М12

Электронные версии чертежей данного оборудования (AutoCAD 2D, 3D, Компас и Revit) вы можете найти на сайте www.adl.ru

АДЛ — РАЗРАБОТКА, ПРОИЗВОДСТВО И ПОСТАВКИ оборудования для инженерных систем

Компания оставляет за собой право вносить конструктивные изменения

+7 (495) 937-89-68, +7 (495) 221-63-78 | info@adl.ru | www.adl.ru | Интернет-магазин: www.valve.ru

ШИБЕРНЫЕ ЗАТВОРЫ «ГРАНОКС»

Шиберный (ножевой) затвор серии TL

Управление

Ручное:

- штурвал (с невыдвижным штоком);
- штурвал (выдвижной шток);
- редуктор;
- рычаг.

Сервоприводы:

- электропривод;
- пневмопривод;
- гидропривод.

Аксессуары:

- ручной дублер;
- позиционер;
- соленоидный клапан;
- концевые выключатели.

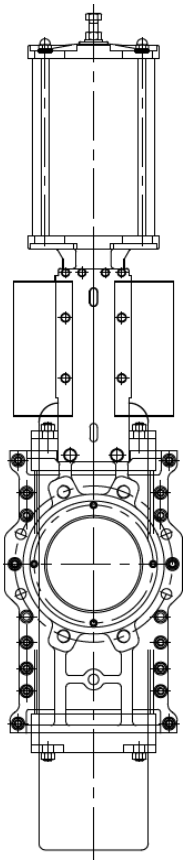

Пневмопривод

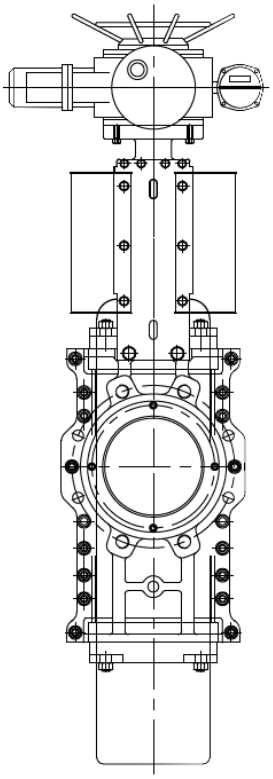

Электропривод

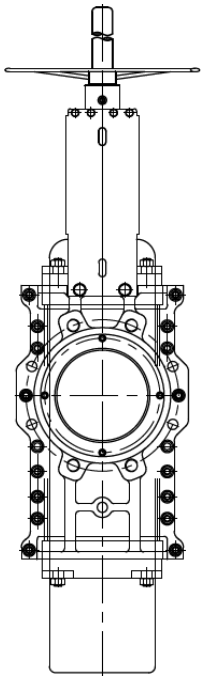

Штурвал с выдвижным штоком

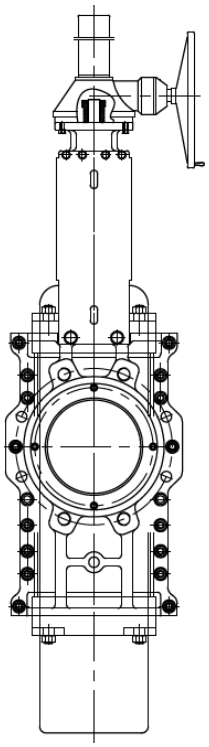

Редуктор

Электронные версии чертежей данного оборудования (AutoCAD 2D, 3D, Компас и Revit) вы можете найти на сайте www.adl.ru

ШИБЕРНЫЕ ЗАТВОРЫ «ГРАНОКС»

Шиберный (ножевой) затвор серии TL (выдвижной шток)

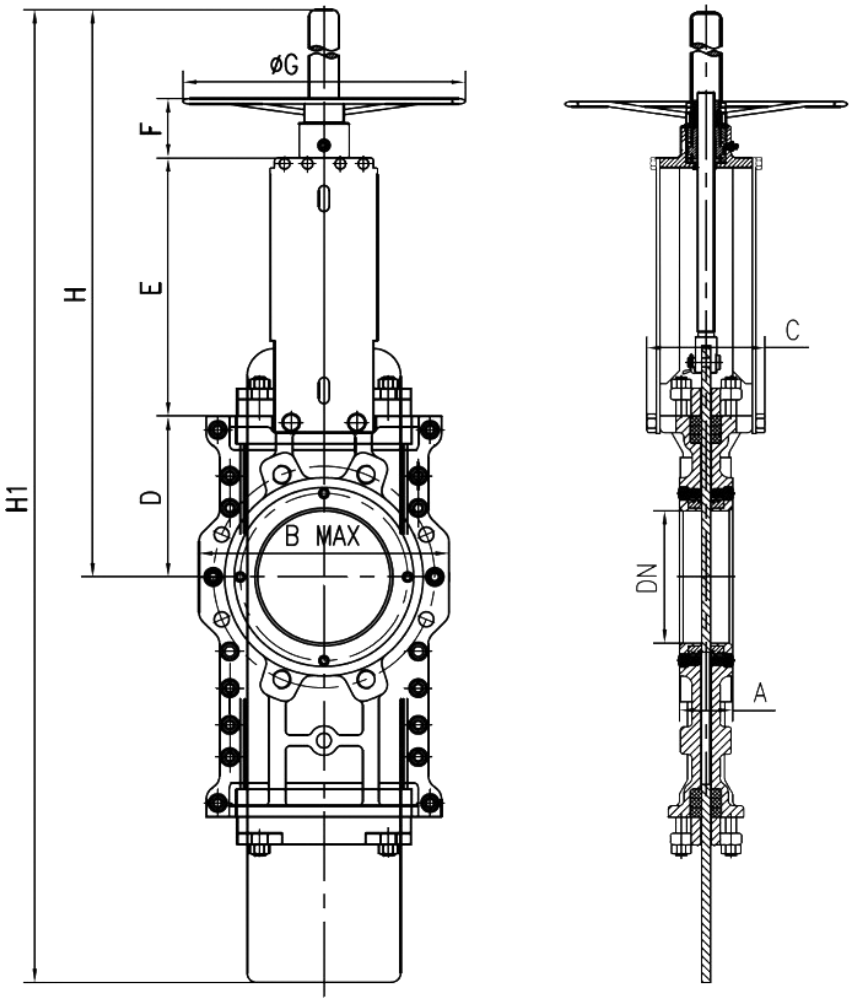

Размеры, (мм)

DN	A	B	C	D	E	F	G	H	H1	Вес, (кг)
50	48	140	106	100	129	85	180	340	530	15
65	48	175	106	135	147	85	180	420	710	17
80	51	185	106	145	168	85	200	480	810	23
100	51	220	106	150	192	85	200	520	850	24
125	57	195	120	170	215	87	250	590	1000	35
150	57	225	130	175	245	87	280	650	1100	41
200	70	280	130	215	302	105	300	800	1380	68
250	70	356	140	270	355	105	350	960	1670	84
300	76	405	160	310	401	105	400	1100	1950	118
350	76	480	180	330	465	117	450	1250	2200	177
400	89	530	180	375	511	117	450	1460	2780	230

Электронные версии чертежей данного оборудования (AutoCAD 2D, 3D, Компас и Revit) вы можете найти на сайте www.adl.ru

АДЛ — РАЗРАБОТКА, ПРОИЗВОДСТВО И ПОСТАВКИ оборудования для инженерных систем

Компания оставляет за собой право вносить конструктивные изменения

+7 (495) 937-89-68, +7 (495) 221-63-78 | info@adl.ru | www.adl.ru | Интернет-магазин: www.valve.ru

ШИБЕРНЫЕ ЗАТВОРЫ «ГРАНОКС»

Шиберный (ножевой) затвор серии TL с редуктором

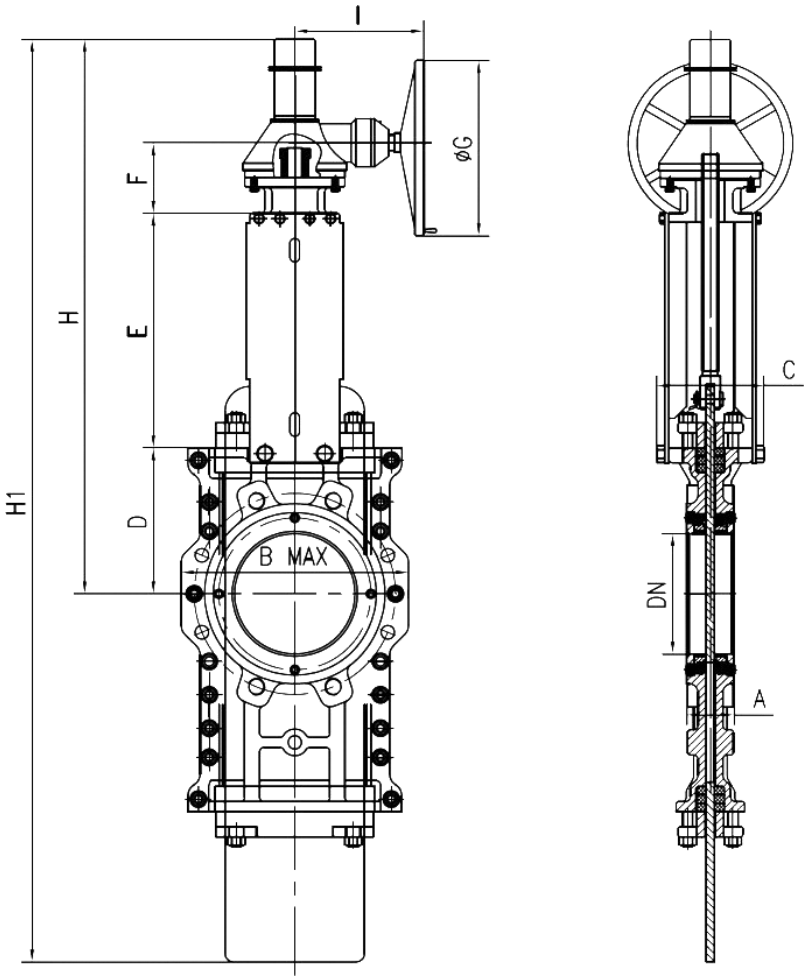

Размеры, (мм)											
DN	A	B	C	D	E	F	G	H	H1	I	Вес, (кг)
200	70	280	130	215	302	105	310	620	1400	150	93
250	70	356	140	270	355	105	310	740	1710	150	115
300	76	405	160	310	401	105	310	830	2000	170	150
350	76	480	180	330	465	117	310	930	2260	170	210
400	89	530	180	375	511	117	310	1090	2730	170	270
450	89	610	240	420	580	100	460	1180	2820	233	380
500	114	650	270	465	640	100	460	1450	3400	233	470
600	114	805	270	500	740	100	460	1850	4120	233	580

Электронные версии чертежей данного оборудования (AutoCAD 2D, 3D, Компас и Revit) вы можете найти на сайте www.adl.ru

ШИБЕРНЫЕ ЗАТВОРЫ «ГРАНОКС»

Шиберный (ножевой) затвор серии TL с пневмоприводом

Пневмопривод двойного действия

≤DN200 — алюминиевый цилиндр

≥DN250 — стальной цилиндр

Рабочее давление воздуха

0,4–0,7 МПа.

Дополнительно (на заказ)

- Ручной дублер
- Позиционеры
- Соленоидные клапаны

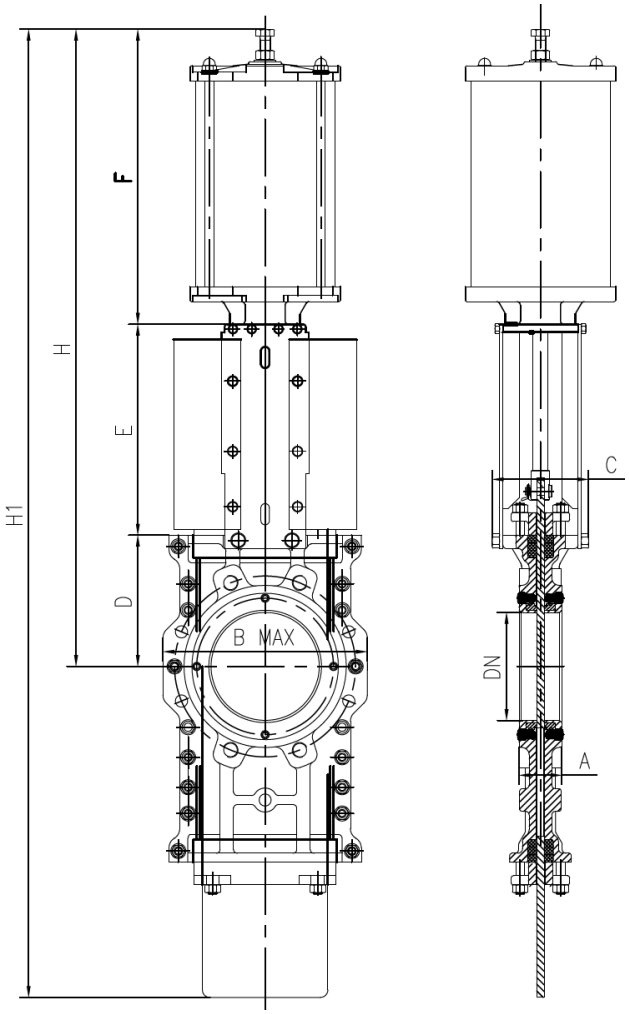

Размеры, (мм)

DN	A	B	C	D	E	F	G	H	H1	Вес, (кг)
50	48	140	106	100	129	230	100	475	665	18
65	48	175	106	135	147	245	100	540	895	22
80	51	185	106	145	168	270	120	570	915	28
100	51	220	106	150	192	300	120	605	925	32
125	57	195	120	170	215	330	150	620	940	43
150	57	225	130	175	245	350	150	775	1220	52
200	70	280	130	215	302	440	195	950	1510	91
250	70	356	140	270	355	505	240	1165	1875	115
300	76	405	160	310	401	550	280	1285	2110	158
350	76	480	180	330	465	620	380	1385	2330	260
400	89	530	180	375	511	670	395	1530	2600	350
450	89	610	240	420	580	710	395	1780	2965	410
500	114	650	270	465	640	800	425	1915	3265	520
600	114	805	270	500	740	910	425	2190	3860	710

Электронные версии чертежей данного оборудования (AutoCAD 2D, 3D, Компас и Revit) вы можете найти на сайте www.adl.ru

АДЛ — РАЗРАБОТКА, ПРОИЗВОДСТВО И ПОСТАВКИ оборудования для инженерных систем

Компания оставляет за собой право вносить конструктивные изменения

+7 (495) 937-89-68, +7 (495) 221-63-78 | info@adl.ru | www.adl.ru | Интернет-магазин: www.valve.ru

ШИБЕРНЫЕ ЗАТВОРЫ «ГРАНОКС»

Фланцевое присоединение

DN50

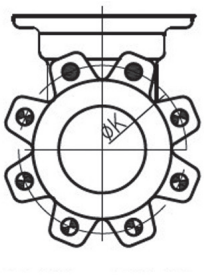

DN65–DN200

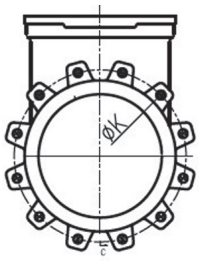

DN250–DN300

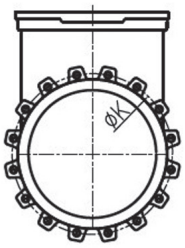

DN350–DN400

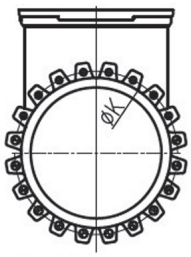

DN450–DN600

Резьбовые глухие отверстия

Резьбовые сквозные отверстия

Сквозные отверстия

Размеры, (мм)

DN	K	n°	M	T	
50	125	4	M-16	11	2 – 2 – 2
65	145	4	M-16	11	2 – 2 – 2
80	160	8	M-16	11	2 – 6 – 6
100	180	8	M-16	11	2 – 6 – 6
125	210	8	M-16	11	2 – 6 – 6
150	240	8	M-20	14	2 – 6 – 6
200	295	8	M-20	14	2 – 6 – 6
250	350	12	M-20	18	4 – 8 – 8
300	400	12	M-20	18	4 – 8 – 8
350	460	16	M-20	22	6 – 10 – 10
400	515	16	M-24	24	6 – 10 – 10
450	565	20	M-24	24	8 – 12 – 12
500	620	20	M-24	24	8 – 12 – 12
600	725	20	M-24	24	8 – 12 – 12

Электронные версии чертежей данного оборудования (AutoCAD 2D, 3D, Компас и Revit) вы можете найти на сайте www.adl.ru

ШИБЕРНЫЕ ЗАТВОРЫ «ГРАНОКС»

Шиберный (ножевой) затвор серии DT

Применение

Шиберный затвор серии DT с двумя ножами обычно используется как запорная арматура при производстве целлюлозы, пульпы, удалении остатков и очистки сточных вод. Он особенно подходит для удаления остатков из очистителей массы, гравитационных сепараторов, гидравлических измельчителей и т.д. в бумажной промышленности.

Особенности

- Конструкция с двойным ножом сокращает время открытия/закрытия завтора в два раза.
- Конструкция корпуса из двух частей без полостей исключает накоплению рабочей среды в корпусе.
- Съемное седло, с уплотнительным кольцом, обладает хорошей стойкостью к истиранию и длительным сроком службы.
- Доступно с металлическим седлом, седлом из PTFE или седлом из EPDM.

Технические характеристики

Номинальный диаметр	DN100–400
Номинальное давление	PN 1,0–1,6 МПа
Диапазон рабочей температуры	–29...+100°C, –29...+230 °C
Тип присоединения	межфланцевое

Детали и материалы

Корпус	Ст. 20 (WCB)	08Х18Н10 (CF8)	03Х17Н14М3 (CF8M)
Нож	20Х23Н18 (410) +хромирование	08Х18Н10 (304) +хромирование	03Х17Н14М3 (316) +хромирование
Седло	08Х18Н10 (304) +хромирование, стеллит	08Х18Н10 (304) +хромирование, стеллит	03Х17Н14М3 (316) +хромирование, стеллит
Шток	хромированная сталь 45	хромированная сталь 45	хромированная сталь 45
Сальник	PTFE/Графит		
Рабочая среда	Сточные воды, целлюлоза, щелок, шлак и т.д.		

Размеры, (мм)

DN	A	B	H
150	57	270	1250
200	70	350	1600
250	70	410	1840
300	76	470	2080
350	76	570	2500
400	89	620	2680

Сделано в АДЛ

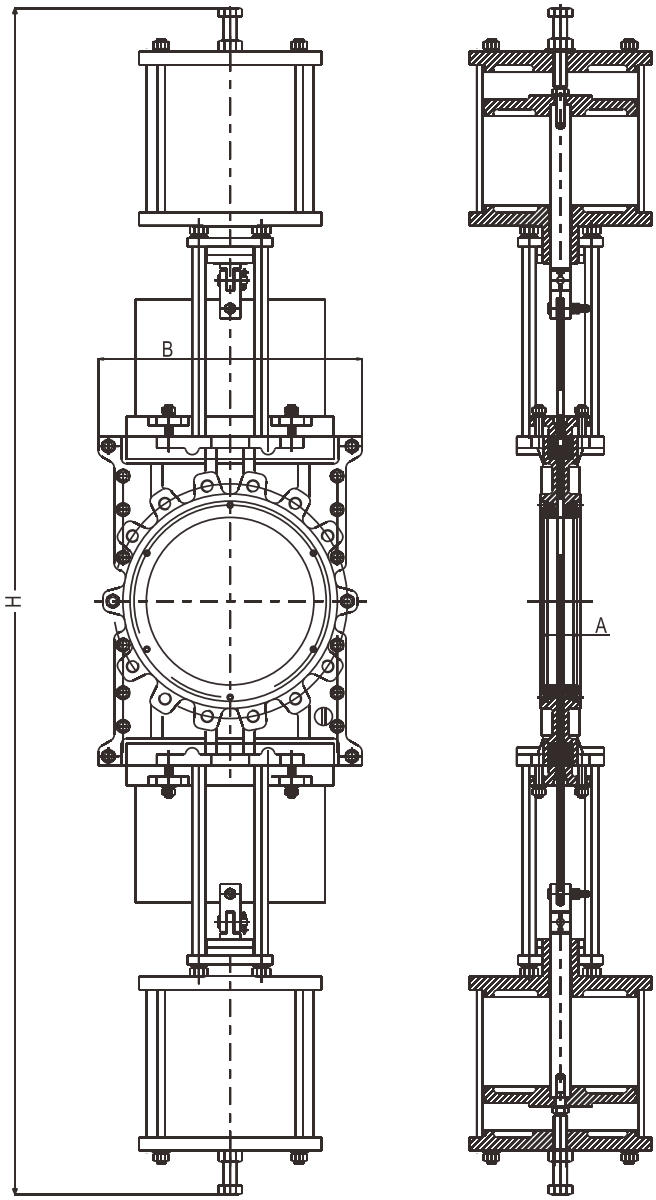

Электронные версии чертежей данного оборудования (AutoCAD 2D, 3D, Компас и Revit) вы можете найти на сайте www.adl.ru

АДЛ — РАЗРАБОТКА, ПРОИЗВОДСТВО И ПОСТАВКИ оборудования для инженерных систем

Компания оставляет за собой право вносить конструктивные изменения

+7 (495) 937-89-68, +7 (495) 221-63-78 | info@adl.ru | www.adl.ru | Интернет-магазин: www.valve.ru

ШИБЕРНЫЕ ЗАТВОРЫ «ГРАНОКС»

Шиберный (ножевой) затвор серии CR

Применение

Шиберный затвор серии CR используется в качестве двухпозиционного клапан для управления процессом обработки пульпы или очистки сточных вод.

Конструкция задвижки состоит из двух частей, вход круглый, а выход квадратного сечения, что исключает заклинивание. Особенно подходят для использования в системах вторичной переработки, в частности для обвязки установки гидроциклона, в ловушках для отходов и песка, очистителях высокой плотности (HDC) или для бункерных систем где требуется повышенная прочность.

Корпус

Межфланцевый литой корпус, состоящий из 2х частей, скрепленных между собой болтами, с ребрами жесткости на больших диаметрах. Более плавное движение ножа за счет применения мягких направляющих. Квадратное выходное отверстие (с усиленными направляющими) предотвращает накопление загрязнений, таких как скобки, провода.

Нож

Изготовлен из нержавеющей стали с увеличенной толщиной и отполирован с двух сторон, что увеличивает износостойкость и предотвращает повреждение седла.

Технические характеристики

Номинальный диаметр	DN100–400
Номинальное давление	PN 1,0–1,6 МПа
Диапазон рабочей температуры	–29...+100°C, –29...+230°C
Тип присоединения	межфланцевое

Детали и материалы

Корпус	Ст. 20 (WCB)	08Х18Н10 (CF8)	03Х17Н14М3 (CF8M)
Нож	20Х23Н18 (410) +хромирование	08Х18Н10 (304) +хромирование	03Х17Н14М3 (316) +хромирование
Седло	08Х18Н10 (304) +хромирование, стеллит	08Х18Н10 (304) +хромирование, стеллит	03Х17Н14М3 (316) +хромирование, стеллит
Шток	хромированная сталь 45	хромированная сталь 45	хромированная сталь 45
Сальник	PTFE/Графит		
Рабочая среда	Сточные воды, целлюлоза, щелок, шлак и т.д.		

Размеры, (мм)

DN	A	B	H
150	57	270	1250
200	70	350	1600
250	70	410	1840
300	76	470	2080
350	76	570	2500
400	89	620	2680

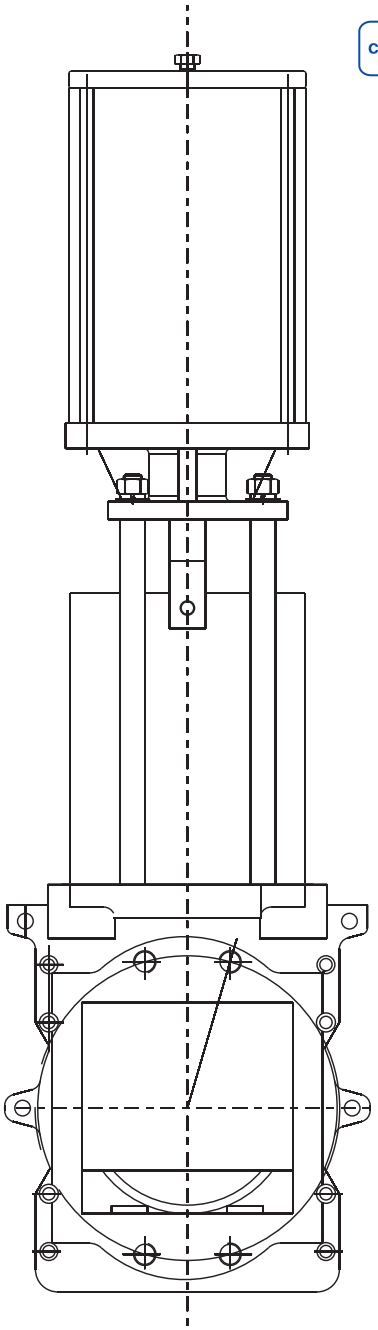

Электронные версии чертежей данного оборудования (AutoCAD 2D, 3D, Компас и Revit) вы можете найти на сайте www.adl.ru

ШИБЕРНЫЕ ЗАТВОРЫ «ГРАНОКС»

Шиберный (ножевой) затвор серии CR, спецификация на исполнение со штурвалом

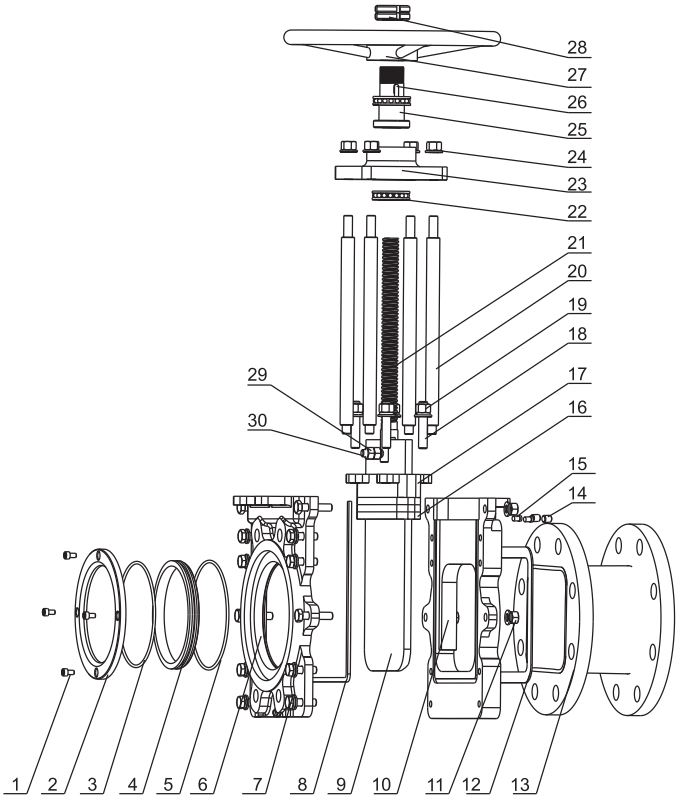

Спецификация

№	Описание	Кол-во	Материал	№	Описание	Кол-во	Материал
1	Винт	зависит от DN	08Х18Н10 (304)	16	Набивка	1	PTFE
2	Уплотняющая крышка	2	03Х17Н14М3 (316), 08Х18Н10 (304)	17	Уплотнение сальника	1	Ст. 20 (WCB), 08Х18Н10 (CF8), 03Х17Н14М3 (CF8M)
3	Уплотнительное кольцо	2	NBR, Viton	18	Шпилька	зависит от DN	08Х18Н10 (304)
4	Седло	2	03Х17Н14М3 (316)+хромирование, 08Х18Н10 (304)	19	Гайка	зависит от DN	08Х18Н10 (304)
5	Уплотнительное кольцо	2	NBR, Viton	20	Направляющая	4	08Х18Н10 (304), хромированная сталь 45
6	Корпус	1	Ст. 20 (WCB), 08Х18Н10 (CF8), 03Х17Н14М3 (CF8M)	21	Шток	1	08Х18Н10 (304)
7	Болт	зависит от DN	08Х18Н10 (304)	22	Подшипник	2	конструкционная сталь
8	Уплотняющий шнур	2	NBR	23	Квадратная пластина	1	алюминиевый сплав
9	Нож	1	20Х23Н18 (410)+хромирование, 03Х17Н14М3 (316), 08Х18Н10 (304)	24	Гайка	4	08Х18Н10 (304)
10	Нижний корпус	1	Ст. 20 (WCB), 08Х18Н10 (CF8), 03Х17Н14М3 (CF8M)	25	Направляющая гайка	1	латунь
11	Гайка	зависит от DN	08Х18Н10 (304)	26	Плоский ключ	1	сталь 45
12	Уплотнение	1	PTFE	27	Штурвал	1	Ст. 20 (WCB)
13	Фланцевый переходник	1	03Х17Н14М3 (316), 08Х18Н10 (304)	28	Гайка	2	сталь 45
14	Винт	2	08Х18Н10 (304)	29	Соединительный штифт	1	08Х18Н10 (304)
15	Направляющее кольцо	2	Нейлон	30	Гайка	2	08Х18Н10 (304)

Электронные версии чертежей данного оборудования (AutoCAD 2D, 3D, Компас и Revit) вы можете найти на сайте www.adl.ru

АДЛ — РАЗРАБОТКА, ПРОИЗВОДСТВО И ПОСТАВКИ оборудования для инженерных систем

Компания оставляет за собой право вносить конструктивные изменения

+7 (495) 937-89-68, +7 (495) 221-63-78 | info@adl.ru | www.adl.ru | Интернет-магазин: www.valve.ru

ШИБЕРНЫЕ ЗАТВОРЫ «ГРАНОКС»

Шиберный (ножевой) затвор серии CR, спецификация на исполнение с пневмоприводом

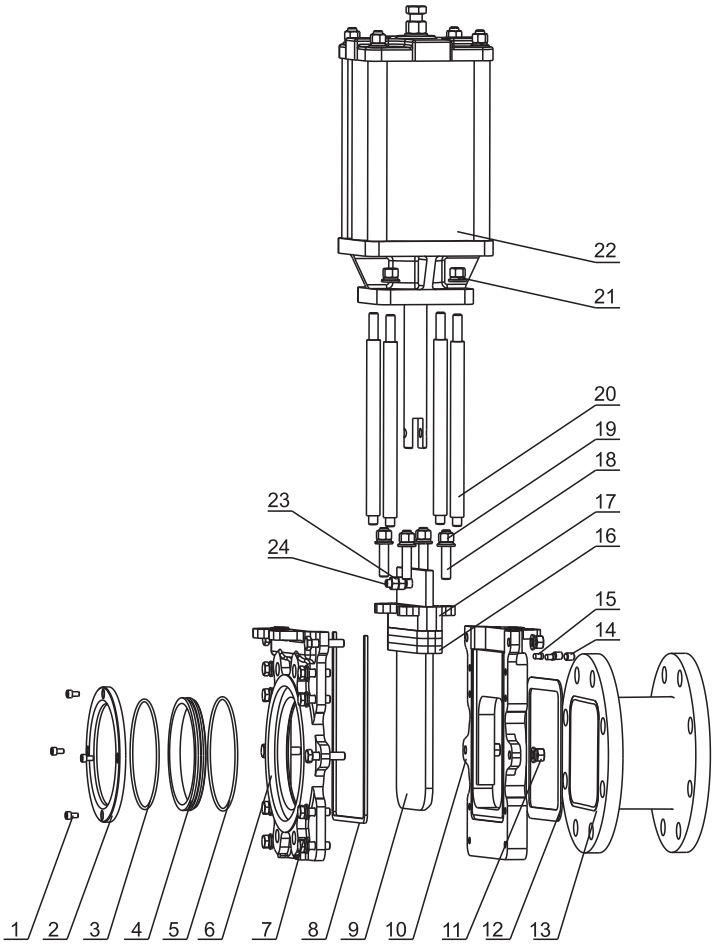

Спецификация

№	Описание	Кол-во	Материал	№	Описание	Кол-во	Материал
1	Винт	зависит от DN	08Х18Н10 (304)	13	Фланцевый переходник	1	03Х17Н14М3 (316), 08Х18Н10 (304)
2	Уплотняющая крышка	2	03Х17Н14М3 (316), 08Х18Н10 (304)	14	Винт	2	08Х18Н10 (304)
3	Уплотнительное кольцо	2	NBR, Viton	15	Направляющий шнур	2	нейлон
4	Седло	2	03Х17Н14М3 (316)+хромирование, 08Х18Н10 (304)	16	Набивка	1	PTFE
5	Уплотнительное кольцо	2	NBR, Viton	17	Уплотнение сальника	1	Ст. 20 (WCB), 08Х18Н10 (CF8), 03Х17Н14М3 (CF8M)
6	Корпус	1	Ст. 20 (WCB), 08Х18Н10 (CF8), 03Х17Н14М3 (CF8M)	18	Шпилька	зависит от DN	08Х18Н10 (304)
7	Болт	зависит от DN	08Х18Н10 (304)	19	Гайка	зависит от DN	08Х18Н10 (304)
8	Уплотняющий шнур	2	NBR	20	Соединительный стержень	4	нерж.сталь, угл. сталь+хром
9	Нож	1	20Х23Н18 (410)+хромирование, 03Х17Н14М3 (316), 08Х18Н10 (304)	21	Гайка	4	08Х18Н10 (304)
10	Ответная часть корпуса	1	Ст. 20 (WCB), 08Х18Н10 (CF8), 03Х17Н14М3 (CF8M)	22	Привод пневматический	1	/
11	Гайка	зависит от DN	08Х18Н10 (304)	23	Гайка	2	08Х18Н10 (304)
12	Уплотнение	1	PTFE	24	Соединительный штифт	1	08Х18Н10 (304)

Электронные версии чертежей данного оборудования (AutoCAD 2D, 3D, Компас и Revit) вы можете найти на сайте www.adl.ru

ШИБЕРНЫЕ ЗАТВОРЫ «ГРАНОКС»

Шиберный (ножевой) затвор серии CR

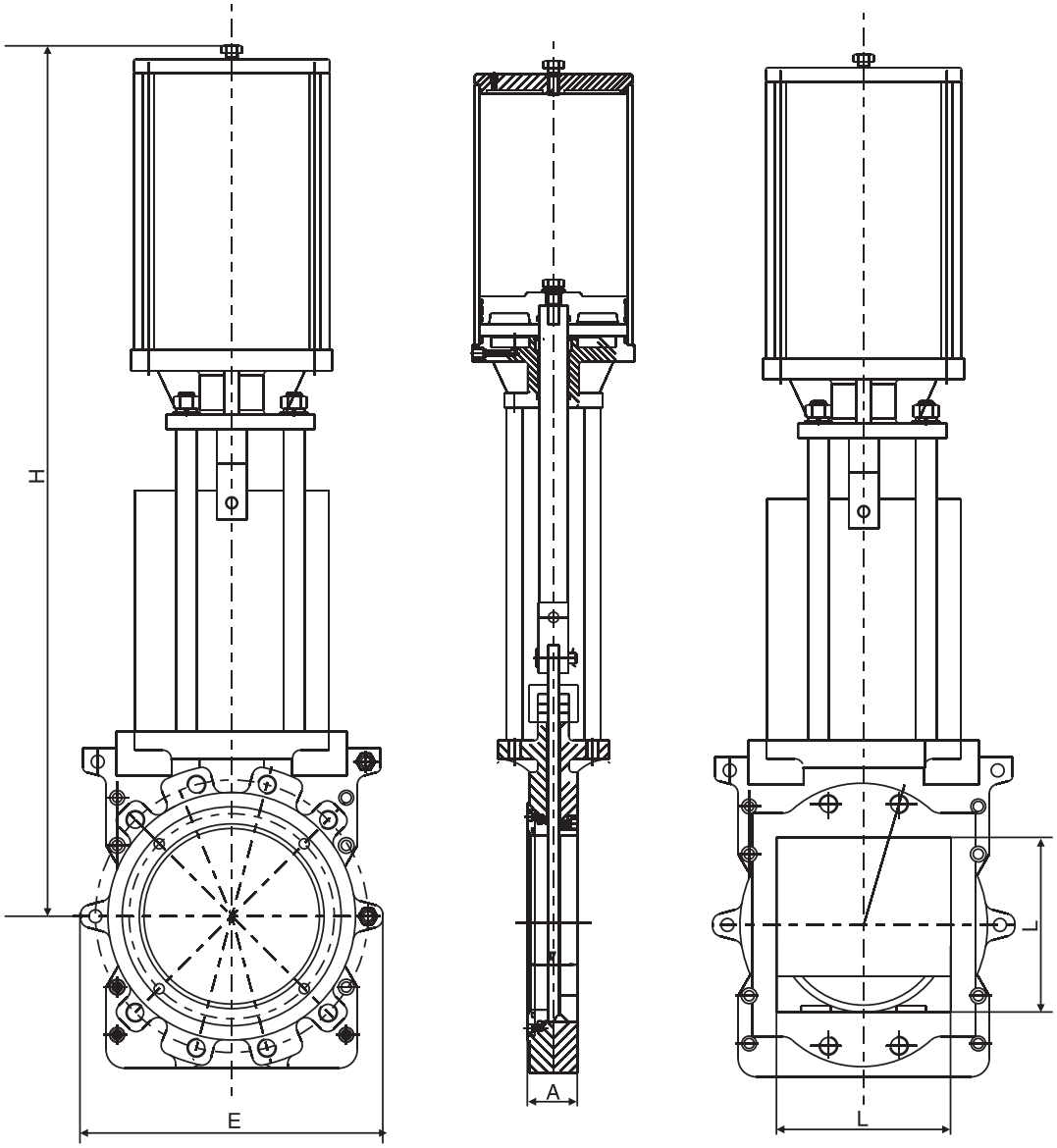

Размеры, (мм)				
DN	A	L	E	H
100	51	100	220	650
125	57	125	250	730
150	57	150	270	820
200	70	200	350	1040
250	70	250	410	1230
300	76	300	470	1390
350	76	350	550	1590
400	89	400	620	1750

Электронные версии чертежей данного оборудования (AutoCAD 2D, 3D, Компас и Revit) вы можете найти на сайте www.adl.ru

АДЛ — РАЗРАБОТКА, ПРОИЗВОДСТВО И ПОСТАВКИ оборудования для инженерных систем

Компания оставляет за собой право вносить конструктивные изменения

+7 (495) 937-89-68, +7 (495) 221-63-78 | info@adl.ru | www.adl.ru | Интернет-магазин: www.valve.ru

ШИБЕРНЫЕ ЗАТВОРЫ «ГРАНОКС»

Шиберный (ножевой) затвор серии CR

Размеры, (мм)			
DN	A	B	H
150	57	270	1250
200	70	350	1600
250	70	410	1840
300	76	470	2080
350	76	570	2500
400	89	620	2680

Размеры, (мм)			
DN	A	B	H
150	57	270	1250
200	70	350	1600
250	70	410	1840
300	76	470	2080
350	76	570	2500
400	89	620	2680

Размеры, (мм)			
DN	A	B	H
150	57	270	1250
200	70	350	1600
250	70	410	1840
300	76	470	2080
350	76	570	2500
400	89	620	2680

Размеры, (мм)			
DN	A	B	H
150	57	270	1250
200	70	350	1600
250	70	410	1840
300	76	470	2080
350	76	570	2500
400	89	620	2680

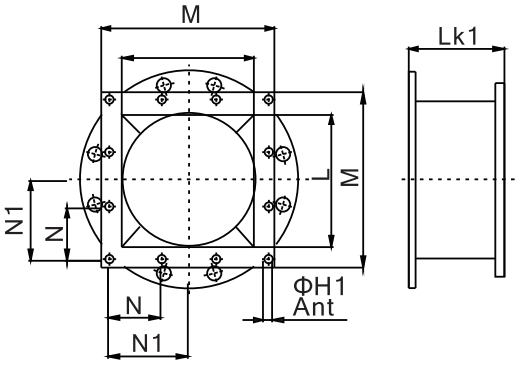

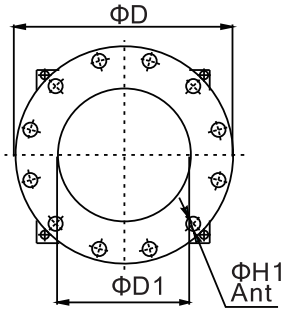

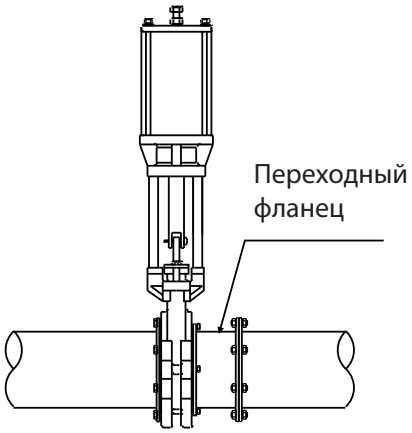

При установке квадратного ножевого затвора в трубопроводе необходимо предусмотреть специальный переходный фланец для квадратной стороны клапана.

Электронные версии чертежей данного оборудования (AutoCAD 2D, 3D, Компас и Revit) вы можете найти на сайте www.adl.ru

КРАНЫ ШАРОВЫЕ СЕГМЕНТНЫЕ BV

Маркировка

BV31	200	01	16	04	61	03	66	00	EA
1	2	3	4	5	6	7	8	9	10

1 Модель крана

2 Номинальный диаметр, DN (DIN)

DN 25	DN 80	**DN 250**	DN 500
DN 32	DN 100	**DN 300**	DN 600
DN 40	DN 125	**DN 350**	DN 700
DN 50	DN 150	**DN 400**	
DN 65	DN 200	**DN 450**	

3 Тип присоединения

01	Фланцевый Ф/Ф
02	Межфланцевый М/Ф

4 Номинальное давление, PN (бар)

10	PN10
16	PN16
25	PN25
40	PN40
64	PN64
80	PN100

5 Материал корпуса

03	Сталь 25Л (WCB)
04	Нерж. сталь 08Х18Н10 (CF8)
05	CF3
06	Нерж. сталь 03Х17Н14М3 (CF8M)
07	CF3M
12	Duplex SS

6 Материал сегмента и возможные варианты упрочняющих покрытий

Материал диска		Покрытие	
3	Нерж. сталь 08Х18Н10 (CF8)	**1**	Хромирование
4	Нерж. сталь 03Х18Н11 (CF3)	**3**	Никелирование
5	Нерж. сталь 12Х18Н12М3ТЛ (CF8M)	**4**	Покрытие карбидом вольфрама
6	CF3M	**5**	Азотирование
0	Специальный сплав	**6**	Покрытие стеллитом
		0	Специальное покрытие

7 Конструкция седла

03	Стандартное металлическое седло
04	Мягкое седло
05	Высокотемпературное металлическое седло

8 Материал седла и возможные варианты упрочняющих покрытий

Металлическое седло				Мягкое седло	
Седло		Покрытие		Материал	
3	Нерж. сталь 08Х18Н10 (304)	**1**	Хромирование	**21**	PTFE
4	Нерж. сталь 03Х18Н11 (304L)	**4**	Покрытие карбидом вольфрама	**22**	PPL
5	03Х17Н14М3 (316)	**5**	Азотирование	**23**	Нейлон
6	Нерж. сталь 03Х17Н13М2 (316L)	**6**	Покрытие стеллитом	**24**	PTFE
0	Специальный сплав (по запросу)			**25**	PEEK

9 Материал уплотнения по штоку

Диапазоны рабочих температур материалов, применяемых для изготовления мягкого седла

01	EPDM	–20...120°C
02	Витон	–20...230°C
03	PFA	–20...230°C
04	FEP	–20...160°C
05	Графит	–20...420°C

10 Тип привода

PA	Пневмопривод
PAFC	Пневмопривод нормально закрытый
PAFO	Пневмопривод нормально открытый
EA	Электропривод
HW	Ручной привод (рукоятка или редуктор)

Возможность поставки конкретной модели крана нестандартного исполнения, уточняйте у специалистов компании АДЛ.

Пример заказа

BV31-250-01-16-03-31-05-36-02-PA, DN250, PN16, Ф/Ф, из углер. стали 25Л (WCB), сегм из нерж. стали 08Х18Н10 (CF8)+Хром. покрытие (Cr), седло из нерж. стали 08Х18Н10 (304)+ стеллит (STL), PA70S, PST-003 с пневмоприводом и позиционером.

Электронные версии чертежей данного оборудования (AutoCAD 2D, 3D, Компас и Revit) вы можете найти на сайте www.adl.ru

АДЛ — РАЗРАБОТКА, ПРОИЗВОДСТВО И ПОСТАВКИ оборудования для инженерных систем

Компания оставляет за собой право вносить конструктивные изменения

+7 (495) 937-89-68, +7 (495) 221-63-78 | info@adl.ru | www.adl.ru | Интернет-магазин: www.valve.ru

КРАНЫ ШАРОВЫЕ СЕГМЕНТНЫЕ BV

Сегментные краны BV31

Назначение и принцип работы

BV31 — регулирующий сегментный кран, предназначенный для регулирования потока рабочей среды. Шаровой сегмент имеет V образный проход, что позволяет использовать данный кран на рабочих средах с содержанием волокон или абразива, а так же склонных к кристаллизации. Если требуется подобрать кран на низкий Kv, есть вариант использования крана DN25 с сегментом специальной конструкции, разработанной для этой задачи.

Применение сегментных кранов началось в середине XX века именно с бумажной промышленности, далее этот вид арматуры начал использоваться и в других отраслях, таких как: нефтехимическая, химическая, фармацевтическая, а так же в металлургии и энергетике.

Особенности конструкции

- Точная механическая обработка шарового сегмента позволяет обеспечить возможность регулирования потока в широком диапазоне значений расхода.
- Шлицевое соединение шарового сегмента и штока обеспечивает точность регулирования.
- Разборная конструкция крана, с возможностью обслуживания (замены седла, изнашиваемых элементов) увеличивает срок службы и уменьшает расходы на эксплуатацию крана.
- Подпружиненные седла отлично подходят для использования крана на высокотемпературных средах, а так же при большом содержаннии абразива. Такая конструкция позволяет сохранять требуемую герметичность пары седло-шаровой сегмент при широком диапазоне параметров.

Технические характеристики

Тип присоединений	Межфланцевый DN25–250, мм	
	Фланцевый DN25–700, мм	
PN	1,0; 1,6; 2,5; 4,0; 6,4 МПа	
Рабочая температура	–29~240°C мягкое седло –29~350°C металлическое седло	
Класс герметичности	Мягкое седло	Металлическое седло
	Класс VI	Класс IV

ГОСТ 9544–2015*

* Гарантированная протечка среды по седлу большинства регулирующих клапанов с мягким седловым уплотнением не превышает 0,05% от величины Kvs, клапанов с металлическим седловым уплотнением — 0,5% от величины Kvs, что соответствует требованиям ГОСТ 23866-87.

** Другие специальные температурные исполнения поставляются по запросу.

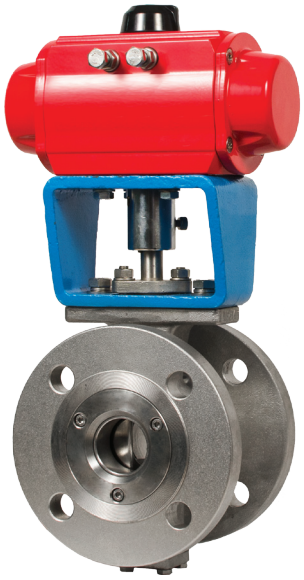

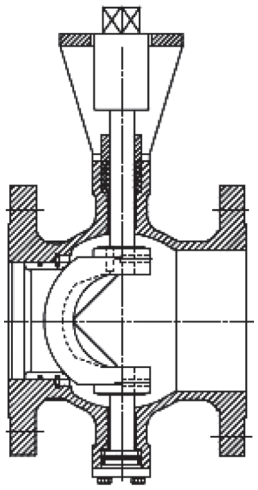

Рис.1. Сегментный кран в разрезе

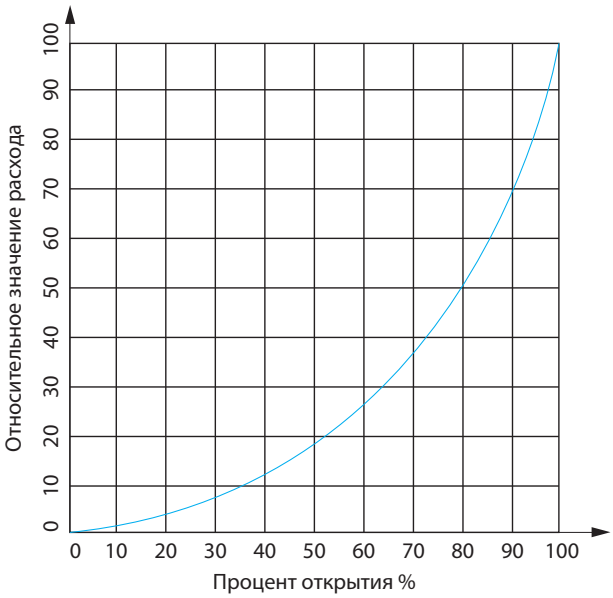

Рис. 2. Равнопроцентная характеристика регулирования

Электронные версии чертежей данного оборудования (AutoCAD 2D, 3D, Компас и Revit) вы можете найти на сайте www.adl.ru

КРАНЫ ШАРОВЫЕ СЕГМЕНТНЫЕ BV

Мягкое седло

Седло	DEVLN	PCTFE	PEEK	
Пружина	09Х17Н7Ю1 (17-7PH)/03Х17Н13М2 (316L)			
Уплотнительное кольцо	Витон			
Уплотнение по штоку	PTFE		Графит	
Температурный диапазон	–29~120°C	–29~120°C	–29~150°C	–29~240°C

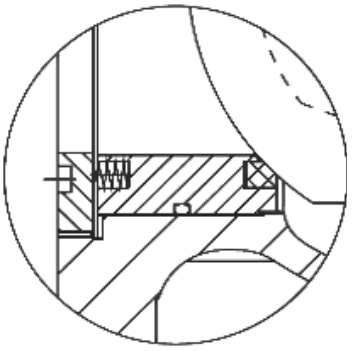

Применение

Чистые жидкости и газы с температурой до 160°C, без содержания абразивных частиц в составе.

Стандарное металлическое седло

Седло	08Х18Н10 (304)/ 03Х17Н14М (316)+Стеллит	
Пружина	09Х17Н7Ю1 (17-7PH)/03Х17Н13М2 (316L)	
Уплотнительное кольцо	Витон	Высокотемпературный Витон
Уплотнение по штоку	PTFE	Графит
Температурный диапазон	–29~150°C	–29~220°C

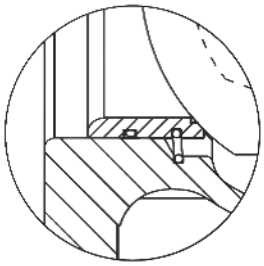

А

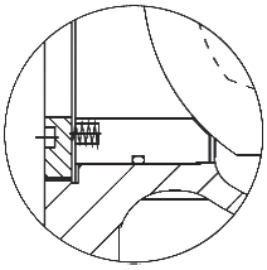

Б

Применение

Жидкости и газы с содержанием твердых/абразивных частиц, температурой до 200°C.

Высокотемпературное металлическое седло

Седло	08Х18Н10 (304)/ 03Х17Н14М (316)+Стеллит
Пружина	09Х17Н7Ю1 (17-7PH)/03Х17Н13М2 (316L)
Уплотнительное кольцо	Графит
Уплотнение по штоку	Графит
Температурный диапазон	–29~350°C

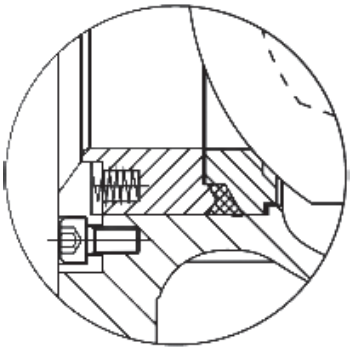

Применение

Газы с содержанием твердых/абразивных частиц, при температуре до 450°C.

Электронные версии чертежей данного оборудования (AutoCAD 2D, 3D, Компас и Revit) вы можете найти на сайте www.adl.ru

АДЛ — РАЗРАБОТКА, ПРОИЗВОДСТВО И ПОСТАВКИ оборудования для инженерных систем

Компания оставляет за собой право вносить конструктивные изменения

+7 (495) 937-89-68, +7 (495) 221-63-78 | info@adl.ru | www.adl.ru | Интернет-магазин: www.valve.ru

КРАНЫ ШАРОВЫЕ СЕГМЕНТНЫЕ BV

Значение крутящих моментов для подбора электро/пневмопривода, редуктора

DN, (мм)	PN16, 10 Бар Рабочее давление	PN16, 10 Бар Рабочее давление	PN25, 20 Бар Рабочее давление	PN40, 30 Бар Рабочее давление	PN63, 50 Бар Рабочее давление
	Металлическое седло	Мягкое седло	Металлическое/мягкое седло	Металлическое/мягкое седло	Металлическое/мягкое седло
DN25	20	20	30	70	150
DN32	25	25	36	90	230
DN40	30	30	40	140	270
DN50	35	35	42	150	520
DN65	50	50	62	300	640
DN80	60	80	95	300	640
DN100	80	120	140	420	900
DN125	110	180	220	600	1600
DN150	170	300	360	950	1600
DN200	240	500	590	1500	2700
DN250	430	900	1100	2300	4700
DN300	600	1400	1500	3500	7000
DN350	1200	2000	2500	6200	9300
DN400	1800	3200	4000	7200	13000
DN450	3000	4500	5600	11000	17300
DN500	4600	6500	8200	12500	22000

Коэффициент пропускной способности Kv, (м³/ч)

DN, (мм)	Kv	DN, (мм)	Kv
DN 25	31,1	DN 200	1880,1
DN 32	48,4	DN 250	3051,6
DN 40	81,2	DN 300	4952,4
DN 50	131,3	DN 350	7123,7
DN 65	226,4	DN 400	9202,5
DN 80	309,3	DN 450	11126,6
DN 100	466,6	DN 500	14120,4
DN 125	782,8	–	–
DN 150	1230,3	–	–

Электронные версии чертежей данного оборудования (AutoCAD 2D, 3D, Компас и Revit) вы можете найти на сайте www.adl.ru

КРАНЫ ШАРОВЫЕ СЕГМЕНТНЫЕ BV

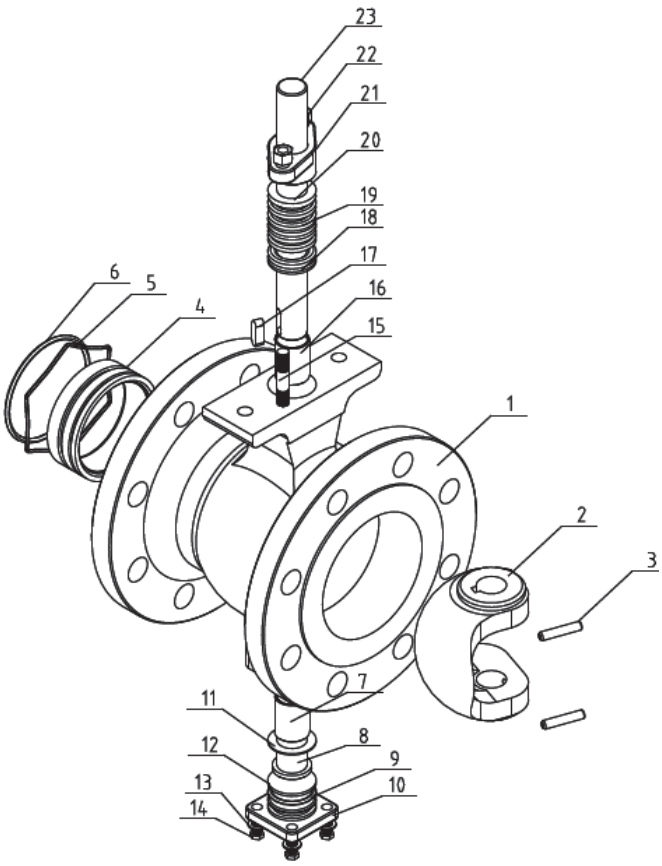

Рис. 5. Сегментный кран в разборе

Спецификация/материалы				
1	Корпус	Ст.20 (WCB)	08Х18Н10 (CF8)	03Х17Н14М3 (CF8M)
2	Шаровый сегмент	08Х18Н10 + хромирование (CF8+HCr)	08Х18Н10 + хромирование (CF8+HCr)	03Х17Н14М3 + хромирование (CF8M+HCr)
3	Цилиндрический штифт	08Х18Н10 (304)	(08Х18Н10) 304	(03Х17Н14М3) 316
4	Седло	08Х18Н10 + стеллит (304+STL)	08Х18Н10 + стеллит (304+STL)	03Х17Н14М3 + стеллит (316+STL)
5	Прижимное кольцо	03Х17Н13М2 (316L)		
6	Уплотнительное кольцо	Витон		
7	Самосмазывающийся подшипник	08Х18Н10 (304)+PTFE	08Х18Н10 (304)+PTFE	03Х17Н14М (316)+PTFE
8	Нижняя часть штока	08Х18Н10 (304)	08Х18Н10 (304)	03Х17Н14М (316)
9	Уплотнительное кольцо	Витон		
10	Глухой фланец	Ст.20 (WCB)	08Х18Н10 (CF8)	03Х17Н14М3 (CF8M)
11, 12	Прокладка	PTFE		
13	Шайба	Ст.3пс (Q235)	08Х18Н10 (304)	03Х17Н14М (316)
14, 15	Винт крепления нижней крышки	Ст.3пс (Q235)	08Х18Н10 (304)	08Х18Н10 (304)
16	Самозмазывающийся подшипник	08Х18Н10 (304)+PTFE	08Х18Н10 (304)+PTFE	03Х17Н14М (316)+PTFE
17	Плоская шпонка	(08Х18Н10) 304	(08Х18Н10) 304	(03Х17Н14М) 316
18, 19, 20	Сальниковые уплотнения	PTFE или графит		
21	Сальник	Ст.20 (WCB)	08Х18Н10 (CF8)	03Х17Н14М3 (CF8M)
22	Гайка фиксации верхней крышки	Ст.3пс (Q235)	08Х18Н10 (304)	08Х18Н10 (304)
23	Верхняя часть штока	08Х18Н10 (304)	08Х18Н10 (304)	03Х17Н14М (316)

Электронные версии чертежей данного оборудования (AutoCAD 2D, 3D, Компас и Revit) вы можете найти на сайте www.adl.ru

КРАНЫ ШАРОВЫЕ СЕГМЕНТНЫЕ BV

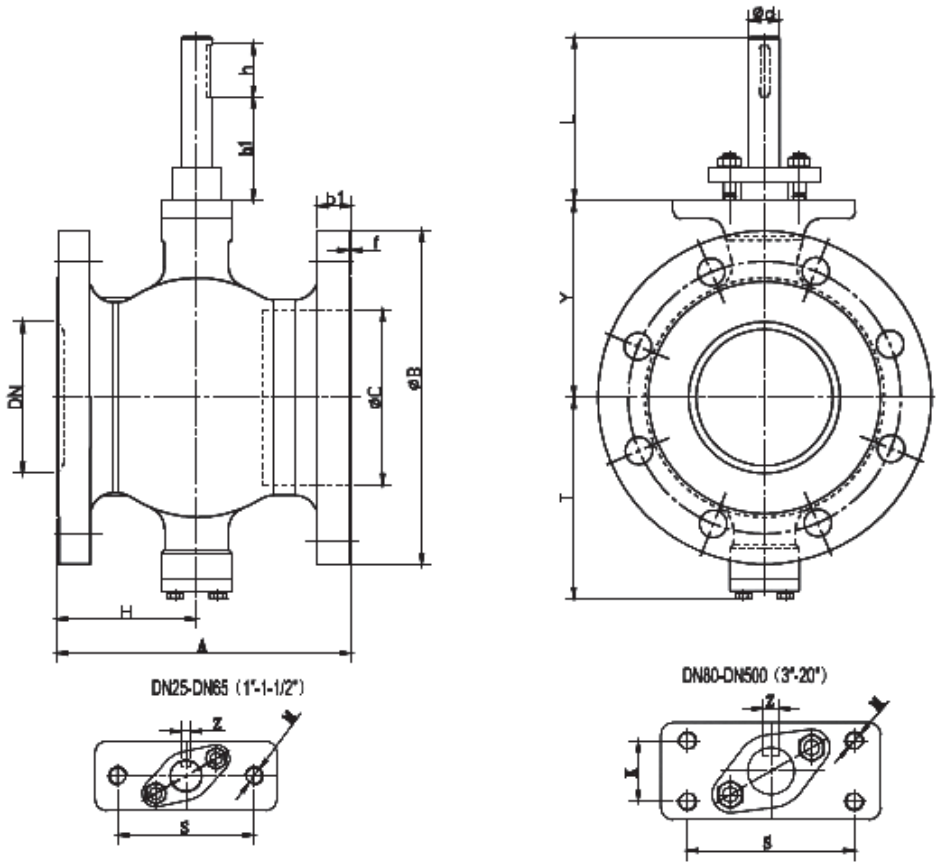

Рис. 6. Фланцевый сегментный кран, PN10/PN16

Размеры и масса фланцевого крана PN10/PN16, (мм)

DN	A	B	b1	f	C	T	Y	L	d	H	S	K	M	Z	Вес, (кг)
25	102	115	16	2	38	81	73	75	16	35	75	/	2-M10	5	4.9
32	102	140	18	2	45	86	78	75	16	35	75	/	2-M10	5	6.6
40	114	150	18	2	50	90	80	75	16	35	75	/	2-M10	5	7.6
50	124	165	20	2	62	93	90	75	16	35	75	/	2-M10	5	9.5
65	145	185	20	2	73	108	105	75	16	35	75	/	2-M10	5	12.4
80	165	200	20	2	90	123	118	75	20	35	90	28	4-M10	6	15.5
100	194	220	22	2	115	138	130	75	20	35	90	28	4-M10	6	20.6
125	194	250	22	2	134	148	145	80	25	40	90	28	4-M10	8	28.6
150	229	285	24	2	164	170	170	94	30	50	110	40	4-M12	8	42.5
200	243	340	24	2	206	200	201	94	30	50	110	40	4-M12	8	59.5
250	297	405	26	2	260	240	237	98	40	60	135	40	4-M16	12	99
300	338	460	28	2	316	286	282	98	40	60	135	40	4-M16	12	148
350	400	520	30	2	372	330	337	125	50	60	140	64	4-M16	14	216
400	400	580	32	2	420	367	372	172	60	80	170	80	4-M20	18	285
450	520	640	40	2	470	422	432	172	70	90	190	90	4-M24	20	370
500	600	715	44	2	516	490	498	180	80	100	190	90	4-M24	22	480

Электронные версии чертежей данного оборудования (AutoCAD 2D, 3D, Компас и Revit) вы можете найти на сайте www.adl.ru

КРАНЫ ШАРОВЫЕ СЕГМЕНТНЫЕ BV

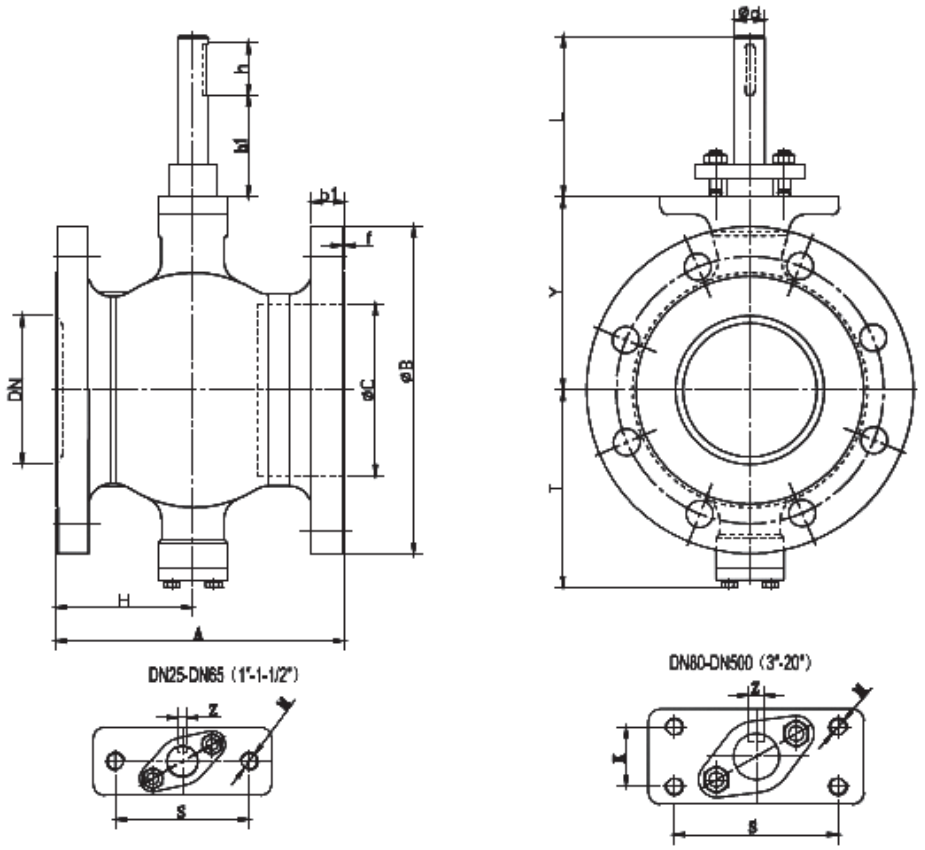

Рис. 7. Фланцевый сегментный кран, PN25

Размеры и масса фланцевого крана PN25, (мм)

DN	A	B	b1	f	C	T	Y	L	d	h	S	K	M	Z	Вес, (кг)
25	102	115	16	2	40	88	86	75	20	35	90	28	4-M10	6	5.4
32	102	140	18	2	48	90	90	75	20	35	90	28	4-M10	6	7.3
40	114	150	18	2	56	95	93	80	25	40	90	28	4-M10	8	8.4
50	124	165	20	2	65	98	98	80	25	40	90	28	4-M10	8	10.5
65	145	185	22	2	81	130	125	95	30	50	110	40	4-M12	8	13.2
80	165	200	24	2	95	128	128	95	30	50	110	40	4-M12	8	17.7
100	194	235	24	2	115	142	142	95	30	50	110	40	4-M12	8	24.7
125	194	270	26	2	138	175	170	100	40	60	135	40	4-M16	12	34.5
150	229	300	28	2	170	215	215	125	50	60	140	64	4-M16	14	50.7
200	243	360	30	2	208	228	228	125	50	60	140	64	4-M16	14	72.7
250	297	425	32	2	265	260	260	150	60	80	170	80	4-M20	18	116
300	338	485	34	2	320	310	310	150	60	80	170	80	4-M20	18	169

Электронные версии чертежей данного оборудования (AutoCAD 2D, 3D, Компас и Revit) вы можете найти на сайте www.adl.ru

АДЛ — РАЗРАБОТКА, ПРОИЗВОДСТВО И ПОСТАВКИ оборудования для инженерных систем

Компания оставляет за собой право вносить конструктивные изменения

+7 (495) 937-89-68, +7 (495) 221-63-78 | info@adl.ru | www.adl.ru | Интернет-магазин: www.valve.ru

КРАНЫ ШАРОВЫЕ СЕГМЕНТНЫЕ BV

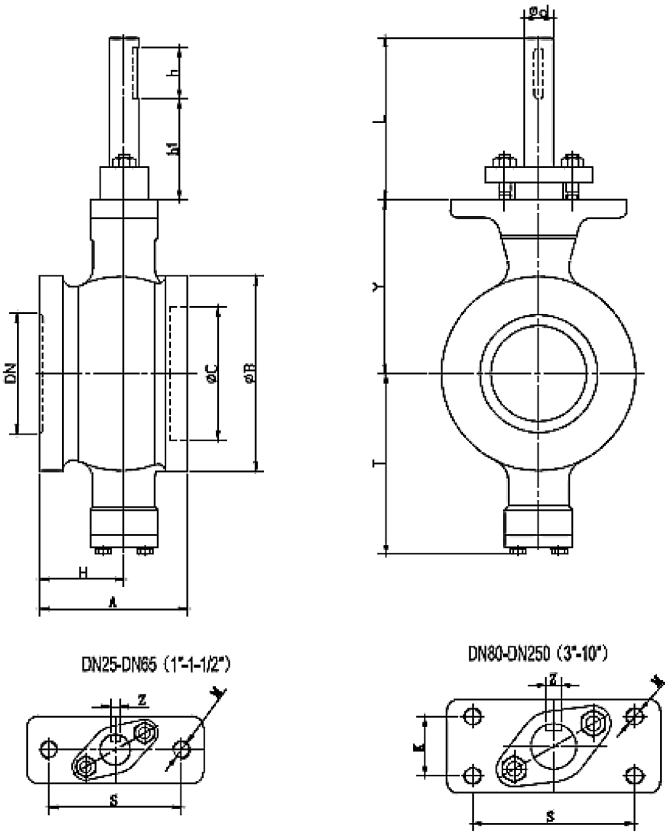

Рис. 8. Межфланцевый сегментный кран, PN10/PN16/PN25, ANSI150

Размеры и масса межфланцевого крана PN10/PN16/PN25, ANSI150, (мм)

DN	A	B	C	T	Y	L	d	h	S	K	M	Z	Вес, (кг)	
													PN10/16	PN25
25	50	68	38	81	73	75	16	35	75	/	2-M10	5	2.6	2.9
32	60	76	45	86	78	75	16	35	75	/	2-M10	5	3	3.3
40	60	84	50	90	80	75	16	35	75	/	2-M10	5	3.5	4
50	75	100	62	93	90	75	16	35	75	/	2-M10	5	4.5	5
65	100	118	73	108	105	75	16	35	75	/	2-M10	5	6	7
80	100	132	90	123	118	75	20	35	90	8	4-M10	6	8	9
100	115	158	115	138	130	75	20	35	90	28	4-M10	6	12	13
125	129	184	134	148	145	80	25	40	90	28	4-M10	8	19	20
150	160	216	164	170	170	94	30	50	110	40	4-M12	8	30	33
200	200	268	206	200	201	94	30	50	110	40	4-M12	8	47	51
250	240	326	260	240	237	98	40	60	135	40	4-M16	12	79	87

Электронные версии чертежей данного оборудования (AutoCAD 2D, 3D, Компас и Revit) вы можете найти на сайте www.adl.ru

КРАНЫ ШАРОВЫЕ ПРОБКОВЫЕ BV

Пробковый кран BV21

Назначение и принцип работы

Пробковые краны разработаны и изготовлены для различных областей применения, для работы с жидкостями, содержащими шлам и осадок, содержащими шлам и осадок, а так же склонными к кристаллизации.

BV21 обладает основным преимуществом - отсутствием застойных зон, что защищает арматуру от последствий кристаллизации рабочей среды, а так же от твердых частиц, содержащихся в рабочей среде.

Используются в таких отраслях промышленности как:

- угольная промышленность;
- химическая промышленность;
- пищевое и косметическое производство;
- производство синтетических материалов и ПВХ;
- целлюлозно-бумажная промышленность;
- производство минеральных удобрений;
- очистные сооружения;
- атомная энергетика;
- фармацевтика.

Особенности конструкции

Отсутствие застойных зон: в корпусе нет полостей, в которых рабочая среда могла бы скапливаться и мешать срабатыванию крана.

Превосходная герметичность: фторопластовая втулка полностью закрывает пробку, обеспечивает большую уплотнительную поверхность по окружности. При открытии, закрытии или вращении обеспечивается надежное уплотнение.

Технология прецизионной обработки корпуса: механическая обратботка деталей на станках с ЧПУ позволяет обеспечить точное соответствие размеров (меньшие допуски и отклонения), равномерность зазоров в сопряжении деталей (корпус/пробка).

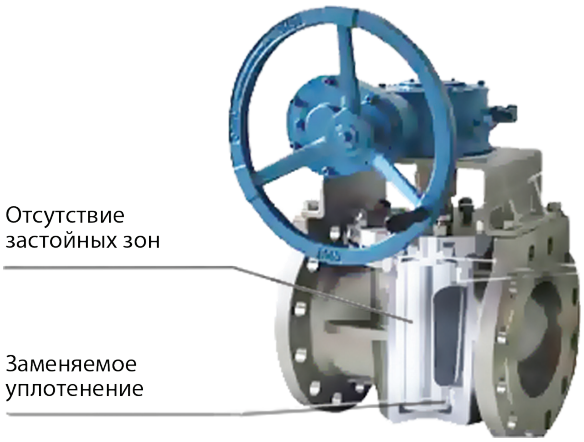

Форма пробки: пробка имеет форму конуса, что обеспечивает снижение крутящего момента при открытии/закрытии крана.

Сменная втулка: в отличии от других клапанов, уплотнительная втулка и уплотнительная прокладка могут быть легко заменены при повреждении.

Система тройного уплотнения штока. Система тройного уплотнения обеспечивает нулевую утечку рабочей среды, в том числе пара. Первичное уплотнение обеспечивается втулкой, уплотнение настолько плотное, что утечка не может быть замечена даже без крышки клапана. Вторичное и третичное уплотнение (комплект верхнего уплотнения) обеспечивается треугольным кольцом из PTFE и мембраной. Кроме того, уплотнение настолько плотное, что не допускает протечек.

Пожаробезопасная конструкция. Внешняя утечка предотвращается с помощью важных элементов конструкции:

- Металлическая мембрана перекрывает вторичное уплотнение из PTFE,
- Эластичное графитовое уплотнение крышки предотвращает возникновение утечки в месте соединения крышки.

Антистатическая конструкция. Непрерывность электропроводности между всеми металлическими компонентами гарантирована.

Ограничители хода.

Кромка на отверстиях портов защищает PTFE втулку.

Конфигурация формы потока обеспечивает минимальную турбулентность.

Индикация направления потока.

Электронные версии чертежей данного оборудования (AutoCAD 2D, 3D, Компас и Revit) вы можете найти на сайте www.adl.ru

АДЛ — РАЗРАБОТКА, ПРОИЗВОДСТВО И ПОСТАВКИ оборудования для инженерных систем

Компания оставляет за собой право вносить конструктивные изменения

+7 (495) 937-89-68, +7 (495) 221-63-78 | info@adl.ru | www.adl.ru | Интернет-магазин: www.valve.ru

КРАНЫ ШАРОВЫЕ ПРОБКОВЫЕ BV

Конструкция без утечек

PTFE, используемый в компонентах втулки и верхнего уплотнения, универсально устойчив к коррозионным средам, будучи инертным ко всем, кроме нескольких редко встречающихся химикатов. Это термопластик, который может использоваться при постоянной рабочей температуре (200°C), также может выдерживать и гораздо более высокие температуры в течение короткого периода времени. Имея очень низкий коэффициент трения, он является самосмазывающимся, что исключает необходимость в какой-либо другой форме смазки.

Внутренняя конфигурация корпуса была разработана таким образом, чтобы обеспечивалось полное прилегание PTFE втулки сверху, снизу и вокруг всего проходного сечения крана. Любая тенденция втулки к расширению компенсируется рельефными углублениями, расположенными под углом 90 градусов к отверстиям порта корпуса. Металлические кромки, на отверстиях портов, защищают PTFE втулку от эрозии и любой возможности вращения втулки относительно корпуса. (1)

Конфигурация потока жидкости в корпусе была спроектирована с таким учетом, исключить турбулентность потока и сделать течение рабочей среды приближенным к ламинарному. Критические области уплотнения вокруг верхней и нижней части втулки и вокруг отверстий порта корпуса поддерживаются с помощью регулируемой конической заглушки, сжимающей PTFE втулку над приподнятыми ребрами.

Внутренний диаметр сформированной PTFE-диафрагмы, прилегающей к штоку заглушки, также удерживается с помощью металлической мембраны, предотвращающей выдавливание и сохраняющей уплотнение штока в различных условиях эксплуатации. Эта мембрана обеспечивает возможность отвода статического электричества через корпус на линию заземления. (2)

Регулировочные болты в крышке (3) обеспечивают равновесие сжатия штока и линейных уплотнений, передавая сбалансированное усилие через металлическую упорную шайбу (4), расположенную под крышкой над металлической мембраной. Этот механизм обеспечивает защиту от протечек по штоку.

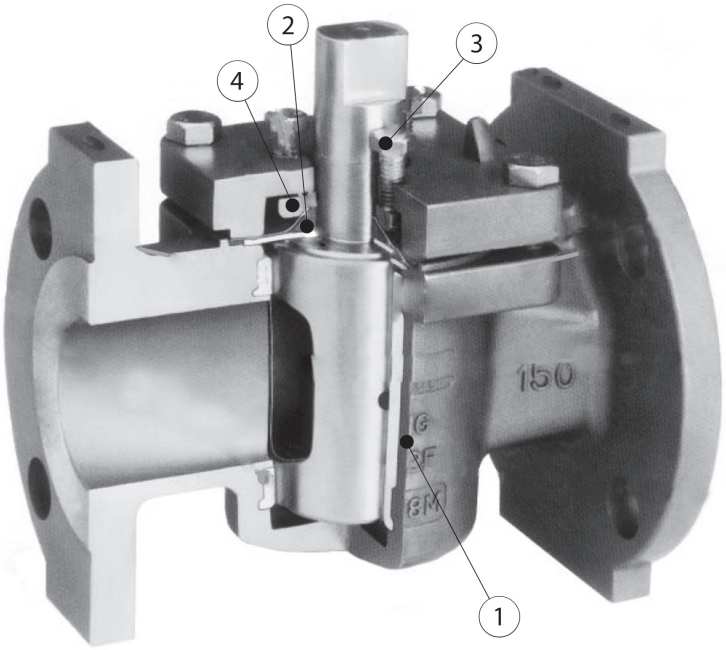

Электронные версии чертежей данного оборудования (AutoCAD 2D, 3D, Компас и Revit) вы можете найти на сайте www.adl.ru

КРАНЫ ШАРОВЫЕ ПРОБКОВЫЕ BV

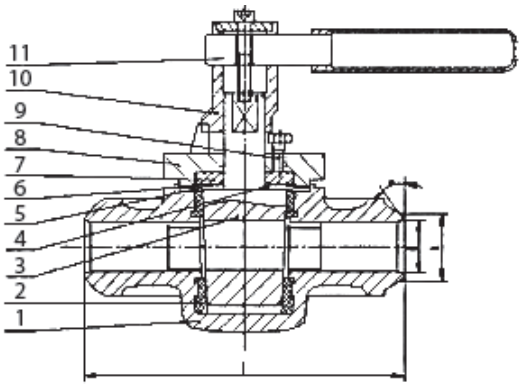

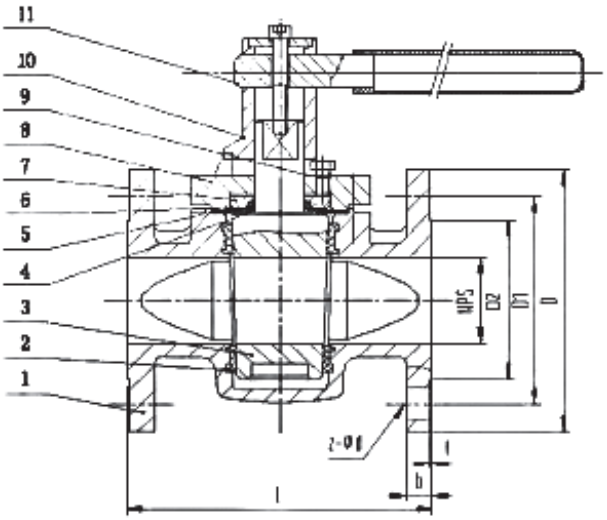

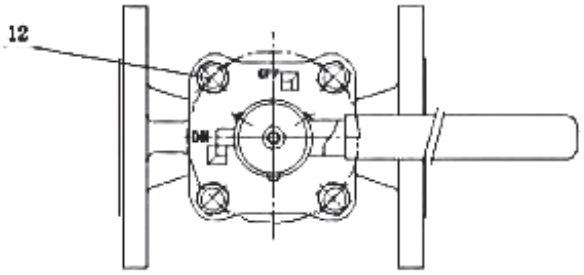

Спецификация

№	Основные части	Материалы
1	Корпус	Нерж. сталь CF8M
2	Втулка	PTFE
3	Пробка	Нерж. сталь CF8M
4	Уплотнительная прокладка	PTFE
5	Прокладка	A240 316
6	Прокладка пробки	Графит
7	Регулировочная прокладка	A276 316
8	Крышка	A351 CF8
9	Болт	A193 B8
10	Крышка ручки	A351 CF8
11	Рукоятка	A351 CF8

Размеры фланцевое присоединение, (мм)

Размер	DIN PN16									DIN PN25								
	L	D	D1	D2	b	f	z-d	H		L	D	D1	D2	b	f	z-d	H	
DN15	108	95	65	45	12	2	4-f 14	108		140	95	65	45	16	2	4-f 14	108	
DN20	117	105	75	58	12	2	4-f 14	110		152	105	75	58	18	2	4-f 14	110	
DN25	127	115	85	68	14	2	4-f 14	115		165	115	85	68	18	2	4-f 14	115	
DN32	140	140	100	78	14	2	4-f 18	125		178	140	100	78	18	2	4-f 18	115	
DN40	165	150	110	88	16	2	4-f 18	140		190	150	110	88	18	2	4-f 18	140	
DN50	178	165	125	102	18	2	4-f 18	160		216	165	125	102	20	2	4-f 18	160	
DN65	190	185	145	122	20	2	8-f 18	170		241	185	145	122	22	2	8-f 18	160	
DN80	203	200	160	138	20	2	8-f 18	180		283	200	160	138	24	2	8-f 18	180	
DN100	229	220	180	158	20	2	8-f 18	230		305	235	190	162	24	2	8-f 22	260	
DN125	254	250	210	188	22	2	8-f 18	290		381	270	220	188	26	2	8-f 26	260	
DN150	267	285	240	212	22	2	8-f 22	308		403	300	250	218	28	2	8-f 26	320	
DN200	292	340	295	268	24	2	12-f 22	345		419	360	310	278	30	2	12-f 26	375	

Размеры сварное присоединение, (мм)

Размер	PN16			PN40			PN100		
	L	A	B	L	A	B	L	A	B
DN15	140	21.3	15.5	140	21.3	15.5	165	21.3	15.5
DN20	152	26.9	21	152	26.9	21	190	26.9	21
DN25	165	33.7	27	165	33.7	27	211	33.7	27
DN40	190	48.3	41	190	48.3	41	235	48.3	41
DN50	210	60.3	52	210	60.3	52	285	60.3	52
DN80	280	88.9	77.5	280	88.9	77.5	350	88.9	77.5
DN100	300	114.3	101.5	300	114.3	101.5	425	114.3	101.5
DN150	398	168.3	154	398	168.3	154	550	198.3	154
DN200	415	219.1	203	415	219.1	203	650	219.1	203
DN250	452	273	255	452	273	255	780	273	255
DN300	497	323.9	303.5	497	323.9	303.5	830	323.9	303.5
DN350	758	355.6	333.5	758	355.6	333.5	880	355.6	333.5

Электронные версии чертежей данного оборудования (AutoCAD 2D, 3D, Компас и Revit) вы можете найти на сайте www.adl.ru

АДЛ — РАЗРАБОТКА, ПРОИЗВОДСТВО И ПОСТАВКИ оборудования для инженерных систем

Компания оставляет за собой право вносить конструктивные изменения

+7 (495) 937-89-68, +7 (495) 221-63-78 | info@adl.ru | www.adl.ru | Интернет-магазин: www.valve.ru

ФУТЕРОВАННАЯ ТРУБОПРОВОДНАЯ АРМАТУРА «ГРАНФЛУИД»

Маркировка

МК	015	03	01	01	16	HW
1	2	3	4	5	6	7

1 **Серия продукции**

МК	Клапаны мембранные, футерованные
ЗД	Затворы дискоые поворотные, футерованные
ШК	Краны шаровые, футерованные
ОК	Клапаны обратные, футерованные
СС	Смотровые стекла, футерованные

2 **Номинальный диаметр DN, (мм)**

3 **Материал корпуса**

03	Углеродистая сталь WCB
04	Нержавеющая сталь CF8M

4 **Материал футеровки корпуса/седла затвора**

01	PTFE/PFA
02	FEP
03	Специальные материалы по запросу

5 **Материал мембраны (для мембранных клапанов МК)**

01	PTFE/EPDM
02	Специальные материалы по запросу

6 **Номинальное давление PN, (МПа)**

7 **Тип управления**

HW	Рукоятка/штурвал
EA	Электропривод
PA(DA)	Пневмопривод двойного действия
PA(NC)	Пневмопривод нормально закрытый
PA(NO)	Пневмопривод нормально открытый

Электронные версии чертежей данного оборудования (AutoCAD 2D, 3D, Компас и Revit) вы можете найти на сайте www.adl.ru

ФУТЕРОВАННАЯ ТРУБОПРОВОДНАЯ АРМАТУРА «ГРАНФЛУИД»

Шаровой полнопроходный кран ШК

футерованный пластомерами DN15–150 мм

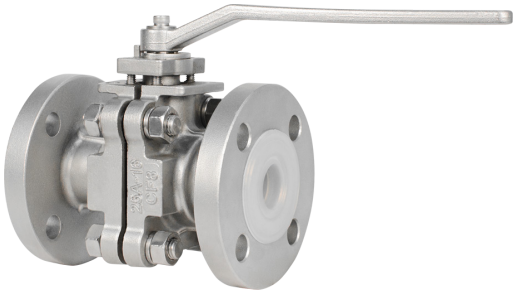

Применение

Полнопроходные шаровые краны ГРАНФЛУИД ШК применяются в качестве запорной и регулирующей арматуры на трубопроводах, транспортирующих химически активные, агрессивные жидкости и газы в химической, фармацевтической, металлургической, нефтегазовой, пищевой и других отраслях промышленности.

Описание

- Герметичность по классу А (ГОСТ 9544-2015) обеспечивает специальная конструкция динамического уплотнения штока.
- Разборная конструкция обеспечивает простоту замены деталей крана.
- Материалы седла и покрытия шара подобраны с учетом снижения коэффициента трения и снижения момента открытия/закрытия крана.
- Не требуют регулярного обслуживания.

Испытания

Испытания на герметичность по EN 12266-1, класс герметичности А.

Пример заказа

Кран шаровой футерованный ГРАНФЛУИД ШК 03-01-DN50-PN16-HW, корпус WCB/PFA, шар из нерж., футерованный PFA, Т раб = –30... +200°С, Ф/Ф, с рукояткой.

Диаграмма «Температура-давление»

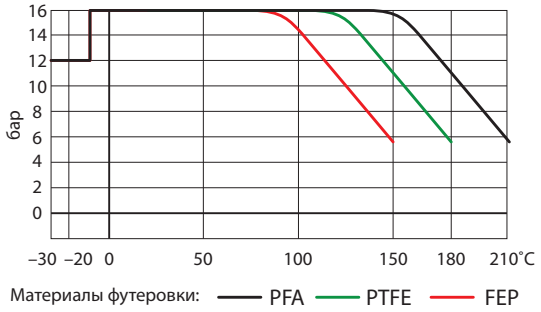

Технические характеристики

Условный диаметр	15–150 мм
Рабочее давление	0,1 кПа–1,6 МПа
Рабочая температура	–30... +200°С*
Фланец под привод	Соотв. ISO 5211
Класс герметичности	А, ГОСТ 9544–2015
Присоединение	Фланцевое
Варианты управления	Голый шток, рукоятка, ручной редуктор, пневмо- или электропривод

* В зависимости от применияемых материалов покрытия корпуса и шара.

Возможные исполнения

Корпус	• Углеродистая сталь WCB • Нержавеющая сталь AISI 316 CF-8M
Футеровка корпуса	• PFA (перфторалкоксил) • FEP (фторэтиленпропилен)
Шар и шток	• Покрытие PFA • Покрытие FEP

Особенности конструкции

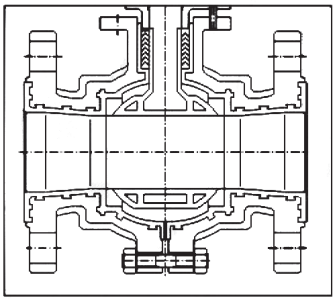

Двухсоставная конструкция. Это уменьшает требуемый момент для открытия/закрытия крана, так как две части корпуса именют одинаковую длину, соответственно при повороте штока вправо или влево будет требоваться одинаковое усилие.

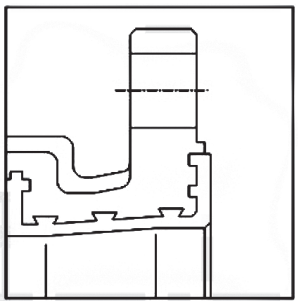

Специальные выемки для того, чтобы футеровка при заливке в металл прочно соединялась с корпусом и при воздействии высокого давления или вакуума — не повреждалась.

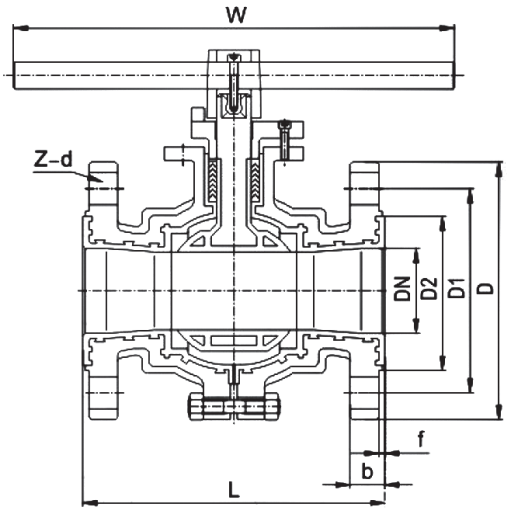

Размеры, (мм)

DN	L	D	D1	D2	Z-d	f	b	W	H	H1
15	132	95	65	45	4-14	2	15	140	100	-
20	142	105	75	55	4-14	2	16	160	105	-
25	150	115	85	65	4-14	2	16	200	110	-
32	165	140	100	78	4-18	3	16	200	130	-
40	180	150	110	85	4-18	3	17	220	135	-
50	200	165	125	100	4-18	3	18	220	145	-
65	220	185	145	120	4-18	3	20	350	155	-
80	250	200	160	135	8-18	3	22	400	210	340
100	280	220	180	155	8-18	3	24	400	235	360
125	320	250	210	185	8-18	3	26	550	255	405
150	360	285	240	210	8-22	3	28	550	285	425

Электронные версии чертежей данного оборудования (AutoCAD 2D, 3D, Компас и Revit) вы можете найти на сайте www.adl.ru

АДЛ — РАЗРАБОТКА, ПРОИЗВОДСТВО И ПОСТАВКИ оборудования для инженерных систем

Компания оставляет за собой право вносить конструктивные изменения

+7 (495) 937-89-68, +7 (495) 221-63-78 | info@adl.ru | www.adl.ru | Интернет-магазин: www.valve.ru

ФУТЕРОВАННАЯ ТРУБОПРОВОДНАЯ АРМАТУРА «ГРАНФЛУИД»

Дисковый поворотный затвор ЗД

футерованный пластомерами DN50–1000 мм

Применение

Футерованные дисковые поворотные затворы применяются в качестве запорной и регулирующей арматуры на трубопроводах, транспортирующих химически активные, агрессивные жидкости, газы и порошкообразные вещества в химической, фармацевтической, металлургической, нефтегазовой, пищевой и других отраслях промышленности.

Описание

- Герметичность по классу А (ГОСТ 9544-2015) обеспечивает специальная конструкция седлового уплотнения и динамического уплотнения штока.
- Широкая область применений за счет многообразия материалов футеровки, корпуса, диска.

Пример заказа

Затвор поворотный ГРАНФЛУИД ЗД-03-01-80-16-PA(DA), DN80, PN16, WCB, диск PFA, седло PTFE с пневмоприводом двойного действия (рабочее давление от 3 бар), без пневмораспределителя.

Технические характеристики

DN	50–1000 мм	
PN	1,0 МПа	1,6 МПа
Допустимая температура рабочей среды (для материалов покрытия диска и седла затвора)	PTFE: –30 до 180°C, PFA: –30 до 200°C, FEP: –30 до 150°C	
Типы рабочей среды	Сильноагрессивные рабочие среды, такие как соляная, азотная кислота, а также ортофосфорная и серная кислоты и т.д.	

Температура-давление

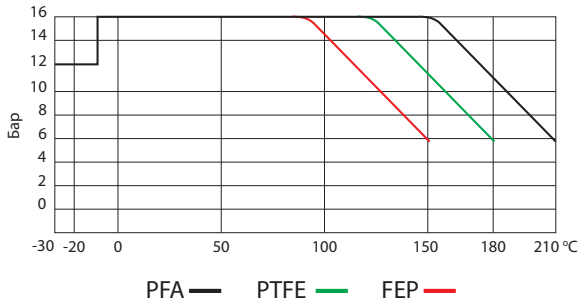

Спецификация

№	Наименивание деталей	Материал		
1	Корпус	A216 WCB	A351 CF8/A351 CF8M	A351 CF3/ A351 CF3M
2	Шток	2Cr13(SS410) SS410 17-4PH		
3	Втулка штока	SS304		
4	Уплотнительное кольцо	VITON, VITON+FEP, VITON+PFA		
5	Диск	A216 WCB+материал футеровки диска	CF8/CF8M+материал футеровки диска	CF3/CF3M+материал футеровки диска
6	Седло	PTFE RPFE PFA FEP		
7	Мягкая вставка под седлом	Silicone rubber, VITON		
8	Болт соединения деталей корпуса	A193 B7	A320 B8	A193 B8M
9	Болт	A193 B7	A320 B8	A193 B8M

Электронные версии чертежей данного оборудования (AutoCAD 2D, 3D, Компас и Revit) вы можете найти на сайте www.adl.ru

ФУТЕРОВАННАЯ ТРУБОПРОВОДНАЯ АРМАТУРА «ГРАНФЛУИД»

Особенности конструкции затвора

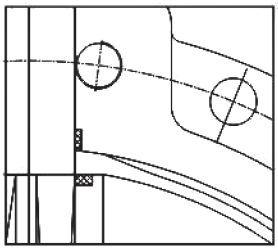

Корпус затвора полностью защищен от воздействия агрессивной среды.

Поверхность диска затвора, которая контактирует с уплотнением полусферическая, дополнительно отполирована. Это снижает требуемый момент для открытия затвора, а так же увеличивает срок службы уплотнения.

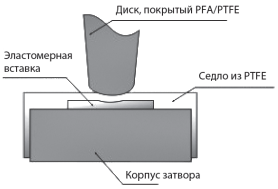

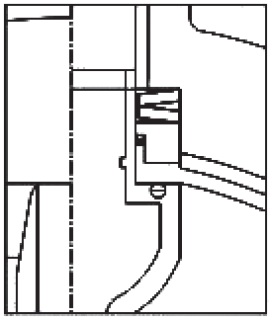

Уплотнение состоит из 4-х колец из витона и тарельчатой пружины. Это позволяет сохранять герметичность, так как уплотнения находятся постоянно в поджатом состоянии. По мере истирания уплотнения тарельчатая пружина разжимается.

Диск и шток объединены в одну деталь. Это защищает шток от вылета, а так же упрощает сборку затвора.

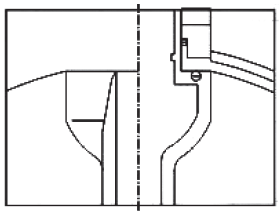

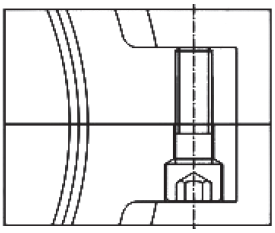

Корпус состоит из 2-х частей соединенных шестигранными болтами. В течение всего срока эксплуатации седло изнашивается, для сохранения герметичности можно осуществлять подтяжку винтов.

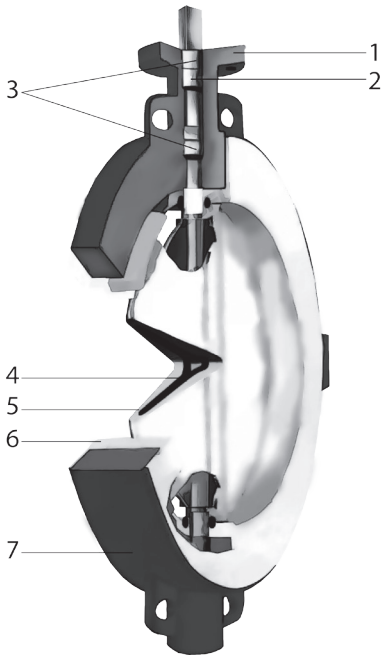

Спецификация

1	Фланец под привод ISO5211
2	Шток затвора
3	Сальники из PTFE
4	Диск затвора, покрытый PFA
5	Диск покрыт PFA
6	Материал диска — CF8
7	Седло затвора из PTFE
8	Корпус затвора может быть из углеродистой или нержавеющей стали

Электронные версии чертежей данного оборудования (AutoCAD 2D, 3D, Компас и Revit) вы можете найти на сайте www.adl.ru

АДЛ — РАЗРАБОТКА, ПРОИЗВОДСТВО И ПОСТАВКИ оборудования для инженерных систем

Компания оставляет за собой право вносить конструктивные изменения

+7 (495) 937-89-68, +7 (495) 221-63-78 | info@adl.ru | www.adl.ru | Интернет-магазин: www.valve.ru

ФУТЕРОВАННАЯ ТРУБОПРОВОДНАЯ АРМАТУРА «ГРАНФЛУИД»

Дисковый затвор с седлом PTFE

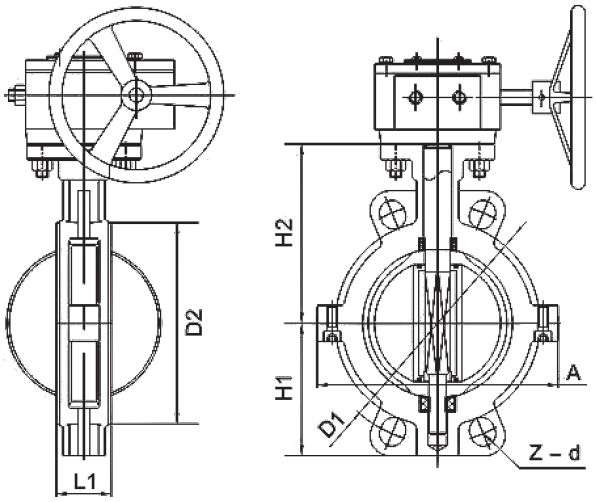

Мефжланцевый затвор

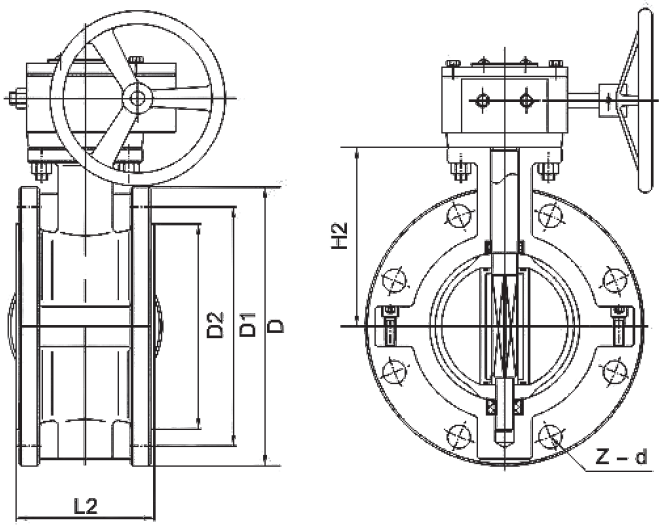

Фланцевый затвор

DIN/EN/ГОСТ, размеры, (мм)

DN	L1 Межфланцевый	L2 Фланцевый	1,0 МПа			1,6 МПа			D2	H1	H2	A
			D	D1	Z-d	D	D1	Z-d				
40	40	106	150	110	4-18	150	110	4-18	70	60	90	78
50	43	108	165	125	4-18	165	125	4-18	90	70	112	96
65	46	112	185	145	4-18	185	145	4-18	110	80	125	112
80	46	114	200	160	8-18	200	160	8-18	130	89	135	130
100	52	127	220	180	8-18	220	180	8-18	148	105,5	142	150
125	56	140	250	210	8-18	250	210	8-18	181	121	165	178
150	56	140	285	240	8-22	285	240	8-22	202	145	180	206
200	60	152	340	295	8-22	340	295	12-22	263	177	228	260
250	68	165	395	350	12-22	405	355	12-26	313	205	278	317
300	78	178	445	400	12-22	460	410	12-26	368	235	295	367
350	78	190	505	460	16-22	520	470	16-26	415	260	341	466
400	102	216	565	515	16-26	580	525	16-30	484	299	390	495
450	114	222	615	565	20-26	640	585	20-30	519	320	442	630
500	127	229	670	620	20-26	715	650	20-33	569	352,5	470	694

Электронные версии чертежей данного оборудования (AutoCAD 2D, 3D, Компас и Revit) вы можете найти на сайте www.adl.ru

ФУТЕРОВАННАЯ ТРУБОПРОВОДНАЯ АРМАТУРА «ГРАНФЛУИД»

Дисковый затвор с седлом PTFE и резьбовыми проушинами

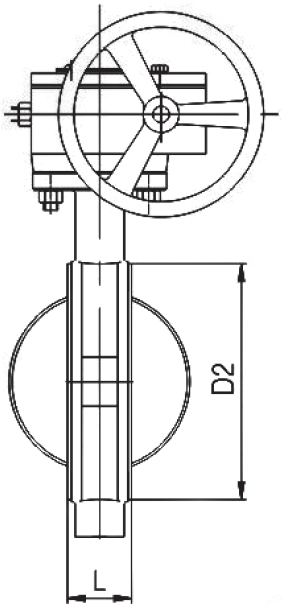

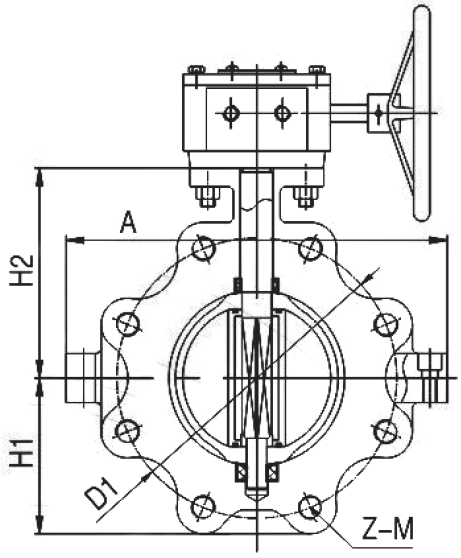

DIN/EN/ГОСТ, размеры, (мм)

DN	L	PN 1,0 МПа			PN 1,6 МПа			D2	H1	H2	A
		D	D1	Z-M	D	D1	Z-M				
50	43	165	125	4-M16	165	125	4-M16	90	70	112	96
65	46	185	145	4-M16	185	145	4-M16	110	80	125	112
80	46	200	160	8-M16	200	160	8-M16	130	89	135	130
100	52	220	180	8-M16	220	180	8-M16	148	105,5	142	150
125	56	250	210	8-M16	250	210	8-M16	181	121	165	178
150	56	285	240	8-M16	285	240	8-M16	202	145	180	206
200	60	340	295	8-M20	340	295	8-M20	263	177	228	260
250	68	395	350	12-M20	405	355	12-M24	313	205	278	317
300	78	445	400	12-M20	460	410	12-M24	368	235	295	367
350	78	505	460	16-M20	520	470	16-M24	415	260	341	466
400	102	565	515	16-M24	580	525	16-M27	484	299	390	495
450	114	615	565	20-M24	640	585	20-M27	519	320	442	630
500	127	670	620	20-M24	715	650	20-M30	569	352,5	470	694

Электронные версии чертежей данного оборудования (AutoCAD 2D, 3D, Компас и Revit) вы можете найти на сайте www.adl.ru

АДЛ — РАЗРАБОТКА, ПРОИЗВОДСТВО И ПОСТАВКИ оборудования для инженерных систем

Компания оставляет за собой право вносить конструктивные изменения

+7 (495) 937-89-68, +7 (495) 221-63-78 | info@adl.ru | www.adl.ru | Интернет-магазин: www.valve.ru

ФУТЕРОВАННАЯ ТРУБОПРОВОДНАЯ АРМАТУРА «ГРАНФЛУИД»

Мембранный клапан МК

футерованный пластомерами DN15–200 мм

Применение

Мембранные клапаны применяются в качестве запорной и регулирующей арматуры на трубопроводах, транспортирующих химически агрессивные и абразивные жидкости, газы в химической, фармацевтической, металлургической, нефтегазовой и других отраслях промышленности.

Описание

- Простая и экономичная конструкция.
- Пригодность для эксплуатации при высокоагрессивных рабочих средах.
- Полная герметичность на всем диапазоне рабочих температур и давлений.
- Замена мембраны без демонтажа с трубопровода.
- Применение в качестве футеровки корпуса тефлона нового поколения (PFA) увеличивает степень защиты корпуса по сравнению с традиционным PTFE, обладающим микропористостью.
- Оснащение пневмо- и электроприводами с большим набором дополнительных опций.
- Не требуют регулярного обслуживания.

Пример заказа

ГРАНФЛУИД МК-03-01-01-25-16-HW, корпус из угл. стали WCB, футеровка корпуса PFA, мембрана PFA/EPDM, DN25, PN16 со штурвалом.

Технические характеристики

Условный диаметр	15–200 мм
Рабочее давление	до 1,6 МПа
Рабочая температура	–30... +200°C*
Класс герметичности	А, ГОСТ 9544–2015
Фланцы согласно DIN	PN 1,0/1,6 МПа
Варианты управления	Штурвал, пневмо или электропривод

* в зависимости от применяемых материалов мембраны.

Возможные исполнения

Корпус и крышка корпуса	Углеродистая сталь WCB с эпоксидным покрытием или нержавеющая сталь AISI 316 (CF-8M)
Футеровка корпуса	PFA
Двухслойная мембрана	PFA/EPDM, FEP/EPDM

Диаграмма температура-давление

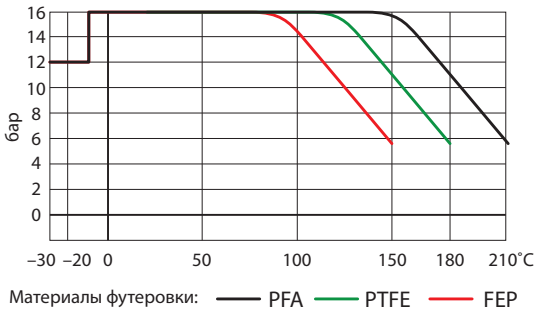

Характеристики расхода среды в завимости от открытия клапана

Электронные версии чертежей данного оборудования (AutoCAD 2D, 3D, Компас и Revit) вы можете найти на сайте www.adl.ru

ФУТЕРОВАННАЯ ТРУБОПРОВОДНАЯ АРМАТУРА «ГРАНФЛУИД»

Спецификация

№	Название	Материал		
1	Гайка крепления штурвала	A320 B8	A320 B8	A193 B8M
2	Болт крепления корпуса	A320 B8	A320 B8	A193 B8M
3	Штурвал	A216 WCB, A351 CF8		
4	Крышка корпуса	A216 WCB	A351 CF8	A351 CF8M
5	Гайка штока	Бронза		
6	Шток	SS420	A182304	A182316
7	Регулировочная шайба	SS304		
8	Запорный элемент	A216 WCB	A351 CF8	A351 CF8M
9	Мягкая (гибкая) часть мембраны	EPDM		
10	Мембрана	PFA, FEP		
11	Корпус	A216 WCB +материал футеровки	A351 CF8 +материал футеровки	A351 CF8M +материал футеровки
12	Гайка	A194 2H	A194 8	A194 8M
13	Плоская шайба	1045	F182 304	A182 316
14	Шестигранный винт	A193 B7	A320 B8	A193 B8M

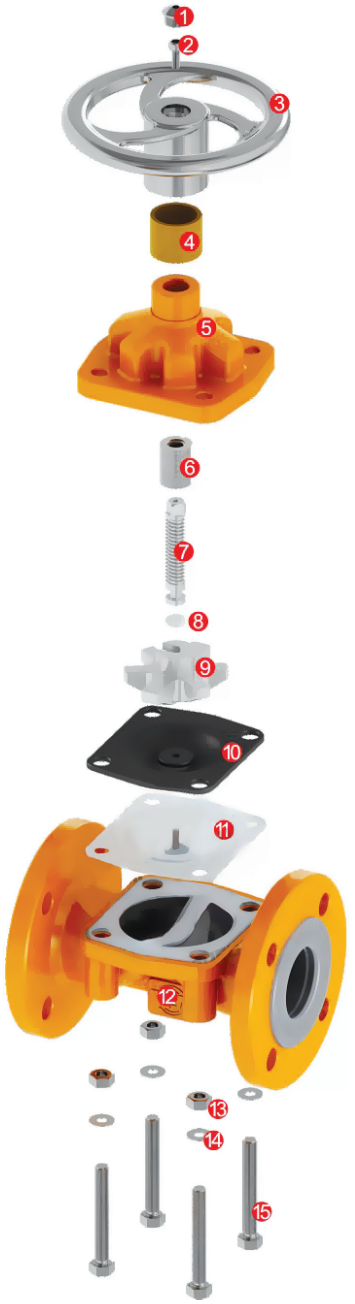

Футерованный мембранный клапан

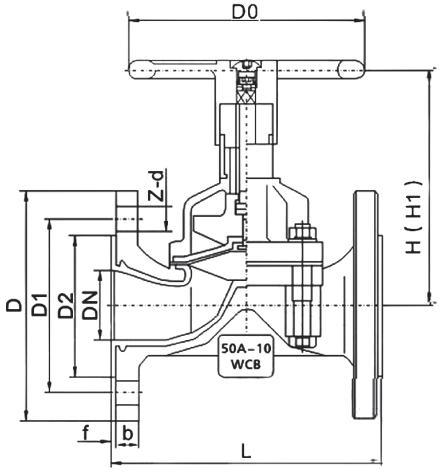

DIN/ГОСТ/PN1,6 МПа, размеры, (мм)

DN	L	D	D1	D2	Z-d	f	b	H	H1	D0	Масса, Кг
15	125	95	65	45	4-14	2,5	14	116	126	120	2,8
20	135	105	75	55	4-14	2,5	16	116	126	120	3
25	145	115	85	65	4-14	2,5	16	127	140	140	4,5
32	160	140	100	78	4-18	3,5	16	132	149	140	6,5
40	180	150	110	85	4-18	3	16	155	175	160	8
50	210	165	125	100	4-18	3	16	162	188	180	10
65	250	185	145	120	4-18	3,5	16	196	230	220	16
80	300	200	160	135	4-18	3,5	18	220	262	250	21
100	350	220	180	155	8-18	4	18	272	325	280	30
125	400	250	210	185	8-18	4	20	332	397	320	52
150	460	285	240	210	8-23	4	20	372	450	360	70
200	570	340	295	265	12-23	4,5	22	496	600	400	112
250	680	405	355	320	12-23	4,5	24	570	700	450	220

Электронные версии чертежей данного оборудования (AutoCAD 2D, 3D, Компас и Revit) вы можете найти на сайте www.adl.ru

АДЛ — РАЗРАБОТКА, ПРОИЗВОДСТВО И ПОСТАВКИ оборудования для инженерных систем

Компания оставляет за собой право вносить конструктивные изменения

+7 (495) 937-89-68, +7 (495) 221-63-78 | info@adl.ru | www.adl.ru | Интернет-магазин: www.valve.ru

ФУТЕРОВАННАЯ ТРУБОПРОВОДНАЯ АРМАТУРА «ГРАНФЛУИД»

Обратный клапан ОК

футерованный пластомерами DN15–400 мм

Применение

Обратные затворы применяются на трубопроводах, транспортирующих химически агрессивные жидкости и газы.

Затворы может устанавливаться как в горизонтальном, так и в вертикальном положении. При монтаже затвор зажимается между фланцами.

Описание

Легкая установка в существующие системы трубопровода, бесшумная работа, не требуют обслуживания.

Возможные исполнения

Корпус	Нерж. сталь CF3, нерж. сталь CF8, угл. сталь WCB
Стопорное кольцо	Нерж. сталь CF3, нерж. сталь CF8, угл. сталь WCB
Футеровка	PFA, FEP
Диск	CF8/CF8M + материалы футеровки (PFA/FEP)
Рым-болт	Сталь A193/A320
Шар	PTFE

Пример заказа

Клапан обратный футерованный ГРАНФЛУИД ОК 03-01-DN50-PN16-М/Ф, корпус WCB/PFA, диск из нерж. стали, футерованный PFA $T_{раб}$ = –30... +200°C*.

* в зависимости от применяеых материалов футеровки корпуса, шара, диска.

Диаграмма «Температура-давление»

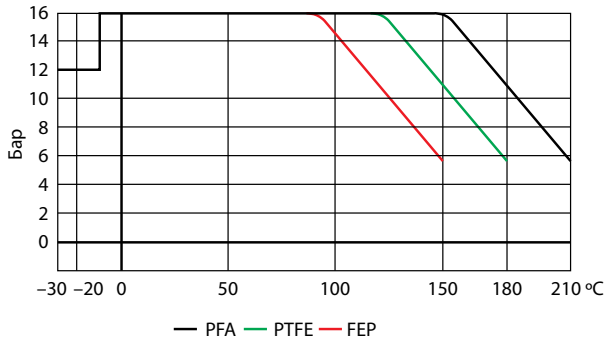

Технические характеристики

Диаметр, DN	DN15–400 мм	
Давление, PN	1,0 М МПа	1,6 МПа
Температура	PFA: от –30 до 200°C, FEP: от –30 до 150°C	
Применение	Высокоагрессивные рабочие среды, такие как соляная, серная кислота, ортофосфорная кислота, а так же другие кислоты и щелочи.	

Спецификация

№	Наименование	Материал		
1	Корпус, диск, шток	A216 WCB + материал футеровки	A351 CF8/A351 CF8M + материал футеровки	A351 CF3/A351 CF3M + материал футеровки
2	Шар	PTFE		
3	Материал футеровки	FEP, PFA, PO		
4	Болт	A193 B7	A320 B8	A193 B8M

Электронные версии чертежей данного оборудования (AutoCAD 2D, 3D, Компас и Revit) вы можете найти на сайте www.adl.ru

ФУТЕРОВАННАЯ ТРУБОПРОВОДНАЯ АРМАТУРА «ГРАНФЛУИД»

Шаровой обратный клапан

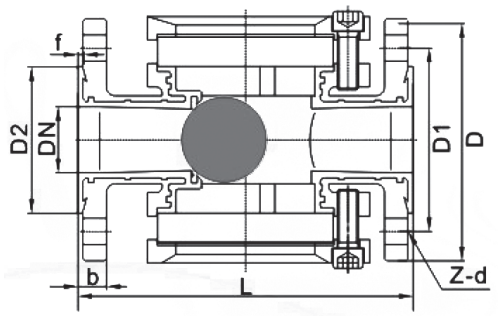

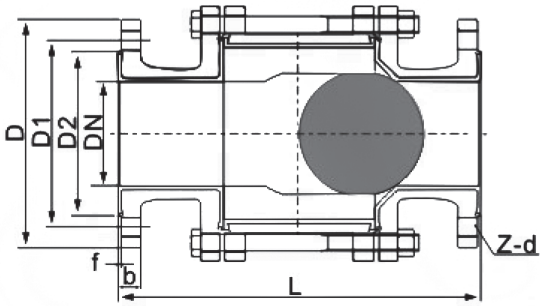

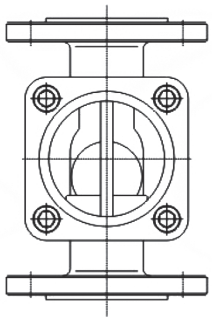

DIN/ГОСТ, PN10, размеры, (мм)

DN	L	D	D1	D2	Z-d	f	b
15	130	95	65	45	4-14	2	14
20	150	105	75	55	4-14	2	14
25	160	115	85	65	4-14	2	14
32	180	140	100	78	4-18	3	16
40	200	150	110	85	4-18	3	16
50	230	165	125	100	4-18	3	16
65	290	185	145	120	4-18	3	18
80	310	200	160	135	8-18	3	20
100	350	220	180	155	8-18	3	20
125	400	250	210	185	8-18	3	22
150	480	285	240	210	8-23	3	24

DIN/ГОСТ, PN16, размеры, (мм)

DN	L	D	D1	D2	Z-d	f	b
15	130	95	65	45	4-14	2	14
20	150	105	75	55	4-14	2	14
25	160	115	85	65	4-14	2	14
32	180	140	100	78	4-18	3	16
40	200	150	110	85	4-18	3	16
50	230	165	125	100	4-18	3	16
65	290	185	145	120	4-18	3	18
80	310	200	160	135	8-18	3	20
100	350	220	180	155	8-18	3	20
125	400	250	210	185	8-18	3	22
150	480	285	240	210	8-23	3	24

Электронные версии чертежей данного оборудования (AutoCAD 2D, 3D, Компас и Revit) вы можете найти на сайте www.adl.ru

АДЛ — РАЗРАБОТКА, ПРОИЗВОДСТВО И ПОСТАВКИ оборудования для инженерных систем

Компания оставляет за собой право вносить конструктивные изменения

+7 (495) 937-89-68, +7 (495) 221-63-78 | info@adl.ru | www.adl.ru | Интернет-магазин: www.valve.ru

ФУТЕРОВАННАЯ ТРУБОПРОВОДНАЯ АРМАТУРА «ГРАНФЛУИД»

Поворотный обратный клапан, межфланцевый и фланцевый

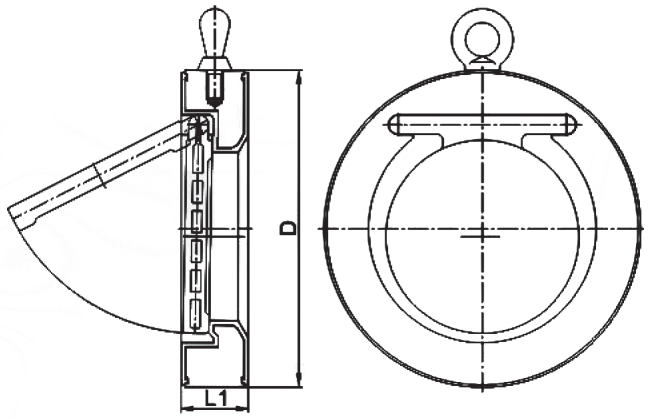

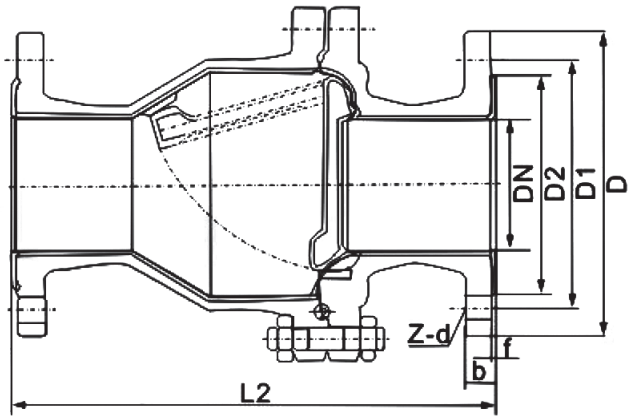

DIN/ГОСТ, PN10, размеры, (мм)

DN	L1	L2	D	D1	D2	Z-d	f	b
15	-	130	95	65	45	4-14	2	14
20	-	150	105	75	55	4-14	2	14
25	-	160	115	85	65	4-14	2	14
32	-	180	140	100	78	4-18	3	16
40	-	200	150	110	85	4-18	3	16
50	43	230	165	125	100	4-18	3	16
65	46	290	185	145	120	4-18	3	18
80	46	310	200	160	135	4-18	3	20
100	52	350	220	180	155	8-18	3	20
125	56	400	250	210	185	8-18	3	22
150	56	480	285	240	210	8-23	3	24
200	60	495	340	295	265	8-23	3	26
250	68	550	395	350	320	12-23	4	28
300	78	620	445	400	368	12-23	4	28
350	78	720	505	460	428	16-23	5	28

DIN/ГОСТ, PN16, размеры, (мм)

DN	L1	L2	D	D1	D2	Z-d	f	b
15	-	130	95	65	45	4-14	2	14
20	-	150	105	75	55	4-14	2	14
25	-	160	115	85	65	4-14	2	14
32	-	180	140	100	78	4-18	3	16
40	-	200	150	110	85	4-18	3	16
50	43	230	165	125	100	4-18	3	16
65	46	290	185	145	120	4-18	3	18
80	46	310	200	160	135	4-18	3	20
100	52	350	220	180	155	8-18	3	20
125	56	400	250	210	185	8-18	3	22
150	56	480	285	240	210	8-23	3	24
200	60	495	340	295	265	8-23	3	26
250	68	550	405	355	320	12-25	4	28
300	78	620	460	410	375	12-25	4	29
350	78	720	520	470	435	16-25	5	34

Электронные версии чертежей данного оборудования (AutoCAD 2D, 3D, Компас и Revit) вы можете найти на сайте www.adl.ru

ФУТЕРОВАННАЯ ТРУБОПРОВОДНАЯ АРМАТУРА «ГРАНФЛУИД»

Смотровое стекло серии СС

(из углеродистой и нержавеющей стали), футерованное пластомерами DN15–200 мм

Применение

Предназначены для наблюдения за процессами в трубопроводах, транспортирующих химически активные жидкости и газы.

Технические характеристики

Диаметр	DN15–DN200 мм			
Давление	PN 1,0/1,6 МПа			
Материал фланцев	WCB, ASTM A395, CF8, CF8M			
Материал стекла	Боросиликатное стекло			
Материал футеровки	PFA	PTFE	ETFE	PP/PE
Температура эксплуатации	–30... 200°C	–30... 180°C	–20... 150°C	–20... 80°C

Смотровое стекло серии СС

Трубчатое смотровое стекло серии СС

Пример заказа

Стекло смотровое, футерованное ГРАНФЛУИД СС 03-01-DN50-PN16-М/Ф, корпус WCB/PFA, боросиликатное стекло, футерованный PFA $T_{раб}$ = –30... +200°C*.

* в зависимости от применяемых материалов футеровки корпуса.

Размеры, (мм), DIN/ГОСТ

DN	PN10								PN16					
	L1	L2	D	D1	D2	b	f	Z-d	D	D1	D2	b	f	Z-d
15	150	250	95	65	45	16	2	4-14	95	65	45	16	2	4-14
20	150	250	105	75	55	18	2	4-14	105	75	55	18	2	4-14
25	160	250	115	85	65	18	2	4-14	115	85	65	18	2	4-14
32	180	250	140	100	78	18	3	4-18	140	100	78	18	3	4-18
40	200	250	150	110	85	18	3	4-18	150	110	85	18	3	4-18
50	230	250	165	125	100	18	3	4-18	165	125	100	18	3	4-18
65	290	260	185	145	120	18	3	8-18	185	145	120	18	3	8-18
80	310	280	200	160	135	20	3	8-18	200	160	135	20	3	8-18
100	350	300	220	180	155	20	3	8-18	220	180	155	20	3	8-18
125	350	300	250	210	185	22	3	8-18	250	210	185	22	3	8-18
150	390	300	285	240	210	22	3	8-22	285	240	210	22	3	8-22
200	450	320	340	295	265	24	3	8-22	340	295	265	24	3	12-22

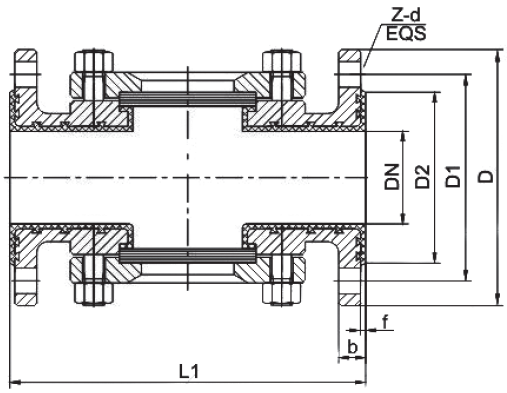

Смотровое стекло фланцевое

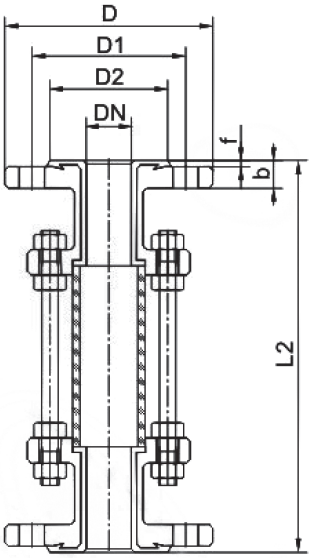

Трубчатое фланцевое смотровое стекло

Электронные версии чертежей данного оборудования (AutoCAD 2D, 3D, Компас и Revit) вы можете найти на сайте www.adl.ru

АДЛ — РАЗРАБОТКА, ПРОИЗВОДСТВО И ПОСТАВКИ оборудования для инженерных систем

Компания оставляет за собой право вносить конструктивные изменения

+7 (495) 937-89-68, +7 (495) 221-63-78 | info@adl.ru | www.adl.ru | Интернет-магазин: www.valve.ru

ФИЛЬТРЫ СЕТЧАТЫЕ

Фильтр сетчатый серии IS17, DN 65–600, PN 1,6–4,0 МПа $t_{макс.}$ +200°C, грязеуловитель, цилиндрический

Сделано в АДЛ

Применение

Для горячей и холодной воды в системах тепло- и водоснабжения, газоснабжения, для нефти и нефтепродуктов и других сред.

Установка

Устанавливается перпендикулярно потоку с крышкой в верхнем положении.

Описание

Цилиндрический грязеуловитель предназначен для систем горячего и холодного водоснабжения, теплоснабжения, а также для систем, транспортирующих нефть, дизельное топливо и другие нефтепродукты для очистки от взвешенных частиц грязи и других примесей. Имеет дренажную пробку в нижней части конструкции.

Фильтр серии IS17 имеет простой способ внутренней очистки — для этого необходимо снять верхнюю крышку и вынуть фильтрующий элемент.

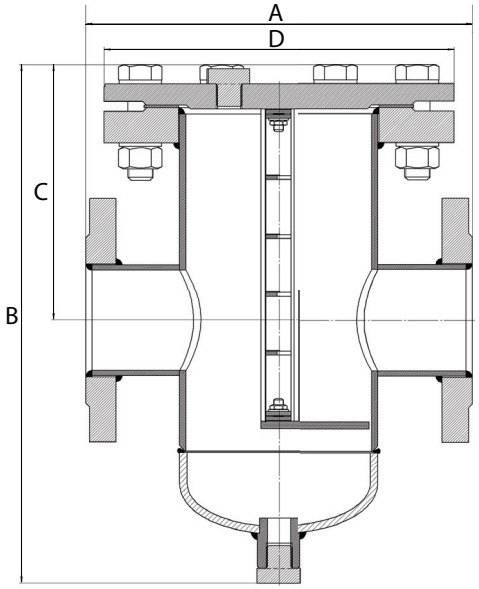

Технические характеристики

Присоединение	Фланцевое/под сварку
Номинальное давление	4,0 МПа/1,6 МПа
Рабочая температура	–20... +200°C (Ст20) –60... +200°C (09Г2С) –60... +200°C (нерж. сталь)
Климатическое исполнение	УХЛ3 (Ст20); УХЛ1,1 (09Г2С, нерж. сталь)

Спецификация

Корпус и внутренние детали*	Сталь Ст20
Крышка	Сталь Ст20
Сетка**	Нержавеющая сталь AISI 304

* Возможны другие материальные исполнения по запросу (сталь 09Г2С, нерж. сталь).

** Фильтрующий элемент — сетка из нержавеющей стали, размер ячейки сетки уточняйте у инженеров компании АДЛ.

Опции

- Возможно исполнение из других материалов.
- Возможны сетки с другими DN ячейки.
- Исполнение до +400°C по запросу.
- Присоединение под приварку.

Пример заказа

IS17.03.0500.200.16. Ф/Ф (фильтр сетчатый из угл. стали, DN200, PN 1,6 МПа, $t_{макс.}$ +200 °C).

Размеры PN16, (мм)

Артикул (Угл. ст. 20)	DN	A	B	C	D	Kv, (м³/ч)	Дренажная пробка, резьба G	Патрубок под воздухоотводчик, резьба G	Масса, (кг)
BM04B544974	40	290	340	185	245	130	1/2″	G1/2	23,5
BM04B544973	50	290	340	185	245	130	1/2″	G1/2	25
BM04B417670	65	310	415	205	280	130	1/2″	G1/2	37
BM04B439531	80	310	415	205	280	200	1/2″	G1/2	37
BM04B421113	100	310	415	205	280	230	1/2″	G1/2	39
BM04B417676	125	400	510	250	335	390	3/4″	G3/4	58
BM04B417677	150	490	625	290	405	500	1″	G1	91
BM04B420847	200	500	740	320	460	850	1″	G1	135
BM04B417681	250	600	760	325	520	1200	1″	G1	179
BM04B417684	300	700	845	360	580	1500	1 1/2″	G1 1/2	244
BM04B417685	350	800	950	410	710	2400	1 1/2″	G1 1/2	356
BM04B417688	400	900	1000	500	840	3200	1 1/2″	G1 1/2	525
BM04B417690	500	1100	1275	585	1020	6000	1 1/2″	G1 1/2	890
BM04B417693	600	1400	1485	645	1255	9000	1 1/2″	G1 1/2	1485

Электронные версии чертежей данного оборудования (AutoCAD 2D, 3D, Компас и Revit) вы можете найти на сайте www.adl.ru

ФИЛЬТРЫ СЕТЧАТЫЕ

Фильтр сетчатый серии IS30, DN15–80, PN 4,0 МПа из нержавеющей стали

Применение

Для воды, пара, нефтепродуктов, а также для пищевых и агрессивных сред.

Установка

Устанавливается в горизонтальном положении крышкой вниз, на паропроводе устанавливать крышкой вбок. Установка в вертикальном положении возможна только при направлении потока сверху вниз. При установке убедиться, что направление потока совпадает с направлением, указанным на корпусе фильтра.

Технические характеристики

Максимальное давление	4,0 МПа
Рабочая температура	–60…+200 °С
Присоединение	Внутренняя резьба BSP (ГОСТ 6357-81)
Размер ячейки сетки	Стандартный: 0,6 мм*; Нестандартный: по требованию заказчика.

Спецификация

Прокладка	PTFE
Болт	316
Крышка	316
уплотнение	PTFE
Корпус	A316
Сетка фильтра	316

Примеры заказа

IS30-04-0,6-15-40-P/P (DN 15, PN 4,0 МПа, размер ячейки 0,6 мм, резьбовое присоединение).

Примечание: сетка с ячейкой 0.1 мм делается от Dn40. Остальные размеры требуют уточнений

Размеры, (мм)

Артикул	DN	дюймы	D	L	H	Масса, (кг)
BM01A601753	15	1/2	15	65	35	0,3
BM01A601754	20	3/4	20	80	45	0,4
BM01A601755	25	1	25	90	57	0,7
BM01A601756	32	1 1/4	32	105	58	0,8
BM01A601757	40	1 1/2	40	120	66	1,1
BM01A601758	50	2	50	140	78	1,9
BM01A601759	65	2 1/2	65	183	102	3,7
BM01A601760	80	3	76	198	116	5,5

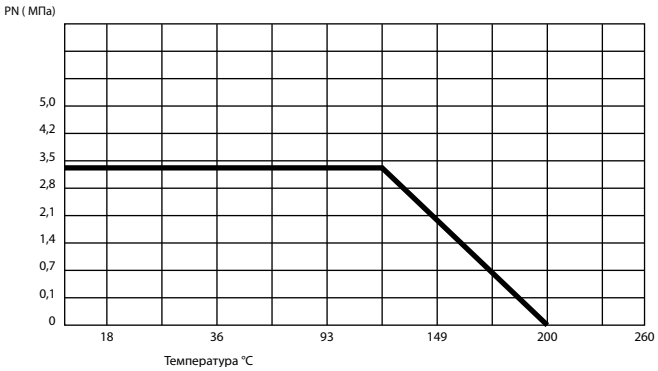

Сделано в АДЛ

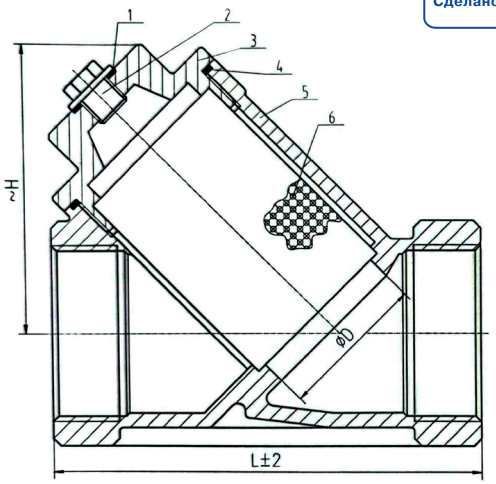

Электронные версии чертежей данного оборудования (AutoCAD 2D, 3D, Компас и Revit) вы можете найти на сайте www.adl.ru

АДЛ — РАЗРАБОТКА, ПРОИЗВОДСТВО И ПОСТАВКИ оборудования для инженерных систем

Компания оставляет за собой право вносить конструктивные изменения

+7 (495) 937-89-68, +7 (495) 221-63-78 | info@adl.ru | www.adl.ru | Интернет-магазин: www.valve.ru

ФИЛЬТРЫ СЕТЧАТЫЕ

Фильтр сетчатый серии IS31, DN15–500, PN 1,6/4,0 МПа из нержавеющей стали

Применение

Для воды, пара, нефтепродуктов, а также для пищевых и агрессивных сред.

Установка

Устанавливается в горизонтальном положении крышкой вниз. на паропроводе устанавливать крышкой вбок. Установка в вертикальном положении возможна только при направлении потока сверху вниз. При установке убедиться, что направление потока совпадает с направлением, указанным на корпусе фильтра.

Технические характеристики

Максимальное давление	1,6 / 4,0 МПа
Рабочая температура	–60…+300 °С
Присоединение	Фланцевое по DIN
Размер ячейки сетки	Стандартный: 0,6 мм*; Нестандартный: по требованию заказчика.

* Возможны заказные исполнения сеток.
Примечание: сетка с ячейкой 0.1 мм делается от Dn40. Остальные размеры требуют уточнений.

Каждый фильтр IS31 имеет возможность прочистки сетки фильтра. на фильтрах диаметром больше DN50 крышка фильтра крепится на шпильках. Также на крышке имеется сливная пробка для прочистки фильтра.

На Фильтрах диаметром DN50 и менее, крышка крепиться на фильтр при помощи резьбы и при необходимости выполняет роль сливной пробки.

Спецификация

1	Корпус	Нержавеющая сталь 1.4408
2	Крышка	Нержавеющая сталь 1.4408
3	Уплотнение	Нерж. сталь AISI 304 + Графит
4	Сетка фильтра	Нержавеющая сталь AISI 304
5	Болт	Нержавеющая сталь AISI 304
6	Дренажная заглушка	Нержавеющая сталь 1.4408

Примеры заказа

IS31-04-1,0-50-40-Ф/Ф (DN 50, PN 4,0 МПа, размер ячейки 1,0 мм, фланцевое присоединение).

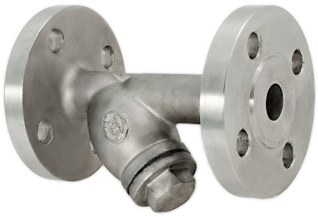

Сделано в АДЛ

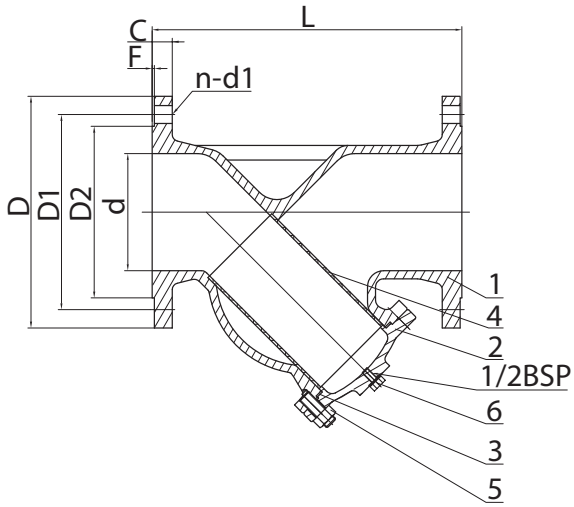

Размеры, (мм)

Артикулы		DN	d	L	D PN1,6/4,0	D1 PN1,6/4,0	D2 PN1,6/4,0	C PN1,6/4,0	f	n-d1 PN 1,6	n-d1 PN 4,0*	Масса, (кг)
PN 1,6	PN 4,0											PN1,6/4,0
BM01B394988	BM01B398650	15	15	130	95	65	45	16	2	4×14	4×14	2/2,5
BM01B395239	BM01B398651	20	20	146	105	75	58	16	2	4×14	4×14	2,8/3,5
BM01B395240	BM01B398652	25	25	152	115	85	68	18	2	4×14	4×14	3/4
BM01B395242	BM01B398653	32	32	160	140	100	78	18	2	4×18	4×18	4/5
BM01B395246	BM01B398654	40	40	202	150	110	88	18	3	4×18	4×18	5,5/7
BM01B395247	BM01B398655	50	50	222	165	125	102	18/20	3	4×18	4×18	7/9
BM01B395248	BM01B381052	65	65	250	185	145	122	18/22	3	8×18	8×18	10,4/13
BM01B395249	BM01B381053	80	80	278	200	160	138	20/24	3	8×18	8×18	13/15
BM01B395250	BM01B398656	100	100	315	220/235	180/190	158/162	20/24	3	8×18	8×22	18/19
BM01B395251	BM01B398658	125	125	340	250/270	210/220	180/188	22/26	3	8×18	8×26	22/30
BM01B395252	BM01B398659	150	150	380	285/300	240/250	212/218	22/28	3	8×22	8×26	26/39
BM01B395253	BM01B381054	200	200	480	340/375	295/320	268/285	24/34	3	12×22	12×30	50/60
BM01B393623	BM01B398660	250	250	550	405/450	355/385	320/345	26/38	3	12×26	12×33	82/100
BM01B395254	BM01B398661	300	300	610	460/515	410/450	378/410	28/42	4	12×26	16×33	100/135
BM01B395255	BM01B389231	350	350	690	520/580	470/510	438/465	30/46	4	12×26	16×36	150/200
BM01B395257	BM01B389233	400	400	780	580/660	525/585	490/535	32/50	4	16×30	16×39	230/280
BM01B395258	BM01B389229	450	450	840	640/685	585/610	550/560	40/57	4	20×30	20×39	300/360
BM01B393413	BM01B389234	500	500	890	715/755	560/670	610/615	44/57	4	20×33	20×42	380/420

Примечание: при несовпадении артикулов, просьба уточнять габаритные и технические характеристики у инженеров компании АДЛ.

Электронные версии чертежей данного оборудования (AutoCAD 2D, 3D, Компас и Revit) вы можете найти на сайте www.adl.ru

ФИЛЬТРЫ СЕТЧАТЫЕ

Фильтр сетчатый серии IS40, DN15–400, PN 4,0 МПа, $t_{макс.}$ +400°C, из углеродистой стали, со сливной пробкой

Применение

Для пара, горячей и холодной воды в системах тепло- и водоснабжения.

Установка

Устанавливается в горизонтальном положении крышкой вниз. на паропроводе необходимо устанавливать крышкой вбок. Установка в вертикальном положении возможна только при направлении потока сверху вниз.

Технические характеристики

Номинальное давление PN	4,0 МПа
Максимальная температура	+400 °C
Присоединение	Фланцевое

Спецификация

№	Деталь	Материал
1	Корпус	Сталь GS-C25
2	Крышка	Сталь GS-C25
3	Сетка*	Нержавеющая сталь AISI 304
4	Прокладка	Графит
5	Пробка	Сталь

Фильтрующий элемент – сетка из нержавеющей стали:
- DN15–80 сетка с ячейкой 0,6 мм;
- DN100–150 сетка с ячейкой 1 мм;
- DN200–400 сетка с ячейкой 2мм.

Зависимость «Температура – Давление»

t, (°C)	–20	150	200	300	400
PN, (МПа)	4,0	4,0	3,5	2,8	2,1

Диаграмма перепада давления для фильтра стандартного исполнения

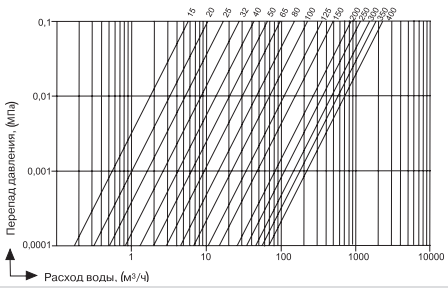

Сделано в ADL

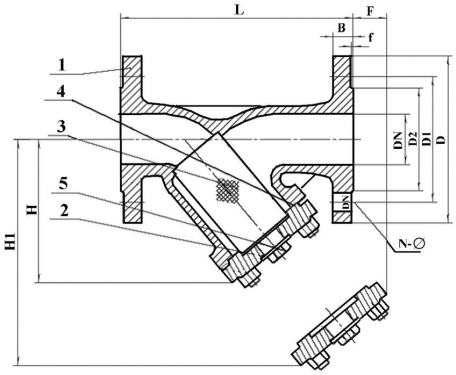

Способы установки фильтра

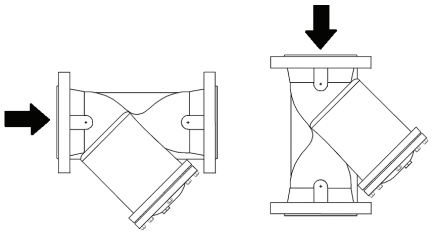

Внимание! При установке сетки с нестандартным размером ячейки или магнитной вставки необходимо менять прокладку между крышкой и корпусом фильтра (поставляется отдельно).

Размеры, (мм)

Артикул	DN	L	H	D	D1	D2	B	f	N×Ø	Kv, (м³/ч)	Масса, (кг)
BM04A102750	15	130	70	95	65	45	16	2	4×14	5,95	3
BM04A102752	20	150	90	105	75	58	18	2	4×14	9,35	4
BM04A102754	25	160	105	115	85	68	18	2	4×14	15,30	5
BM04A102755	32	180	118	140	100	78	18	2	4×18	22,10	6
BM04A102756	40	200	135	150	110	88	18	3	4×18	31,45	8
BM04A102757	50	230	140	165	125	102	20	3	4×18	51,00	11
BM04A102758	65	290	160	185	145	122	22	3	8×18	85,00	15
BM04A102759	80	310	190	200	160	138	24	3	8×18	127,50	20
BM04A102760	100	350	230	235	190	162	24	3	8×22	195,50	33
BM04A102761	125	400	260	270	220	188	26	3	8×26	280,50	48
BM04A102762	150	480	305	300	250	218	28	3	8×26	340,00	75
BM04A102763	200	600	385	375	320	285	34	3	12×30	552,50	200
BM04A102764	250	730	540	450	385	345	38	3	12×33	1020,00	230
BM04A102765	300	850	615	515	450	410	42	4	16×33	1615,00	380
BM04A102766	350	980	675	580	510	465	46	4	16×36	2193,00	527
BM04A102767	400	1100	780	660	585	535	50	4	16×39	2843,25	775

* Фланцевое присоединение согласно стандарту DIN2501 (DIN2635 на PN 4,0 МПа) / EN1092–1. Возможно использование ответных фланцев российского производства согласно ГОСТ 33259–2015 на PN 4,0 МПа.

Электронные версии чертежей данного оборудования (AutoCAD 2D, 3D, Компас и Revit) вы можете найти на сайте www.adl.ru

АДЛ — РАЗРАБОТКА, ПРОИЗВОДСТВО И ПОСТАВКИ оборудования для инженерных систем
Компания оставляет за собой право вносить конструктивные изменения
+7 (495) 937-89-68, +7 (495) 221-63-78 | info@adl.ru | www.adl.ru | Интернет-магазин: www.valve.ru

ФИЛЬТРЫ СЕТЧАТЫЕ

Размеры PN25, (мм)

Артикул (Угл. ст. 20)	DN	A	B	C	D	Kv, (м3/ч)	Дренажная пробка, резьба G	Патрубок под воздухоотводчик, резьба G	Масса, (кг)
BM04B544978	40	290	354	200	274	130	$^1/_2$″	G$^1/_2$	28
BM04B544975	50	290	354	200	274	130	$^1/_2$″	G$^1/_2$	30
BM04B431695	65	310	425	215	300	130	$^1/_2$″	G$^1/_2$	38
BM04B431696	80	310	425	215	300	200	$^1/_2$″	G$^1/_2$	39
BM04B431697	100	310	440	220	300	230	$^1/_2$″	G$^1/_2$	43
BM04B431698	125	400	535	265	360	390	$^3/_4$″	G$^3/_4$	62
BM04B431699	150	490	660	250	425	500	1″	G1	100
BM04B431700	200	500	775	340	485	850	1″	G1	150
BM04B431701	250	600	785	425	550	1200	1″	G1	210
BM04B431703	300	700	850	450	610	1500	1 $^1/_2$″	G1$^1/_2$	310
BM04B431704	350	800	950	480	730	2400	1 $^1/_2$″	G1$^1/_2$	430
BM04B431705	400	900	1020	492	840	3200	1 $^1/_2$″	G1$^1/_2$	600
BM04B419526	500	1100	1300	610	1075	6000	1 $^1/_2$″	G1$^1/_2$	1000

Размеры PN 40, (мм)

Артикул (Угл. ст. 20)	DN	A	B	C	D	Kv, (м3/ч)	Дренажная пробка, резьба G	Патрубок под воздухоотводчик, резьба G	Масса, (кг)
BM04B544980	40	290	354	200	274	130	$^1/_2$″	G$^1/_2$	34
BM04B544979	50	290	354	200	274	130	$^1/_2$″	G$^1/_2$	36
BM04B431709	65	310	425	215	300	130	$^1/_2$″	G$^1/_2$	39
BM04B431711	80	310	425	215	300	200	$^1/_2$″	G$^1/_2$	40
BM04B431720	100	310	455	235	300	230	$^1/_2$″	G$^1/_2$	43
BM04B431722	125	400	550	280	375	390	$^3/_4$″	G$^3/_4$	72
BM04B431723	150	490	680	265	445	500	1″	G1	115
BM04B431724	200	500	795	355	510	850	1″	G1	180
BM04B431725	250	600	810	440	570	1200	1″	G1	260
BM04B431726	300	700	870	435	665	1500	1 $^1/_2$″	G1$^1/_2$	400
BM04B431727	350	800	980	535	755	2400	1 $^1/_2$″	G1$^1/_2$	500

Электронные версии чертежей данного оборудования (AutoCAD 2D, 3D, Компас и Revit) вы можете найти на сайте www.adl.ru

ОБРАТНЫЕ КЛАПАНЫ

Обратный клапан CVS16, DN15–100, PN 1,6 МПа, $t_{макс.}$ +400°C

Применение

Для жидкостей, пара и сжатого воздуха.

Присоединение

Межфланцевое.

Технические характеристики

Максимально допустимая температура	+250°C
Максимально допустимое давление	1,6 МПа

Спецификация

1	Корпус	Бронза
2	Крышка	Бронза
3	Диск	Нержавеющая сталь 40Х13
4	Пластина	Нержавеющая сталь 12Х18Н10Т
5	Пружина	Нержавеющая сталь 10Х17Н13М2Т
6	Центровочное кольцо	Нержавеющая сталь 8Х18Н10Т

Размеры, (мм)

Артикул	DN	H	A	Dl	D2	D3	Масса, (кг)
							Бронза
DF02A371176	15	17	44,5	44,5	52	-	0,14
DF02A371178	20	20	54,5	54,5	65,5	-	0,24
DF02A371180	25	22	64,5	64,5	72	-	0,35
DF02A371182	32	28	75	75	83	-	0,56
DF02A371187	40	32	84	84	93,5	-	0,82
DF02A371189	50	40	97,5	97,5	110	-	1,10
DF02A371191	65	46	117	117	127	-	2,15
DF02A371193	80	50	133	133	154	142,5	2,90
DF02A371195	100	60	153	153	168,5	162,5	4,02

Характеристики

Давление открытия, (кПа)		Без пружины	С пружиной			Kvs, (м³/ч) ΔP = 0,1 МПа
Направление течения		↑	↑	→	↓	
DN, (мм)	15	0,251	2,2	2,05	1,7	3,96
	20	0,238	2,19	2,05	1,71	7,20
	25	0,196	2,15	2,05	1,75	10,80
	32	0,370	2,32	2,05	1,58	18,00
	40	0,400	2,35	2,05	1,55	23,00
	50	0,411	2,36	2,05	1,54	36,00
	65	0,495	2,44	2,05	1,46	60,00
	80	0,564	2,51	2,05	1,39	79,00
	100	0,681	2,63	2,05	1,27	118,00

Параметры клапанов

Характеристики	Бронза (CVS16)			
PN, (МПа)	1,6			
Давление, (МПа)	1,6	1,5	1,4	1,3
Макс. температура, (°C)	120	180	200	250
Мин. температура, (°C)	–60			

Пример заказа

«Гранлок» CVS16.05.080.16 (обратный клапан межфланцевый бронзовый, DN 80).

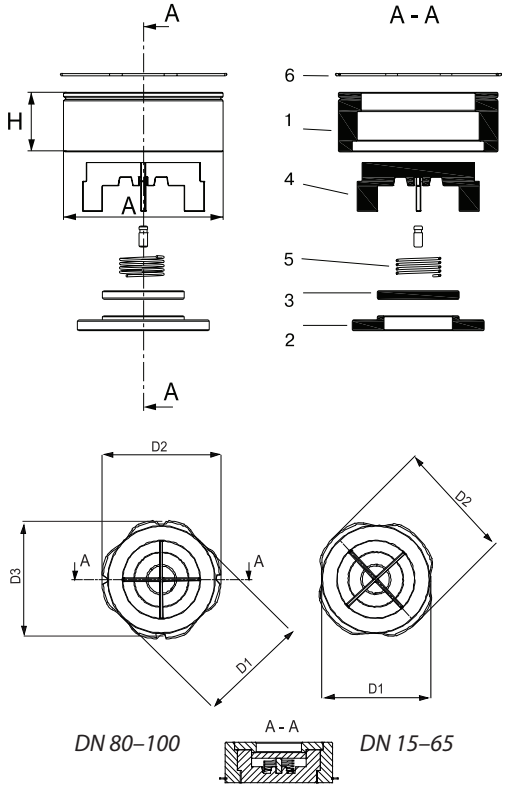

Диаграмма падения давления на клапане

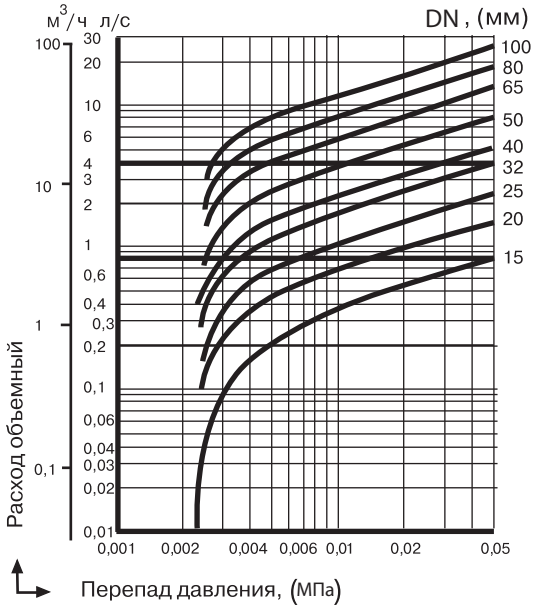

Электронные версии чертежей данного оборудования (AutoCAD 2D, 3D, Компас и Revit) вы можете найти на сайте www.adl.ru

АДЛ — РАЗРАБОТКА, ПРОИЗВОДСТВО И ПОСТАВКИ оборудования для инженерных систем

Компания оставляет за собой право вносить конструктивные изменения

+7 (495) 937-89-68, +7 (495) 221-63-78 | info@adl.ru | www.adl.ru | Интернет-магазин: www.valve.ru

ОБРАТНЫЕ КЛАПАНЫ

Обратный клапан «Гранлок» серии CVS16, DN125–200, PN 1,6 МПа

Применение

Для жидкостей, пара и сжатого воздуха.

Установка

Клапан может устанавливаться как в горизонтальном, так и в вертикальном положении. При монтаже клапан зажимается между фланцами. Поток среды должен быть направлен на диск клапана, как показано стрелкой.

Технические характеристики

Макс. допустимая температура	+250 °C
Мак. допустимое давление	1,6 МПа

Спецификация

1	Корпус	Бронза
2	Седло	Бронза
3	Уплотнение	Бронза
4	Направляющие пружины	Бронза
5	Пружина	Нержавеющая сталь
6	Центровочное кольцо	Нержавеющая сталь

Размеры, (мм)

DN	H	A	D1	D2	Масса, (кг)
125	90	180	180	205	8,13
150	106	205	205	240	12,05
200	140	262	262	300	21,66

Характеристики

Давление открытия, (кПа)		Без пружины	С пружиной			Kv, (м³/ч) ΔP =0,1 МПа
Направление течения		↑	↑	→	↓	
Материал		Бронза				
DN, (мм)	125	0,84	2,84	2,20	1,16	2,10
	150	1,17	3,17	2,40	0,83	3,49
	200	1,30	3,30	2,40	0,70	6,40

Параметры клапанов

PN, (МПа)	1,6			
Давление, (МПа)	1,6	1,5	1,4	1,3
Макс. температура, (°C)	120	180	200	250
Мин. температура, (°C)	–60			

Пример заказа

«Гранлок» CVS16.05.150.16 (обратный клапан межфланцевый бронзовый, DN 150).

Сделано в АДЛ

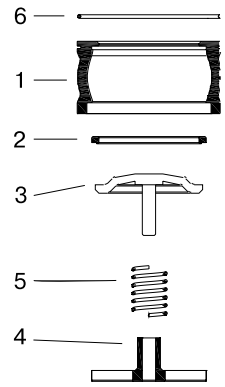

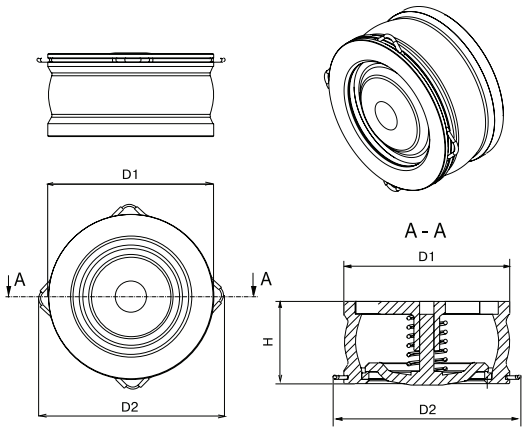

Диаграмма падения давления на клапане

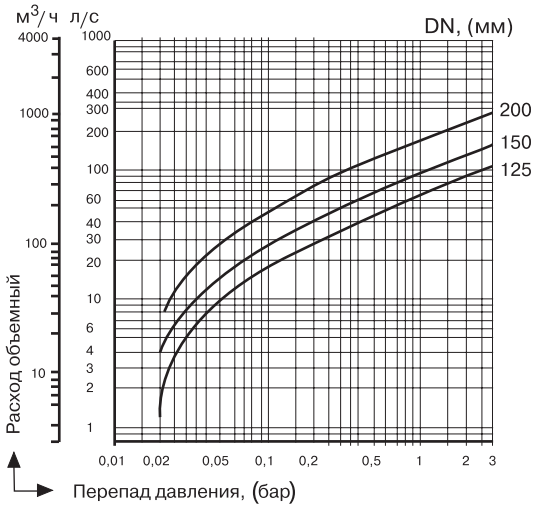

Электронные версии чертежей данного оборудования (AutoCAD 2D, 3D, Компас и Revit) вы можете найти на сайте www.adl.ru

ОБРАТНЫЕ КЛАПАНЫ

Обратный клапан «Гранлок» серии CVS25, DN 1/4–2″, PN 2,5–4,0 МПа, из нержавеющей стали

Сделано в АДЛ

Применение

Для пара, жидкостей, воздуха, а также для пищевых и агрессивных сред.

Установка

Клапан может устанавливаться как в горизонтальном, так и в вертикальном положении. При установке убедиться, что направление потока совпадает с направлением, указанным на корпусе.

Присоединение

Внутренняя резьба BSP.

Технические характеристики

Номинальное давление	2,5 / 4,0 МПа
Тест на прочность корпуса	3,75 МПа
Тест на герметичность корпуса	2,75 МПа
Максимальная температура	+250°C

Спецификация*

1	Корпус	Нержавеющая сталь 1.4301
2	Крышка	Нержавеющая сталь 1.4301
3	Диск	Нержавеющая сталь 1.4301
4	Пластина ограничивающая нижняя	Нержавеющая сталь 1.4301
5	Пластина ограничивающая верхняя	Нержавеющая сталь 1.4301
6	Пружина	Нержавеющая сталь 1.4301

* по запросу возможно исполнение из стали 1.4401.

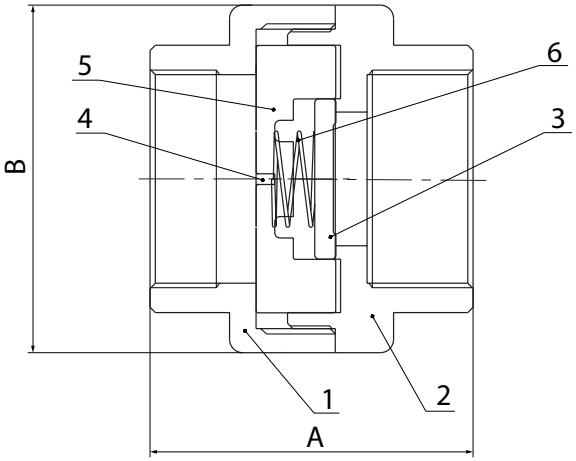

Размеры, (мм) для PN 2.5

Артикул	DN		A	B	Масса, (кг)
	мм	дюйм			
DF03A231702	6/8	1/4″	47,5	40	0,35
DF03A231708	10	3/8″	47,5	40	0,35
DF03A231709	15	1/2″	55	40	0,38
DF03A231711	20	1/2″	61	45	0,38
DF03A231712	25	1″	71	49	0,57
DF03A231713	32	1 1/4″	60	65	0,61
DF03A231714	40	1 1/2″	72	80	0,91
DF03A231715	50	2″	72	83	1,13

Размеры, (мм) для PN 4.0

Артикул	DN		A	B	Масса, (кг)
	мм	дюйм			
DF03A412724	6/8	1/4″	47,5	40	0,35
DF03A412723	10	3/8″	47,5	40	0,35
DF03A412367	15	1/2″	55	40	0,38
DF03A412369	20	3/4″	61	45	0,38
DF03A412370	25	1″	71	49	0,57
DF03A412372	32	1 1/4″	60	65	0,61
DF03A412374	40	1 1/2″	72	80	0,91
DF03A412375	50	2″	72	80/83*	1,13
DF03A365308	65	2 1/2″	122	108	-

* Исполнение клапана из стали 1,4408

Диаграмма «Температура-Давление»

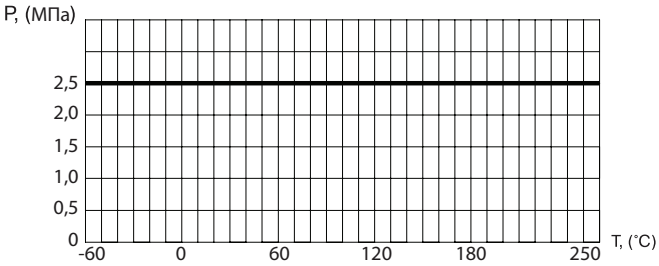

Пример заказа

«Гранлок» CVS25.04.25.25.P/P (DN 25, PN 1,6 МПа, нержавеющая сталь, присоединение резьбовое).

Электронные версии чертежей данного оборудования (AutoCAD 2D, 3D, Компас и Revit) вы можете найти на сайте www.adl.ru

АДЛ — РАЗРАБОТКА, ПРОИЗВОДСТВО И ПОСТАВКИ оборудования для инженерных систем
+7 (495) 937-89-68, +7 (495) 221-63-78 | info@adl.ru | www.adl.ru | Интернет-магазин: www.valve.ru

Компания оставляет за собой право вносить конструктивные изменения

ОБРАТНЫЕ КЛАПАНЫ

Обратный клапан «Гранлок» серии CVS40, DN15–300, PN 4,0 МПа из нержавеющей стали 08Х18Н10 (304)

Сделано в АДЛ

Применение

Для пара, жидкостей, воздуха, а также для пищевых и агрессивных сред.

Установка

Клапан может устанавливаться как в горизонтальном, так и в вертикальном положении. При монтаже клапан зажимается между фланцами. При установке убедиться, что направление потока совпадает с направлением, указанным на корпусе клапана.

Технические характеристики

Максимальное давление, PN	4,0 МПа
Рабочая температура	–60…+300°С
Присоединение	Межфланцевое
Уплотнение	Металл / Металл
Класс герметичности	D по ГОСТ 54808-2011

Спецификация

1	Корпус	Нерж. сталь 08Х18Н10 (304)
2	Диск	Нерж. сталь 08Х18Н10 (304)
3	Крепление	Нерж. сталь 08Х18Н10 (304)
4	Пружина	Нерж. сталь 08Х18Н10 (304)

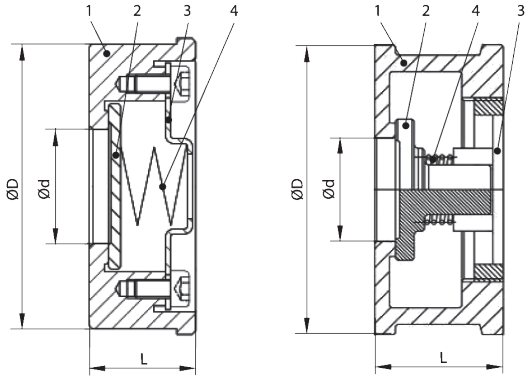

Исполнение для DN 15–100 Исполнение для DN 125–300

Размеры, (мм)

Артикул	DN	d	ØD	L	Масса, (кг)
DF03B604451	15	15	45	17	0,14
DF03B604452	20	20	55	20	0,22
DF03B604453	25	25	65	22	0,3
DF03B604454	32	32	75	28	0,5
DF03B604455	40	39	84	32	0,7
DF03B604458	50	48	97	40	1,05
DF03B604459	65	63	117	46	1,9
DF03B604460	80	75	133	50	2,6
DF03B604461	100	92	153	60	3,8
DF03B604462	125	118	192	90	6,86
DF03B604463	150	140	218	106	9,29
DF03B604464	200	190	285	120	17,42
DF03B604465	250	231	340	145	30,76
DF03B604466	300	280	398	160	43,45

Давления открытия, (мбар)

DN	Kvs, ($м^3$/ч)	В мбар. (взависимости от установки)		
		горизонтально	с низу в верх	с верху в низ
15	4,4	22,5	25	20
20	6,8	22,5	25	20
25	10,8	22,5	25	20
32	17	23,5	27	20
40	26	24,5	28	20
50	43	24,5	29	20
65	60	25	30	20
80	80	25,5	31	20
100	113	26,5	33	20
125	183	22	30	10
150	258	22	30	10
200	410	22	30	10
250	698	22	30	10
300	732	22	30	10

Пример заказа

CVS40.04.015.40.М/Ф (CVS40, корпус из нержавеющей стали, DN 15, PN 4,0 МПа, межфланцевое присоединение).

Диаграмма перепада давления

DN15–100

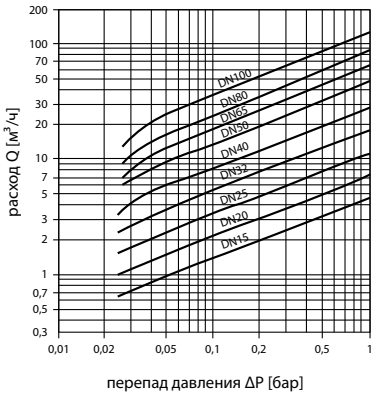

DN125–300

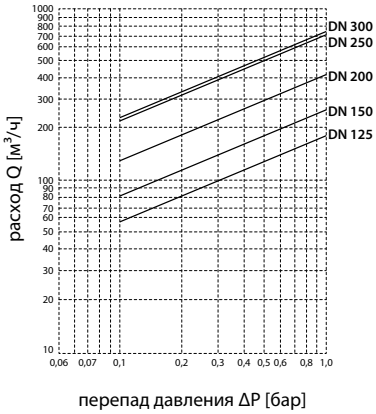

Электронные версии чертежей данного оборудования (AutoCAD 2D, 3D, Компас и Revit) вы можете найти на сайте www.adl.ru

ОБРАТНЫЕ КЛАПАНЫ

Обратный клапан «Гранлок» серии CVS50, DN40–600, PN 2,5 МПа из нержавеющей стали

Сделано в АДЛ

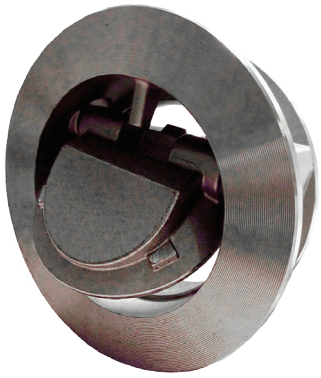

Применение

Для пара, жидкостей, воздуха, а также для пищевых и агрессивных сред.

Установка

Клапан может устанавливаться как в горизонтальном, так и в вертикальном положении (направление потока на вертикальном трубопроводе только снизу вверх). При монтаже клапан зажимается между фланцами. При установке убедиться, что направление потока совпадает с направлением, указанным на корпусе клапана.

Технические характеристики

Максимальное давление, PN	2,5 МПа*
Рабочая температура	–60…+300°С
Присоединение	Межфланцевое
Уплотнение	Металл / Металл
Класс герметичности	D по ГОСТ 54808-2011

* Клапаны на давления PN10, PN16 и PN40 поставляются по запросу.

Пример заказа

ГРАНЛОК® Обратный поворотный клапан CVS50.04.050.25.М/Ф, из нерж. ст., DN050 PN25 уплотнение металл по металлу

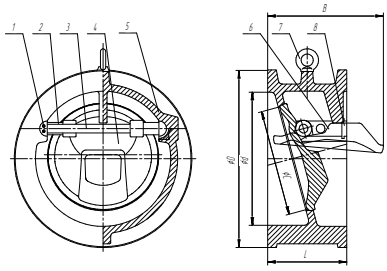

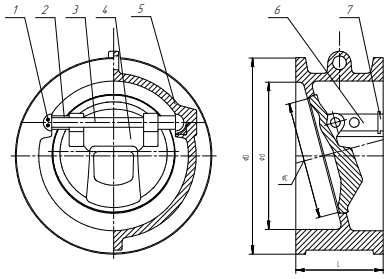

Спецификация

1	Винт	3Х17Н14М3 (316)
2	Подшипник	08Х17Н13М2 (316)
3	Ось	08Х17Н13М2 (316)
4	Диск	08Х18Н10 (CF8M)
5	Корпус	08Х18Н10 (CF8M)
6	Фиксирующая вставка	08Х17Н13М2 (316)
7	Рым-болт	08Х17Н13М2 (316)
8	Упор	08Х17Н13М2 (316)

Спецификация

1	Винт	3Х17Н14М3 (316)
2	Подшипник	08Х17Н13М2 (316)
3	Ось	08Х17Н13М2 (316)
4	Диск	08Х18Н10 (CF8M)
5	Корпус	08Х18Н10 (CF8M)
6	Фиксирующая вставка	08Х17Н13М2 (316)
7	Упор	08Х17Н13М2 (316)

Размеры, (мм)*

Артикул	DN	L	Ød	ØD	ØC
DF03B671827	350	184	350	458	288
DF03B672865	400	191	400	515	322
DF03B672867	500	219	500	622	402
DF03B672868	600	222	600	732	489

Размеры, (мм)*

Артикул	DN	L	Ød	ØD	ØC	B
DF03B672855	40	60	40	93	32	47
DF03B672856	50	60	51	108	38	52
DF03B672857	65	67	65	128	53	70
DF03B672858	80	73	80	142	63	80
DF03B671828	100	73	102	168	79	93
DF03B672861	125	86	125	194	98	115
DF03B672847	150	98	152	224	123	135
DF03B672860	200	127	203	284	161	176
DF03B672862	250	146	254	341	216	226
DF03B672863	300	181	305	401	242	268

* Клапаны, диаметром больше, чем DN600 поставляются по запросу.

Масса клапана и значения Kv для каждого диаметра

DN, мм	40	50	65	80	100	125	150	200	250	300	350	400	500	600
масса клапана, кг	1,8	2	3	4	7	10	12	25	38	54	90	125	168	280
Kv, м3/ч	50	56	98	157	260	420	675	1280	2000	3300	4700	6570	10260	15700

Электронные версии чертежей данного оборудования (AutoCAD 2D, 3D, Компас и Revit) вы можете найти на сайте www.adl.ru

АДЛ — РАЗРАБОТКА, ПРОИЗВОДСТВО И ПОСТАВКИ оборудования для инженерных систем

+7 (495) 937-89-68, +7 (495) 221-63-78 | info@adl.ru | www.adl.ru | Интернет-магазин: www.valve.ru

Компания оставляет за собой право вносить конструктивные изменения

ОБРАТНЫЕ КЛАПАНЫ

Обратный клапан «Гранлок» серии CVT16, DN15–80, PN 1,6 МПа, из нержавеющей стали

Сделано в ADL

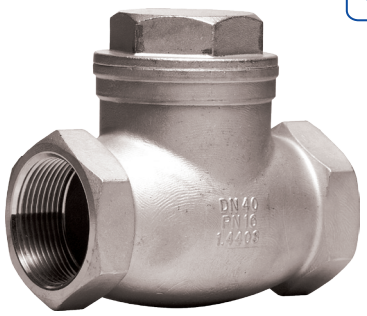

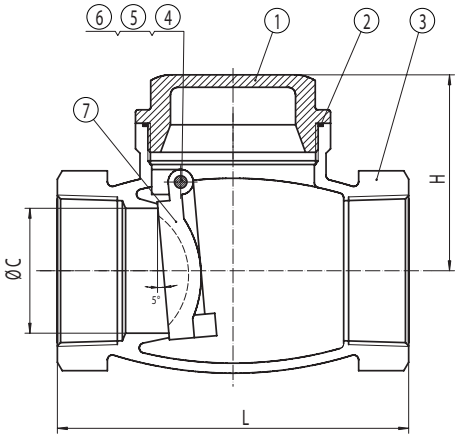

Применение

Для пара, жидкостей, воздуха, а также для пищевых и агрессивных сред.

Установка

Клапан применяется только для горизонтальных трубопроводов, при этом крышка клапана должна находиться в верхней точке. При установке необходимо убедиться, что направление потока совпадает с направлением, указанным на корпусе клапана.

Технические характеристики

Максимальное допустимое давление	1,6 МПа
Минимальное давление открытия	3,0 кПа
Диапазон рабочих температур	– 60…+200°C
Мин. температура окружающей среды	–60°C
Присоединение	Внутренняя резьба BSP (ГОСТ 6357-81)

Спецификация

1	Крышка	CF8M (A316)
2	Уплотнение крышки	CF8M (A316)
3	Корпус	CF8M (A316)
4	Ось	CF8M (A316)
5	Болт	CF8M (A316)
6	Уплотнение	PTFE
7	Диск	PTFE

Размеры, (мм)

Артикул	DN	дюймы	ØC	H	L	Масса, (кг)
DF03A661626	15	1/2	15	40	64	0,35
DF03A661627	20	3/4	20	45	78	0,50
DF03A661635	25	1	25	50	87	0,75
DF03A661721	32	1 1/4	31	58	101	1,10
DF03A661723	40	1 1/2	37	64	117	1,50
DF03A661724	50	2	47	72	134	2,40
DF03A661725	65	2 1/2	65	90	165	3,90
DF03A661726	80	3	76	107	191	6,20
DF03A661621	100	4	95,5	145	238	10,2

Пример заказа

CVT16.04.025.16.P/P (клапан обратный Гранлок серии CVT16, корпус из нержавеющей стали, DN 25, PN 1,6 МПа, присоединение резьбовое).

Электронные версии чертежей данного оборудования (AutoCAD 2D, 3D, Компас и Revit) вы можете найти на сайте www.adl.ru

ОБРАТНЫЕ КЛАПАНЫ

Обратный клапан «Гранлок» серии CVS16, DN15–100, PN 1,6 МПа, $t_{макс.}$ +400°C

Применение

Для жидкостей, пара и сжатого воздуха.

Присоединение

Межфланцевое.

Технические характеристики

Максимальная температура	+250 °C
Максимальное давление PN	1,6 МПа

Спецификация

1	Корпус	Бронза
2	Крышка	Бронза
3	Диск	Нержавеющая сталь 40Х13
4	Пластина	Нержавеющая сталь 12Х18Н10Т
5	Пружина	Нержавеющая сталь 10Х17Н13М2Т
6	Центровочное кольцо	Нержавеющая сталь 8Х18Н10Т

Размеры, (мм)

Артикул	DN	H	A	Dl	D2	D3	Масса, (кг)
							Бронза
DF02A371176	15	17	44,5	44,5	52	-	0,14
DF02A371178	20	20	54,5	54,5	65,5	-	0,24
DF02A371180	25	22	64,5	64,5	72	-	0,35
DF02A371182	32	28	75	75	83	-	0,56
DF02A371187	40	32	84	84	93,5	-	0,82
DF02A371189	50	40	97,5	97,5	110	-	1,10
DF02A371191	65	46	117	117	127	-	2,15
DF02A371193	80	50	133	133	154	142,5	2,90
DF02A371195	100	60	153	153	168,5	162,5	4,02

Характеристики

		Давление открытия, (кПа)				Kv, ($м^3$/ч) ΔP = 0,1 МПа
		без пружины	с пружиной			
Направление течения		⇑	⇑	⇒	⇓	
DN	15	0,251	2,2	2,05	1,7	3,96
	20	0,238	2,19	2,05	1,71	7,20
	25	0,196	2,15	2,05	1,75	10,80
	32	0,370	2,32	2,05	1,58	18,00
	40	0,400	2,35	2,05	1,55	23,00
	50	0,411	2,36	2,05	1,54	36,00
	65	0,495	2,44	2,05	1,46	60,00
	80	0,564	2,51	2,05	1,39	79,00
	100	0,681	2,63	2,05	1,27	118,00

Параметры клапанов

	Бронза (CVS16)			
PN, (МПа)	1,6			
DN, (МПа)	1,6	1,5	1,4	1,3
$t_{макс.}$, (°C)	120	180	200	250
$t_{мин.}$, (°C)	–60			

Пример заказа

«Гранлок» CVS16.05.080.16 (обратный клапан межфланцевый бронзовый, DN 80).

Сделано в АДЛ

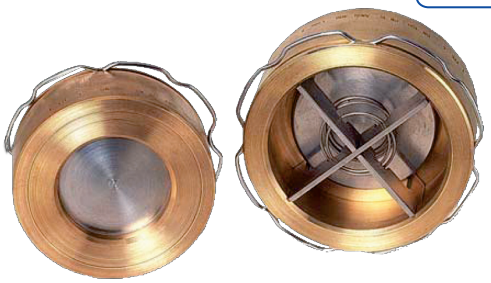

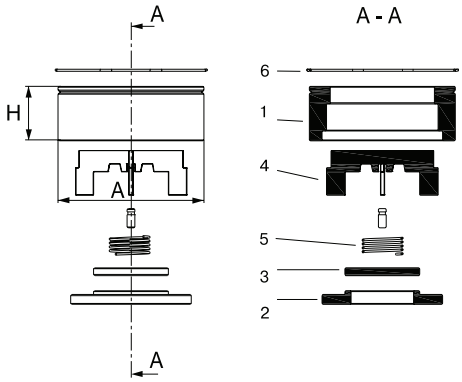

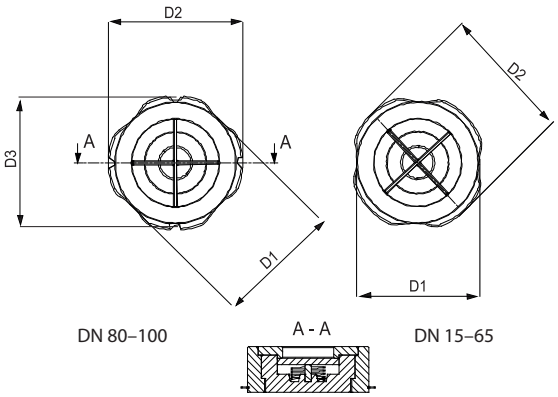

Диаграмма падения давления на клапане

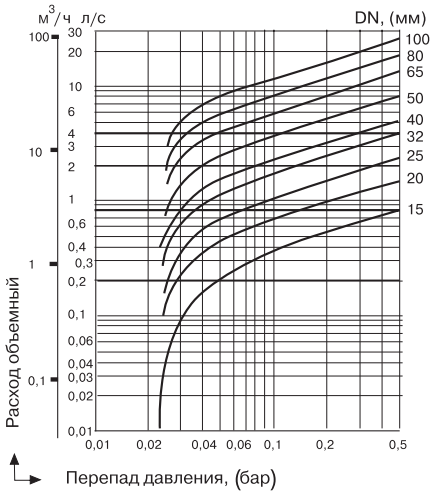

Электронные версии чертежей данного оборудования (AutoCAD 2D, 3D, Компас и Revit) вы можете найти на сайте www.adl.ru

АДЛ — РАЗРАБОТКА, ПРОИЗВОДСТВО И ПОСТАВКИ оборудования для инженерных систем

Компания оставляет за собой право вносить конструктивные изменения

+7 (495) 937-89-68, +7 (495) 221-63-78 | info@adl.ru | www.adl.ru | Интернет-магазин: www.valve.ru

ОБРАТНЫЕ КЛАПАНЫ

Обратный клапан «Гранлок» серии CV16, DN50–300, PN 1,6/2,5 МПа, пожарный

Применение

Для трубопроводов, транспортирующих техническую горячую и холодную воду, нейтральные среды. Клапан предназначен для защиты трубопровода от обратного потока рабочей среды. Обратный клапан CV16 также применяется для системы пожаротушения, исполнение корпуса в красном цвете.

Установка

Клапан может устанавливаться как на горизонтальном, так и на вертикальном трубопроводе. При установке необходимо убедиться, что направление потока совпадает с направлением, указанным на корпусе клапана.

Технические характеристики

Максимальная температура	+80/+110 °C
Максимальное давление	1,6/2,5 МПа
Присоединение	Межфланцевое

Спецификация

1	Корпус	Чугун GGG40
2	Пластины	Чугун, EPDM
3	Шток	Нержавеющая сталь AISI316
4	Шайба	PTFE
5	Пружина	Нержавеющая сталь SS304
6	Прокладочное кольцо	PTFE
7	Уплотнение	EPDM
8	Болт	Сталь
9	Направляющая	Сталь

Размеры, (мм)

Артикул		Dn	L	D	Масса, (кг)
PN 1,6	PN 2,5				
DF04A527258	DF04A432827	50	43	107	1,52
DF04A527259	DF04A432831	65	46	127	2,3
DF04A527260	DF04A432832	80	64	142	3,4
DF04A527262	DF04A432834	100	64	168	4,42
DF04A527263	–	125	70	191	6,4
DF04A527265	DF04A432837	150	76	224	8,5
DF04A395508	DF04A432838	200	89	284	14,4
DF04A395510	DF04A432839	250	114	341	28
DF04A395513	DF04A432840	300	114	401	38,7

Kv, (м³/ч) и мин. давление открытия, (кПа)

DN	Kv, (м³/ч)	Рмин., (кПа)
40	34	4,3
50	34	4,3
65	70	4,6
80	88	6,4
100	238	6,4
125	465	7,0
150	658	7,6
200	930	8,9
250	2043	11,4
300	3178	11,4
350	4313	12,7
400	6810	14,0
450	9080	15,2
500	10210	15,2
600	15890	17,8

Сделано в АДЛ

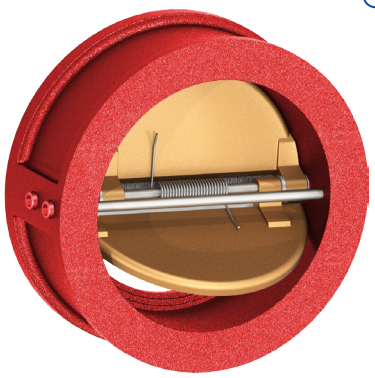

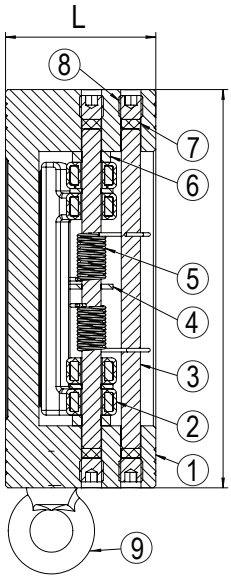

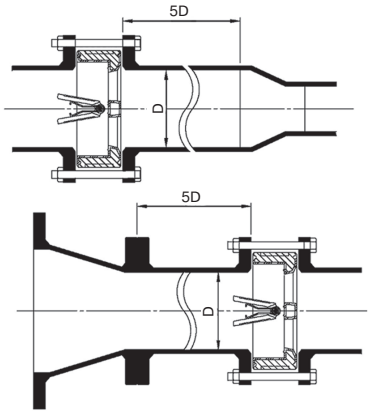

Способы установки клапана

Клапан следует устанавливать таким образом, чтобы до и после клапана были прямые участки трубопровода не менее 3–5 диаметров клапана.

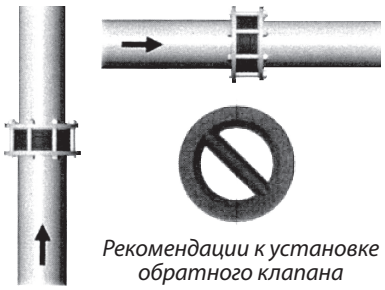

Рекомендации к установке обратного клапана

Электронные версии чертежей данного оборудования (AutoCAD 2D, 3D, Компас и Revit) вы можете найти на сайте www.adl.ru

ОБРАТНЫЕ КЛАПАНЫ

Обратный клапан «Гранлок» серии RD40, DN50–300, PN 1,6* МПа из нержавеющей стали

Сделано в АДЛ

Применение

Для защиты трубопроводов от обратного потока рабочей среды. Предназначен для трубопроводов, транспортирующих техническую горячую, холодную воду, пар, нефтепродукты, масла, агрессивные среды.

Установка

Обратный клапан поворотный может устанавливаться как в горизонтальном, так и в вертикальном положениях. Монтаж к трубопроводу осуществляется при помощи фланцев. Направление движения среды должно совпадать с направлением, указанным на клапане. Клапан устанавливается на горизонтальном трубопроводе так, чтобы ось диска была выше оси трубопровода и располагалась в горизонтальной плоскости. На вертикальном трубопроводе клапаны устанавливаются входным патрубком вниз таким образом, чтобы ось диска находилась в горизонтальной плоскости.

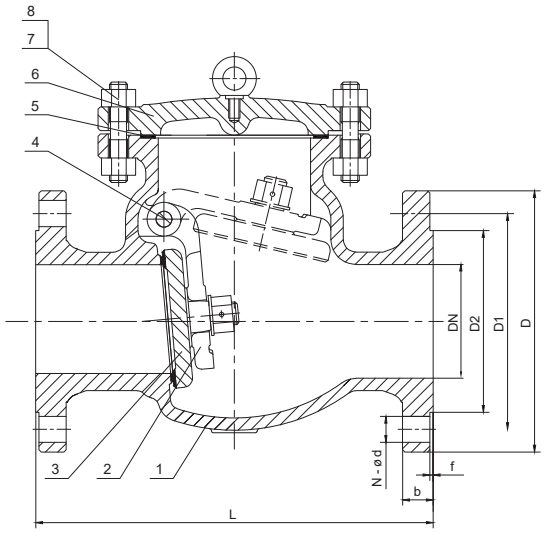

Технические характеристики

Номинальное давление, (МПа)	1,6 МПа
Максимальная допустимая температура	+300°С
Минимальная допустимая температура	–60°С
Присоединение	фланцевое

Спецификация

№	Деталь	Материал
1	Корпус	03Х17Н14М3 (316)
2	Диск	03Х17Н14М3 (316)
3	Рычаг	03Х17Н14М3 (316)
4	Вал	03Х17Н14М3 (316)
5	Прокладка	08Х18Н10 (304)+графит
6	Крышка	03Х17Н14М3 (316)
7	Шпилька	08Х18Н10 (304)
8	Гайка	08Х18Н10 (304)

* По запросу клапан может быть выполнен из нержавеющей стали 08Х18Н10 (304), а так же на PN 4,0 МПа

Зависимость «Температура-Давление» на PN 16

Т, (°С)	–60	150	200	300
PN, (МПа)	1,6	1,6	1,28	0,96

Размеры, (мм)

Артикул	DN	D	D1	D2	b	f	N-ød PN 1,6	L	Масса, (кг)	Kv, (м³/ч)
DF03D694077	50	165	125	102	18	3	4-18	230	15	96,3
DF03D694078	65	185	145	122	18	3	4-18	290	22,5	151
DF03D694079	80	200	160	138	20	3	8-18	310	27,5	209
DF03D672917	100	220	180	158	20	3	8-18	350	37	332
DF03D694080	125	250	210	188	22	3	8-18	400	54,5	585
DF03D672916	150	285	240	212	22	3	8-22	480	81	867
DF03D694081	200	340	295	268	24	3	12-22	550	130	1253
DF03D694082	250	405	355	320	26	3	12-26	650	212,5	1780
DF03D694083	300	460	410	378	28	4	12-26	750	308	2370

Пример заказа

RD40.04.0.50 16 Ф/Ф (клапан обратный Гранлок серии RD40, корпус из нержавеющей стали, DN 50, PN 1,6 МПа,присоединение фланцевое).

Электронные версии чертежей данного оборудования (AutoCAD 2D, 3D, Компас и Revit) вы можете найти на сайте www.adl.ru

АДЛ — РАЗРАБОТКА, ПРОИЗВОДСТВО И ПОСТАВКИ оборудования для инженерных систем

+7 (495) 937-89-68, +7 (495) 221-63-78 | info@adl.ru | www.adl.ru | Интернет-магазин: www.valve.ru

Компания оставляет за собой право вносить конструктивные изменения

ОБРАТНЫЕ КЛАПАНЫ

Обратный клапан «Гранлок» серии RD50, DN15–400, PN 4,0 МПа, фланцевый, стальной, подъемный

Применение

Для защиты трубопроводов от обратного потока рабочей среды. Предназначен для трубопроводов, транспортирующих техническую горячую, холодную воду, пар, нейтральные среды.

Установка

Обратный клапан подъемный с пружиной (стандартное исполнение) устанавливается в горизонтальном положении. Направление движения среды должно совпадать с направлением, указанным на клапане.

Технические характеристики

Номинальное давление	4,0 МПа
Макс. температура	+350 °C
Минимально допустимая температура	–20 °C
Тест на прочность корпуса	6,0 МПа
Тест на герметичность	4,4 МПа
Присоединение	Фланцевое

Спецификация

№	Деталь	Материал
1	Корпус	Сталь GS-C25
2	Диск	Нержавеющая сталь SS316
3	Пружина	Нержавеющая сталь
4	Прокладка	Графит
5	Крышка	Сталь GS-C25
6	Болты	Сталь

Зависимость «Температура – Давление»

t, (°C)	–20	150	200	300	400
PN, (МПа)	4,0	4,0	3,5	2,8	2,1

Размеры, (мм)

Артикул	DN	L	H	Kv	Масса, (кг)
DF01A102753	15	130	70	5,7	3
DF01A102768	20	150	70	7,8	4
DF01A102769	25	160	80	11,8	5
DF01A102770	32	180	80	17,9	6
DF01A102771	40	200	85	27,5	8
DF01A102772	50	230	95	48,0	10
DF01A102773	65	290	110	77,6	14
DF01A102774	80	310	130	109	20
DF01A102775	100	350	155	168	33
DF01A102776	125	400	165	251	51
DF01A102777	150	480	215	389	74
DF01A102778	200	600	285	664	170
DF01A102779	250	730	325	1017	260
DF01A102780	300	850	365	1446	411
DF01A374056	350	980	545	2060	510
DF01A102782	400	1100	630	2690	910

Фланцевое присоединение согласно стандарту DIN2501 (DIN2635 на PN 4,0 МПа) / EN1092-1.

Возможно использование ответных фланцев российского производства согласно ГОСТ 33259-2015 на PN 4,0 МПа.

Сделано в АДЛ

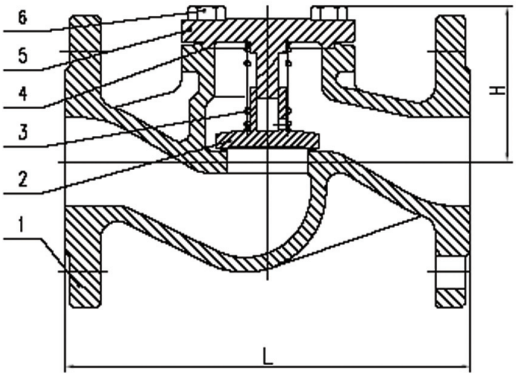

Электронные версии чертежей данного оборудования (AutoCAD 2D, 3D, Компас и Revit) вы можете найти на сайте www.adl.ru

ВЕНТИЛИ ЗАПОРНЫЕ

«Гранвент» серии KV17, DN15–200, PN 4,0 МПа, под приварку, из углеродистой стали, с графитовым уплотнением $t_{макс.}$ +400°С

Сделано в АДЛ

Применение

Для пара, горячей и холодной воды в системах тепло- и водоснабжения.

Установка

Произвольная, направление потока должно совпадать со стрелкой на корпусе. Перед установкой вентиля внутренние полости системы должны быть очищены от грязи, окалины, песка и других посторонних частиц,т. к. они могут повредить поверхности седла и диска, что может повлечь нарушение герметичности вентиля.

Технические характеристики

Максимально допустимое давление	4,0 МПа
Максимально допустимая температура	+400°С
Тест на прочность корпуса	6,0 МПа
Тест на герметичность	4,4 МПа
Присоединение	под сварку

Спецификация

1	Корпус	Сталь GS-C25
2	Диск	Нерж. сталь X10Cr13
3	Шток	Нерж. сталь
4	Прокладка корпуса	Графит
5	Крышка	Сталь GS-C25
6	Сальниковая набивка	Графит
7	Сальник	Сталь GS-C25
8	Штурвал	Угл. сталь

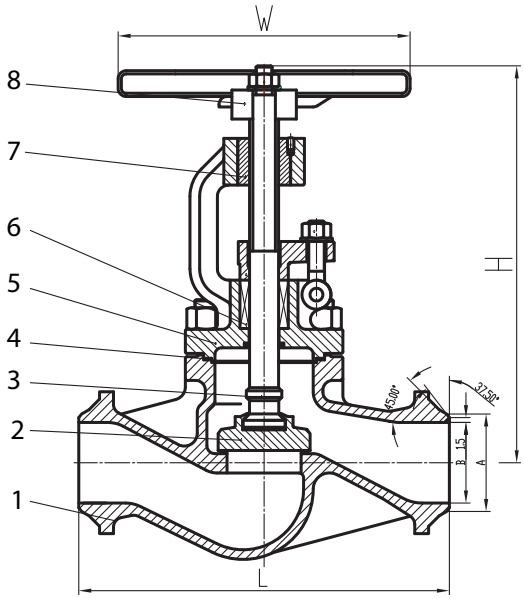

Поставляется с седловым уплотнением «металл по металлу». Уплотнением по штоку является сальник. Данный тип клапана в процессе работы требует сервисного обслуживания в виде замены сальниковой набивки.

Зависимость «Температура — Давление»

t, (°С)	–40	120	200	250	300	350	400
PN, (МПа)	4,0	4,0	3,5	3,2	2,8	2,4	2,1

Пример заказа

KV17.03.01.100.40. с/с — вентиль запорный «Гранвент», серии KV17, корпус из углеродистой стали, сальниковый DN 100, PN4,0 МПа, присоединение под сварку.

Размеры, (мм)

Артикул	DN	L	H	A	B	W	Kvs, (м³/ч)	Масса, (кг)
BO03B532910	15	130	176	22	17,3	140	4,2	3
BO03B532913	20	150	185	28	23,3	140	7,4	3
BO03B532928	25	160	205	35	28,5	160	12	4
BO03B532929	32	180	215	44	37,2	160	19	4
BO03B532931	40	200	235	50	43,1	180	30	6
BO03B532932	50	230	260	61	54	180	47	9
BO03B532935	65	290	290	77	68,9	200	77	11
BO03B532934	80	310	315	91	80,9	250	120	15
BO03B532937	100	350	355	117	104,3	300	188	28
BO03B533000	125	400	420	144	130,7	350	288	61
BO03B533003	150	480	475	172	157,1	400	410	86
BO03B533004	200	600	545	223	204,9	500	725	116

Электронные версии чертежей данного оборудования (AutoCAD 2D, 3D, Компас и Revit) вы можете найти на сайте www.adl.ru

АДЛ — РАЗРАБОТКА, ПРОИЗВОДСТВО И ПОСТАВКИ оборудования для инженерных систем

+7 (495) 937-89-68, +7 (495) 221-63-78 | info@adl.ru | www.adl.ru | Интернет-магазин: www.valve.ru

Компания оставляет за собой право вносить конструктивные изменения

ВЕНТИЛИ ЗАПОРНЫЕ

«Гранвент» серии KV30, DN15–300, PN 4,0 Мпа, из углеродистой стали, угловой, с сильфонным уплотнением $t_{макс.}$ +400˚С

Применение

Для пара, горячей и холодной воды в системах тепло- и водоснабжения.

Сделано в ADL

Установка

Произвольная, направление потока должно совпадать со стрелкой на корпусе. Перед установкой вентиля внутренние полости системы должны быть очищены от грязи, окалины, песка и других посторонних частиц, т. к. они могут повреждить поверхности седла и диска, что может повлечь нарушение герметичности вентиля.

Технические характеристики

Максимально допустимое давление	4,0 МПа
Максимально допустимая температура	+400 °С
Тест на прочность корпуса	6,0 МПа
Тест на герметичность	4,4 МПа
Присоединение	фланцевое

Спецификация

1	Корпус	Сталь GS-C25
2	Диск	Нержавеющая сталь
3	Шток	Нержавеющая сталь SS410
4	Сильфон	Нержавеющая сталь SS304
5	Прокладка корпуса	Нержавеющая сталь, графит
6	Крышка	Сталь GS-C25
7	Болт	Сталь
8	Уплотнение	Графит
9	Сальник	Сталь A105
10	Штурвал	Сталь CS

KV30 обладает улучшенной конструкцией уплотнения — сильфоном из нержавеющей стали, благодаря чему исключаются утечки по штоку. Данный тип клапана не требует сервисного обслуживания, т. к. в конструкцию кроме сальникового уплотнения включен сильфон.

Фланцевое присоединение согласно стандарту DIN2501 (DIN2635 на PN 4,0 МПа) / EN1092-1.

Возможно использование ответных фланцев российского производства согласно ГОСТ 33259-2015 на PN 4,0 МПа.

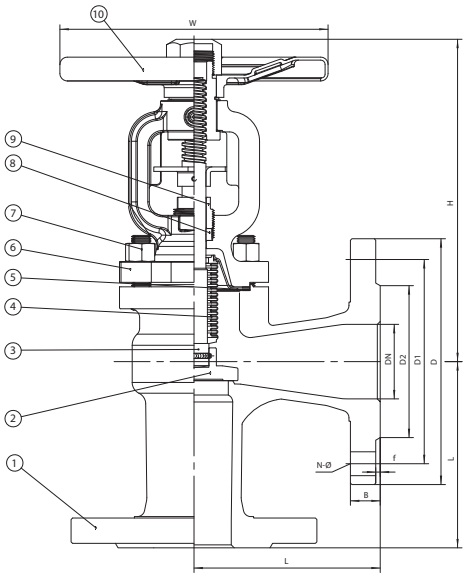

Зависимость «Температура – Давление»

t, (°С)	–40	120	200	250	300	350	400
PN, (МПа)	4,0	4,0	3,5	3,2	2,8	2,4	2,1

Пример заказа

KV30.03.02.100.40 Ф/Ф (вентиль запорный угловой «Гранвент» серии KV30, корпус из углеродистой стали, сильфонный, DN 100, PN 4,0 МПа, присоединение фланцевое).

Размеры, (мм)

Артикул	DN	L	D	D1	D2	B	f	N-Ø	H	W	Масса, (кг)
BO03A686203	15	90	95	65	45	16	2	4-14	185	140	4,2
BO04A684907	20	95	105	75	58	18	2	4-14	190	140	4,9
BO03A686206	25	100	115	85	68	18	2	4-14	192	160	5,8
BO03A686207	32	105	140	100	78	18	2	4-18	192	160	7,1
BO03A686209	40	115	150	110	88	18	3	4-18	205	180	9,2
BO03A686212	50	125	165	125	102	20	3	4-18	208	180	11,8
BO03A686213	65	145	185	145	122	22	3	8-18	220	200	14,6
BO03A686232	80	155	200	160	138	24	3	8-18	245	250	22,5
BO03A686235	100	175	235	190	162	24	3	8-22	320	300	36,9
BO03A686236	125	200	270	220	188	26	3	8-26	348	350	55,9
BO03A686240	150	225	300	250	218	28	3	8-26	360	400	77,2
BO03A686244	200	275	375	320	285	34	3	12-30	465	500	153
BO03A686249	250	325	450	385	345	38	3	12-33	620	500	265
BO03A686254	300	375	515	450	410	42	4	16-33	675	500	373

Электронные версии чертежей данного оборудования (AutoCAD 2D, 3D, Компас и Revit) вы можете найти на сайте www.adl.ru

ВЕНТИЛИ ЗАПОРНЫЕ

«Гранвент» серии KV35, DN15–400, PN 4,0 МПа, фланцевый, из нержавеющей стали, с сильфонным уплотнением $t_{макс.}$ +400°C

Применение

Для пара, горячей и холодной воды в системах тепло- и водоснабжения, также для нефтепродуктов, слабоагрессивных сред.

Установка

Произвольная, направление потока должно совпадать со стрелкой на корпусе. Перед установкой вентиля внутренние полости системы должны быть очищены от грязи, окалины, песка и других посторонних частиц, т. к. они могут повреждать поверхности седла и диска, что может повлечь нарушение герметичности вентиля.

Технические характеристики

Максимально допустимое давление	4,0 МПа
Рабочая температура	–60... +400 °C
Тест на прочность корпуса	6,0 МПа
Тест на герметичность	4,4 МПа
Присоединение	Фланцевое по DIN

Спецификация

1	Корпус	Нержавеющая сталь CF8
2	Диск	F304
3	Шпонка	Нержавеющая сталь
4	Сильфон	Нержавеющая сталь 304
5	Шток	Нержавеющая сталь 304
6	Крышка	Нержавеющая сталь CF8
7	Уплотнение	Графит
8	Сальник	Нержавеющая сталь
9	Штурвал	Сталь
10	Прокладка корпуса	Нержавеющая сталь + графит

KV35 обладает улучшенной конструкцией уплотнения — сильфоном из нержавеющей стали, благодаря чему исключаются утечки по штоку. Данный тип клапана не требует сервисного обслуживания, т. к. в конструкцию кроме сальникового уплотнения включен сильфон.

Зависимость «Температура — Давление»

t, (°C)	–60	–10	100	150	200	250	300	350	400
PN, (МПа)	4,0	4,0	4,0	3,63	3,37	3,18	2,97	2,85	2,74

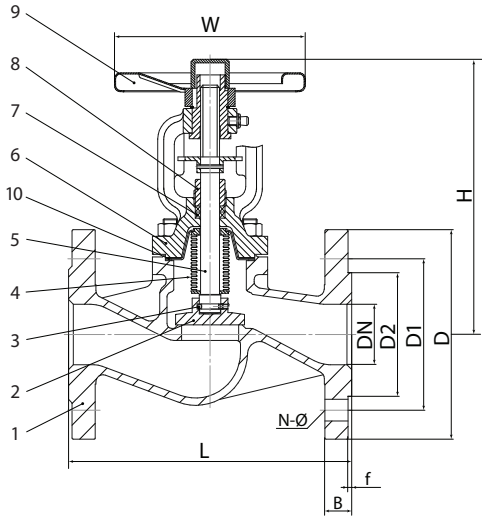

Пример заказа

KV35.04.02.100.40.Ф/Ф — запорный вентиль «Гранвент» серии KV35, сильфонный, корпус из нержавеющей стали DN100, PN40 бар, присоединение фланцевое.

Размеры, (мм)

DN	L	D	D1	D2	H	W	B	f	N-Ø	Kvs, ($м^3$/ч)	Масса, (кг)
15	130	95	65	45	180	140	16	2	4-14	4,2	4
20	150	105	75	58	190	140	18	2	4-14	7,4	4,8
25	160	115	85	68	220	160	18	2	4-14	12	5,5
32	180	140	100	78	225	160	18	2	4-18	19	7
40	200	150	110	88	252	180	18	3	4-18	30	9
50	230	165	125	102	263	180	20	3	4-18	47	11
65	290	185	145	122	295	200	22	3	8-18	77	15,8
80	310	200	160	138	330	250	24	3	8-18	120	21,8
100	350	235	190	162	350	300	24	3	8-22	188	37,5
125	400	270	220	188	420	350	26	3	8-26	288	55
150	480	300	250	218	455	400	28	3	8-26	410	78,5
200	600	375	320	285	550	500	34	3	12-30	725	132
250	730	450	385	345	720	500	38	3	12-33	1145	310
300	850	515	450	410	800	500	42	4	16-33	1635	409
350	980	580	510	465	960	600	46	4	16-36	2225	650
400	1100	660	585	535	1060	600	50	4	16-39	2906	850

Электронные версии чертежей данного оборудования (AutoCAD 2D, 3D, Компас и Revit) вы можете найти на сайте www.adl.ru

АДЛ — РАЗРАБОТКА, ПРОИЗВОДСТВО И ПОСТАВКИ оборудования для инженерных систем

Компания оставляет за собой право вносить конструктивные изменения

+7 (495) 937-89-68, +7 (495) 221-63-78 | info@adl.ru | www.adl.ru | Интернет-магазин: www.valve.ru

ВЕНТИЛИ ЗАПОРНЫЕ

«Гранвент» серии KV37, DN15–150, PN 4,0 МПа, под приварку, из углеродистой стали, с сильфонным уплотнением $t_{макс.}$ +400°C

Применение

Для пара, горячей и холодной воды в системах тепло- и водоснабжения.

Установка

Произвольная, направление потока должно совпадать со стрелкой на корпусе. Перед установкой вентиля внутренние полости системы должны быть очищены от грязи, окалины, песка и других посторонних частиц, т. к. они могут повредить поверхности седла и диска, что может повлечь нарушение герметичности вентиля.

Технические характеристики

Максимально допустимое давление	4,0 МПа
Максимально допустимая температура	+400 °C
Тест на прочность корпуса	6,0 МПа
Тест на герметичность	4,4 МПа
Присоединение	под сварку

Спецификация

1	Корпус	Сталь GS-C25
2	Диск	Нержавеющая сталь X10Cr13
3	Шпонка	Нержавеющая сталь 304
4	Сильфон	Нержавеющая сталь 304
5	Шток	Нержавеющая сталь
6	Крышка	Сталь GS-C25
7	Уплотнение	Графит
8	Сальник	Сталь
9	Индикатор положения	Сталь
10	Подшипник	Медь
11	Штурвал	Угл. сталь
12	Болт	Сталь
13	Гайка	Сталь
14	Прокладка корпуса	Нержавеющая сталь + графит

KV37 обладает улучшенной конструкцией уплотнения — сильфоном из нержавеющей стали, благодаря чему исключаются утечки по штоку. Данный тип клапана не требует сервисного обслуживания, т. к. в конструкцию кроме сальникового уплотнения включен сильфон.

На вентилях DN 150 и выше поток направлен на седло.

Зависимость «Температура – Давление»

t, (°C)	–40	120	200	250	300	350	400
PN, (МПа)	4,0	4,0	3,5	3,2	2,8	2,4	2,1

Пример заказа

KV37.03.02.100.40. с/с — вентиль запорный «Гранвент», серии KV37, корпус из углеродистой стали, сильфонный, DN100 PN4,0 МПа, присоединение под сварку.

Сделано в ADL

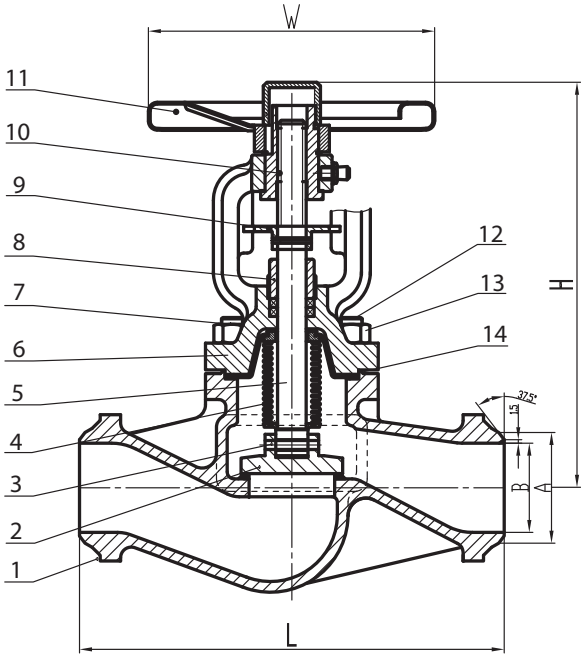

Размеры, (мм)

Артикул	DN	L	H	A	B	W	Kvs, (м³/ч)	Масса, (кг)
BO03A532948	15	130	180	22	17,3	140	4,2	3
BO03A532961	20	150	190	28	22,3	140	7,4	3
BO03A532962	25	160	220	35	28,5	160	12	4
BO03A532963	32	180	225	44	37,2	160	19	4
BO03A532968	40	200	252	50	43,1	180	30	6
BO03A532969	50	230	263	61	54	180	47	9
BO03A532976	65	290	295	77	68,9	200	77	11
BO03A532978	80	310	330	91	80,9	250	120	15
BO03A532979	100	350	350	117	104,3	300	188	28
BO03A533007	125	400	420	144	130,7	350	288	57
BO03A533010	150	480	455	172	157,1	400	410	84

Электронные версии чертежей данного оборудования (AutoCAD 2D, 3D, Компас и Revit) вы можете найти на сайте www.adl.ru

ВЕНТИЛИ ЗАПОРНЫЕ

«Гранвент» серии KV40, DN15–400, PN 4,0 МПа, фланцевый, из углеродистой стали, с графитовым уплотнением $t_{макс.}$ +400°С

Применение

Для пара, горячей и холодной воды в системах тепло- и водоснабжения.

Установка

Произвольная, направление потока должно совпадать со стрелкой на корпусе. Перед установкой вентиля внутренние полости системы должны быть очищены от грязи, окалины, песка и других посторонних частиц,т. к. они могут повредить поверхности седла и диска, что может повлечь нарушение герметичности вентиля.

Технические характеристики

Максимально допустимое давление	4,0 МПа
Максимально допустимая температура	+400 °С
Тест на прочность корпуса	6,0 МПа
Тест на герметичность	4,4 МПа
Присоединение	фланцевое

Спецификация

1	Корпус	Сталь GS-C25
2	Диск	Нерж. сталь X10Cr13
3	Шток	Нерж. сталь X7Cr13
4	Прокладка корпуса	Графит
5	Крышка	Сталь GS-C25
6	Сальниковая набивка	Графит
7	Сальник	Сталь
8	Втулка	Бронза
9	Штурвал	Сталь GS-C25

Поставляется с седловым уплотнением «металл по металлу». Уплотнением по штоку является сальник. Данный тип клапана в процессе работы требует сервисного обслуживания в виде замены сальниковой набивки.

На вентилях DN 200 и выше поток направлен на седло.

Фланцевое присоединение согласно стандарту DIN2501 (DIN2635 на PN 4,0 МПа) / EN1092-1.

Возможно использование ответных фланцев российского производства согласно ГОСТ 33259-2015 на PN 4,0 МПа.

Размеры, (мм)

Артикул	DN	L	D	D1	H	N-ф	Kvs, ($м^3$/ч)	Масса, (кг)
BO03B102680	15	130	95	65	180	4×14	4,2	4
BO03B102684	20	150	105	75	190	4×14	7,4	5
BO03B102685	25	160	115	85	220	4×14	12	6
BO03B102686	32	180	140	100	220	4×18	19	8
BO03B102687	40	200	150	110	230	4×18	30	10
BO03B102688	50	230	165	125	250	4×18	47	13
BO03B102691	65	290	185	145	260	8×18	77	21
BO03B102692	80	310	200	160	325	8×18	120	27
BO03B102693	100	350	235	190	340	8×22	188	40
BO03B102696	125	400	270	220	410	8×26	288	61
BO03B102698	150	480	300	250	450	8×26	410	86
BO03B102699	200	600	375	320	540	12×30	725	116
BO03B102700	250	730	450	385	660	12×33	1145	285
BO03B102702	300	850	515	450	710	16×33	1635	410
BO03B102703	350	980	580	510	845	16×36	2225	641
BO03B102705	400	1100	660	585	950	16×39	2906	957

Сделано в АДЛ

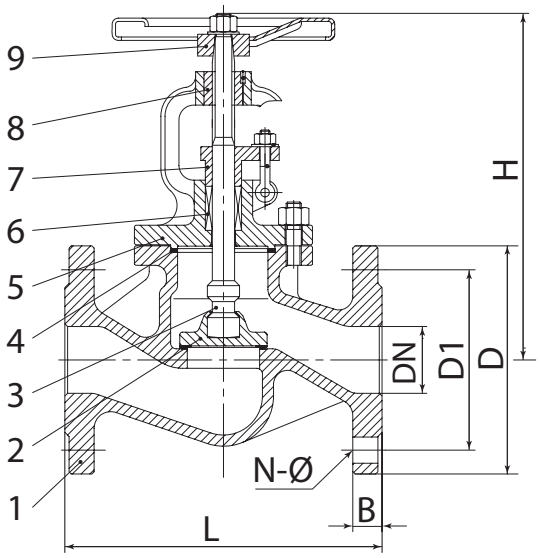

Зависимость «Температура — Давление»

t, (°С)	–40	120	200	250	300	350	400
PN, (МПа)	4,0	4,0	3,5	3,2	2,8	2,4	2,1

Пример заказа

KV40.03.01.100.40 Ф/Ф (вентиль запорный «Гранвент» серии KV40, корпус из углеродистой стали, сальниковый, DN 100, PN 40 МПа, присоединение фланцевое).

Электронные версии чертежей данного оборудования (AutoCAD 2D, 3D, Компас и Revit) вы можете найти на сайте www.adl.ru

АДЛ — РАЗРАБОТКА, ПРОИЗВОДСТВО И ПОСТАВКИ оборудования для инженерных систем
+7 (495) 937-89-68, +7 (495) 221-63-78 | info@adl.ru | www.adl.ru | Интернет-магазин: www.valve.ru

Компания оставляет за собой право вносить конструктивные изменения

ВЕНТИЛИ ЗАПОРНЫЕ

«Гранвент» серии KV45, DN15–400, PN 4,0 МПа, фланцевый, из углеродистой стали, с сильфонным уплотнением $t_{макс.}$ +400°C

Применение

Для пара, горячей и холодной воды в системах тепло- и водоснабжения.

Установка

Произвольная, направление потока должно совпадать со стрелкой на корпусе. Перед установкой вентиля внутренние полости системы должны быть очищены от грязи, окалины, песка и других посторонних частиц, т. к. они могут повреждить поверхности седла и диска, что может повлечь нарушение герметичности вентиля.

Технические характеристики

Максимально допустимое давление	4,0 МПа
Максимально допустимая температура	+400°C
Тест на прочность корпуса	6,0 МПа
Тест на герметичность	4,4 МПа
Присоединение	Фланцевое

Спецификация

1	Корпус	Сталь GS-C25
2	Диск	Нержавеющая сталь X10Cr13
3	Шпонка	Нержавеющая сталь X7Cr13
4	Сильфон	Нержавеющая сталь X12CrNiTi18
5	Шток	Нержавеющая сталь X10Cr13
6	Крышка	Сталь GS-C25
7	Уплотнение	Графит
8	Сальник	Сталь GS-C25
9	Индикатор положения	Сталь
10	Подшипник	Медь
11	Штурвал	Сталь GS-C25
12	Болт	Сталь
13	Гайка	Сталь
14	Прокладка корпуса	Нержавеющая сталь, графит

KV45 обладает улучшенной конструкцией уплотнения — сильфоном из нержавеющей стали, благодаря чему исключаются утечки по штоку. Данный тип клапана не требует сервисного обслуживания, т. к. в конструкцию кроме сальникового уплотнения включен сильфон.

На вентилях DN 150 и выше поток направлен на седло.

Фланцевое присоединение согласно стандарту DIN2501 (DIN2635 на PN 4,0 МПа) / EN1092-1.

Возможно использование ответных фланцев российского производства согласно ГОСТ 33259-2015 на PN 4,0 МПа.

Зависимость «Температура-Давление»

t, (°C)	–40	120	200	250	300	350	400
PN, (МПа)	4,0	4,0	3,5	3,2	2,8	2,4	2,1

Пример заказа

KV45.03.02.100.40 Ф/Ф (вентиль запорный «Гранвент» серии KV45, корпус из углеродистой стали, сильфонный, DN 100, PN 40 МПа, присоединение фланцевое).

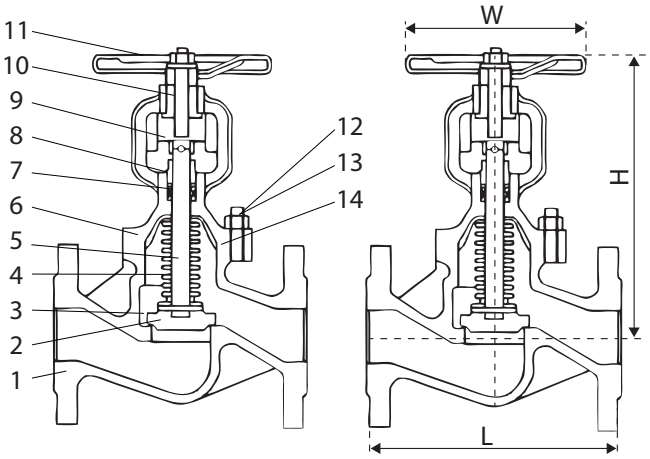

Размеры, (мм)

Артикул	DN	L	H	W	Kvs, (м³/ч)	Масса, (кг)
BO03A102697	15	130	202	130	4,2	4
BO03A102707	20	150	202	130	7,4	5
BO03A102711	25	160	210	130	12	6
BO03A102712	32	180	210	130	19	7
BO03A102715	40	200	230	150	30	9
BO03A102717	50	230	230	150	47	12
BO03A102719	65	290	245	180	77	16
BO03A102722	80	310	265	180	120	26
BO03A102724	100	350	350	200	188	37
BO03A102726	125	400	380	200	288	57
BO03A102727	150	480	415	400	410	84
BO03A102728	200	600	550	450	725	166
BO03A102729	250	730	730	450	1145	290
BO03A102730	300	850	795	500	1635	400
BO03A102732	350	980	940	500	2225	615
BO03A102733	400	1100	1030	500	2906	990

Электронные версии чертежей данного оборудования (AutoCAD 2D, 3D, Компас и Revit) вы можете найти на сайте www.adl.ru

ВЕНТИЛИ ЗАПОРНЫЕ

«Гранвент» серии KV45, DN15–200, PN 4,0 Мпа, с электропироводом AUMA

Применение

Для пара, горячей и холодной воды. Применяется в качестве запорного устройства в пароконденсатных системах, на котлах и т.д.

Установка

Направление потока должно совпадать со стрелкой на корпусе. Перед установкой вентиля внутренние полости системы, трубопровод должны быть очищены от грязи, песка, окалины и других посторонних частиц во избежание повреждения поверхности седла и диска, что может привести к нарушению герметичности вентиля.

Технические характеристики

Максимально допустимое давление	4,0 МПа
Максимально допустимая температура	+400°С
Тест на прочность корпуса	6,0 МПа
Тест на герметичность	4,4 МПа
Присоединение	фланцевое

Спецификация

1	Корпус	Сталь GS-C25
2	Диск	Нержавеющая сталь X10Cr13
3	Шпонка	Нержавеющая сталь X7Cr13
4	Сильфон	Нержавеющая сталь X12CrNiTi18
5	Шток	Нержавеющая сталь X10Cr13
6	Крышка	Сталь GS-C25
7	Уплотнение	Графит
8	Сальник	Сталь GS-C25
9	Индикатор положения	Сталь
10	Подшипник	Медь
11	Присоединительный фланец	Сталь
12	Болт	Сталь
13	Прокладка корпуса	Нержавеющая сталь, графит

Зависимость «Температура-Давление»

t, (°С)	–40	120	200	250	300	350	400
PN, (МПа)	4,0	4,0	3,5	3,2	2,8	2,4	2,1

Пример заказа

Запорный вентиль ГРАНВЕНТ KV45.03.02.080.40.Ф/Ф, стальной, сильфонный, фланцевый, DN80 PN40 $T_{макс.}$ = 400°С с эл. приводом AUMA SA07.6 (380 В).

Размеры, (мм)

DN	Привод	Размеры L	Размеры H	Размеры W	Kvs, (м³/ч)	Масса, кг	dP, бар
15	SA07.6	130	475	514	4,2	24	25
20		150	475		7,4	25	
25		160	485		12	26	
32		180	485		19	27	
40		200	505		30	29	
50		230	505		47	32	
65		290	520		77	36	
80		310	540		120	46	
100	SA10.2	350	615	537	188	60	25
	SA14.2		645	728		80	40
125	SA14.2	400	665	728	288	100	25
	SA14.6					110	
150	SA14.2	480	700	728	410	127	40
	SA14.6					137	
200	SA14.6	600	825	728	725	219	25
	SA16.2		840	795		249	40

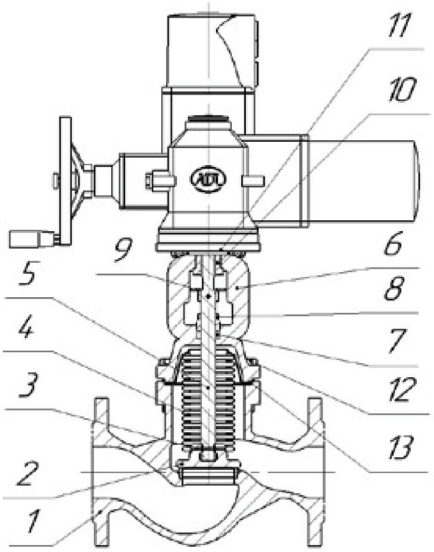

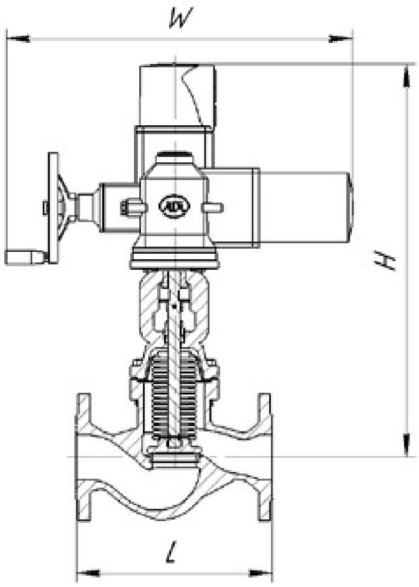

Электронные версии чертежей данного оборудования (AutoCAD 2D, 3D, Компас и Revit) вы можете найти на сайте www.adl.ru

АДЛ — РАЗРАБОТКА, ПРОИЗВОДСТВО И ПОСТАВКИ оборудования для инженерных систем

Компания оставляет за собой право вносить конструктивные изменения

+7 (495) 937-89-68, +7 (495) 221-63-78 | info@adl.ru | www.adl.ru | Интернет-магазин: www.valve.ru

ВЕНТИЛИ ЗАПОРНЫЕ

«Гранвент» серии KV45, DN40–400, PN 4,0 Мпа, с электропироводом СМАРТГИР серии AZ

Применение

Для пара, горячей и холодной воды. Применяется в качестве запорного устройства в пароконденсатных системах, на котлах и т.д.

Установка

Направление потока должно совпадать со стрелкой на корпусе. Перед установкой вентиля внутренние полости системы, трубопровод должны быть очищены от грязи, песка, окалины и других посторонних частиц во избежание повреждения поверхности седла и диска, что может привести к нарушению герметичности вентиля.

Технические характеристики

Максимально допустимое давление	4,0 МПа
Тест на прочность корпуса	6,0 МПа
Тест на герметичность	4,4 МПа
Присоединение	фланцевое

Спецификация

1	Корпус	Сталь GS-C25
2	Диск	Нержавеющая сталь X10Cr13
3	Шпонка	Нержавеющая сталь X7Cr13
4	Сильфон	Нержавеющая сталь X12CrNiTi18
5	Шток	Нержавеющая сталь X10Cr13
6	Крышка	Сталь GS-C25
7	Уплотнение	Графит
8	Сальник	Сталь GS-C25
9	Индикатор положения	Сталь
10	Подшипник	Медь
11	Присоединительный фланец	Сталь
12	Болт	Сталь
13	Прокладка корпуса	Нержавеющая сталь, графит

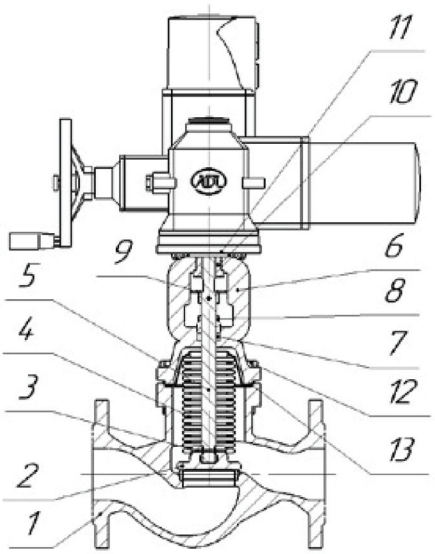

Зависимость «Температура-Давление»

t, (°C)	–40	120	200	250	300	350	400
PN, (МПа)	4,0	4,0	3,5	3,2	2,8	2,4	2,1

Пример заказа

ГРАНВЕНТ KV45.03.02.100.40.Ф/Ф, запорный вентиль стальной, сильфонный DN100 PN40 с эл. приводом СМАРТГИР AZ 20 3ф/380В/50Гц -25°C…+70°C IP67

Размеры, (мм)*

DN	Привод	Размеры				Масса, кг	dP, бар
		L	H	H1	Z		
40	AZ10	200	252	340	507	55	40
50	AZ10	230	263	340	507	60	
65	AZ10	290	295	340	507	64	
80	AZ20	310	330	340	565	74	
100	AZ20	350	350	340	565	85	
125	AZ30	400	420	340	565	110	
150	AZ60	480	455	408	627	145	
200	AZ90	600	550	408	688	249	
250	AZ120	730	720	408	688	450	
300	AZ180	850	800	430	780	600	
350	AZ250	980	960	430	780	850	
400	AZ350	1100	1030	430	780	1250	

* Возможно также исполнение на перепад давления в системе до 25 бар.

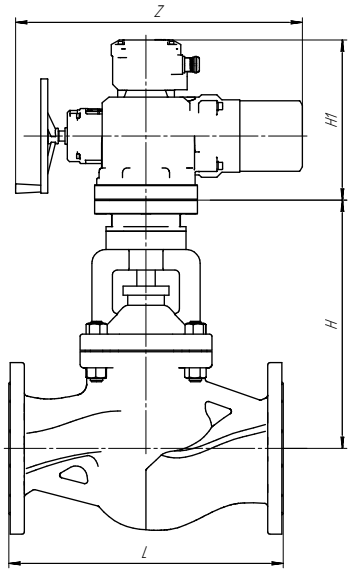

Электронные версии чертежей данного оборудования (AutoCAD 2D, 3D, Компас и Revit) вы можете найти на сайте www.adl.ru

ВЕНТИЛИ ЗАПОРНЫЕ

Вентиль игольчатый серии MV40, DN8–25, PN 25 МПа из нержавеющей стали

Применение

Для пара, жидкостей, воздуха, пищевых и агрессивных сред. Вентиль должен использоваться только для перекрытия потока среды и не предназначен для регулирования.

Технические характеристики

Диапазон диаметров	8–25
Максимальное давление	25,0 Мпа
Рабочая температура	–60…+200°С
Присоединение	Внутренняя резьба BSP (ГОСТ 6357-81)

Спецификация

1	Корпус	03Х17Н14М3 (316)
2	Плунжер	03Х17Н14М3 (316)
3	Уплотнение корпуса	03Х17Н14М3 (316)
4	Сальник	PTFE
5	Обойма	03Х17Н14М3 (316)
6	Втулка	03Х17Н14М3 (316)
7	Втулка	03Х17Н14М3 (316)
8	Шток	03Х17Н14М3 (316)
9	Рукоятка	08Х18Н10 (304)

Размеры, (мм)

Артикул	DN	H	L	W	Масса, (кг)
BO01A661366	6	75	54	58	0,4
BO01A661367	10	75	54	58	0,4
BO01A661368	15	75	57	58	0,45
BO01A661369	20	77	62	58	0,7
BO01A661370	25	77	68	58	1

Коэффициент пропускной способности, ($м^3$/ч)

DN	8	10	15	20	25
Kvs	0,7	0,8	1,0	1,1	1,5

Пример заказа

MV40-015 (вентиль игольчатый серии MV40, DN15).

Сделано в АДЛ

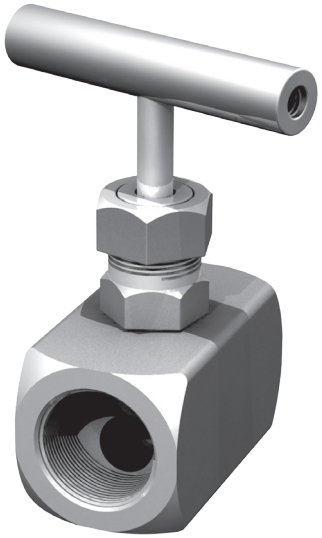

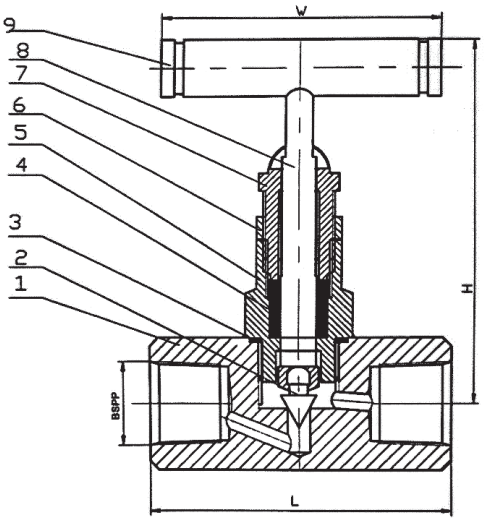

Электронные версии чертежей данного оборудования (AutoCAD 2D, 3D, Компас и Revit) вы можете найти на сайте www.adl.ru

АДЛ — РАЗРАБОТКА, ПРОИЗВОДСТВО И ПОСТАВКИ оборудования для инженерных систем

Компания оставляет за собой право вносить конструктивные изменения

+7 (495) 937-89-68, +7 (495) 221-63-78 | info@adl.ru | www.adl.ru | Интернет-магазин: www.valve.ru

ВЕНТИЛИ ЗАПОРНЫЕ

Вентиль игольчатый серии MV40, DN8–25, PN 42 МПа из нержавеющей стали

Применение

Для пара, жидкостей, воздуха, пищевых и агрессивных сред. Вентиль должен использоваться только для перекрытия потока среды и не предназначен для регулирования.

Технические характеристики

Диапазон диаметров	8–25
Максимальное давление	42 Мпа
Рабочая температура	–60…+400°C
Присоединение	Внутренняя резьба BSP (ГОСТ 6357-81)

Спецификация

1	Шток	08Х18Н10 (304)
2	Корпус	08Х18Н10 (304)
3	Штуцер	08Х18Н10 (304)
4	Втулка	08Х18Н10 (304)
5	Гайка	08Х18Н10 (304)
6	Ручка	08Х18Н10 (304)
7	Шайба	08Х18Н10 (304)
8	Сальник	Графит
9	Прокладка	Графит
10	Болт	08Х18Н10 (304)
11	Стопорный Винт	08Х18Н10 (304)

Размеры, (мм)

Артикул	DN	D	A	B	C	Масса (кг)
BO01A655685	8	1/4G	85	61	25	0,4
BO01A655686	10	3/8G	85	61	25	0,4
BO01A670971	15	1/2G	90	68	30	0,45
BO01A655687	20	3/4G	101	76	40	0,7
BO01A655688	25	1G	104	85	50	1

Коэффициент пропускной способности, (м³/ч)

DN	8	10	15	20	25
Kvs	0,7	0,8	1,0	1,1	1,5

Пример заказа

MV40-015 (вентиль игольчатый серии MV40, DN15).

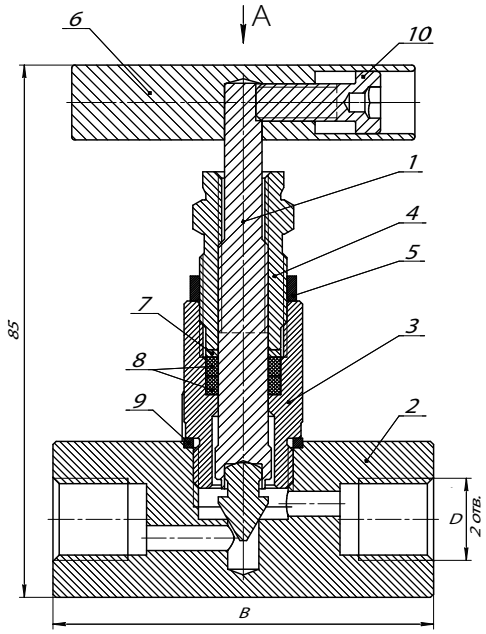

Электронные версии чертежей данного оборудования (AutoCAD 2D, 3D, Компас и Revit) вы можете найти на сайте www.adl.ru

РЕГУЛИРУЮЩИЕ КЛАПАНЫ С ЭЛЕКТРОПРИВОДАМИ

Регулирующий клапан с электроприводами для пара, жидкостей и газов t до +300°С

Описание

Регулирующие клапаны с электроприводами предназначены для регулирования расхода пара, жидкостей и газов температурой до +300 °С (в зависимости от серии клапана).

Основные серии оборудования

- КМ125Ф, КМ225Ф, КМ127Ф: двухходовые регулирующие клапаны;
- КМ307Ф, КМ317Ф: трехходовой регулирующий клапан;
- PSL, AMS, PSL AMS, PSF, СМП электроприводы для регулирующих клапанов.
- Подробная информация о регулирующий клапанах с электро- и пневмоприводами приведена в каталоге «Регулирующая арматура».

Технические характеристики

Серия клапана	**КМ125Ф**	**КМ225Ф**	**КМ124Р**	**КМ127Ф**
Конструкция	Двухходовой			
Присоединение	Фланцы DN 15–200	Фланцы DN 50–300	Резьба DN 15–65	Фланцы DN15–100
Условное давление	PN 1,6			PN 4,0
Рабочая температура (°С)	–20…+250		–20…+160	–40…+300
Величина Kvs (м^3/ч)	0,1–555	136–1600	4–63	0,1–136
Доп. протечка по седлу	Не более 0,1% от Kvs			
Тип электропривода	PSL, PSL AMS, PSF, СМП		PSL, PSL AMS, СМП	PSL, PSL AMS, PSF, СМП

Серия клапана	**КМ307Ф, КМ317Ф**	**КМ324Р**
Конструкция	Трехходовой	
Присоединение	Фланцы DN 15–300	Резьба DN 15–65
Условное давление	PN 1,6	
Рабочая температура (°С)	–20…+200	–20…+160
Величина Kvs (м^3/ч)	4–1200	4–63
Доп. протечка по седлу	Не более 0,1% от Kvs	
Тип электропривода	PSL, PSL AMS, PSF, СМП	PSL, PSL AMS, СМП

Спецификация

Серия клапана	**КМ125Ф, КМ225Ф**	**КМ124Р**	**КМ127Ф**	**КМ307Ф, КМ317Ф**	**КМ324Р**
Корпус	Серый чугун	Латунь	Угл. сталь	Углеродистая сталь	Латунь
Внутренние детали	Нержавеющая сталь				
Седловое уплотнение	Нержавеющая сталь				

Коэффициент пропускной способности Kvs, (м^3/ч)

DN	15	20	25	32	40	50	65	80	100	125	150	200	250	300
КМ125Ф	0,1/0,6/2,5/4	5	9	15	22	40	63	90	136	230	316	555	-	-
КМ127Ф	0,1/0,6/2,5/4	5	9	15	22	40	63	90	136	-	-	-	-	-
КМ307Ф	4	6,3	10	16	25	40	63	100	160	230	340	600	900	1200
КМ317Ф	4	6,3	10	16	25	40	63	70	130	200	270	420	640	930

Электронные версии чертежей данного оборудования (AutoCAD 2D, 3D, Компас и Revit) вы можете найти на сайте www.adl.ru

РЕГУЛИРУЮЩИЕ КЛАПАНЫ С ЭЛЕКТРОПРИВОДАМИ

Технические характеристики электроприводов PSL

Тип		PSL201	PSL202	PSL204	PSL208	PSL210	PSL214	PSL325	PSL330
Усилие, (кН)		1	2	4,5	8	10	14	25	30
Ток номинальный / максимальный, (А)	220 В	0,03/0,04	0,05/0,07	0,08/0,08	0,23/0,27			0,58/0,95	0,75/0,95
	24 В	0,33/0,4	0,5/0,6	0,79/0,95	2,3/2,8			6/8,5	
	380 В	-	-	-	0,13/0,15			0,4/0,6	
Потребляемая мощность, (Вт)		26	37	44	72	72	77	100	170
Ход штока, (мм)		50	50	50	50	50	65	95	95
Скорость, (мм/сек)*		0,25	0,5	0,5	0,5	0,45	0,45	1	0,7
Питающее напряжение*		переменный ток 50 Гц: 220 В, 24 В, 24 в DC; Постоянный ток: 400 В							
Управляющий сигнал*		трехпозиционный, аналоговый (4–20 мА, 2–10 В)							
Класс защиты*		IP65					IP67	IP65	
Рабочая температура		–20…+80 °C							
Масса, (кг)		4,3	4,5	5,5	7,5	7,5	10	20	20

* Возможны другие значения по запросу.

Технические характеристики электроприводов PSF

Тип	PSF401	PSF402	PSF-M401	PSF-M402
Усилие, (кН)	1	2	1	2
Потребляемая мощность, (Вт)	6	9	9	12
Ход штока, (мм)	40			
Скорость, (мм/сек)*	0,3		0,6/0,9/1,2	
Функция безопасности**	Н3/НО		нет	
Ручной дублер	нет		да	
Питающее напряжение*	24 В AC/DC, опционально 220 В AC			
Управляющий сигнал*	Трехпозиционный, аналоговый (4–20 мА, 2–10 В)			
Класс защиты*	IP65			
Рабочая температура, (°C)	–10…+60		–20…+60	
Масса, (кг)	5,6		5,1	

Технические характеристики аналогового привода СМП (А)

Тип	СМП 0,7А	СМП 1,6А	СМП 2,7А	СМП 4А	СМП 7А	СМП 10А
Управляющий сигнал	Аналоговый 4-20мА, 0-10В (Iвх, Uвх) или 3-х позиционной (беспотенциальный контакт или открытый коллектор)					
Усилие, (кН)	0,7	1,6	2,7	4	7	10
Сигнал обратной связи	4-20 мА (Iвых)					
Входное сопротивление: для сигнала 4–20мА, Ом, не более	250					
Входное сопротивление: для сигнала 0–10 В кОм, не менее	100					
Сопротивление нагрузки для сигнала обратной связи, Ом, не более	500					
Номинальное время полного хода±10 %, с (задается переключателем)	40			75		80
	63			100		125
	90			140		160
	125			200		240
Мощность (230 В), (Вт)	6	8	10	24		30
Ход штока, (мм)	20			50		80
Питающее напряжение	220В, 24В постоянного или переменного тока, 50 Гц					
Режим работы	Продолжительный S1					
Окружающая температура	+1°C до +50°C					
Ручное управление	С помощью шестигранного ключа (5 мм), который включен в комплект поставки					
Класс защиты	IP65					
Масса, (кг)	1,6	1,7	1,8	5	8	10

Электронные версии чертежей данного оборудования (AutoCAD 2D, 3D, Компас и Revit) вы можете найти на сайте www.adl.ru

РЕГУЛИРУЮЩИЕ КЛАПАНЫ С ЭЛЕКТРОПРИВОДАМИ

Технические характеристики 3-х позиционного привода СМП

Тип	СМП 0,7	СМП 1,6	СМП 2,7	СМП 4	СМП 7	СМП 10
Управляющий сигнал	3-х позиционное					
Усилие, (кН)	0,7	1,6	2,7	4	7	10
Номинальное время полного хода ± 10%, с (задается переключателем)	50			80		100
	63			100		125
	80			140		160
	125			200		240
Мощность (230 В), (Вт)	6	8	10	24		30
Ход штока, мм	20			50		80
Питающее напряжение	220В, 24В постоянного или переменного тока, 50 Гц					
Концевые выключатели	Отсутствуют			Встроенные		
Режим работы	Повторно-кратковременный с частыми пусками S4 по ГОСТ-183, максимальная частота включений в 1 час — 630, при продолжительности включений (ПВ) до 25%					
Окружающая температура	+1... +50°С					
Ручное управление	С помощью шестигранного ключа (5мм), который включен в комплект поставки					
Класс защиты	IP65					
Масса, (кг)	1,6	1,7	1,8	5	8	10

Выбор электропривода для несбалансированных 2-х ходовых регулирующих клапанов в зависимости от перепада давления на клапане, (МПа)

DN		15	20	25	32	40	50	65	80	100	150	200	250
Тип клапана	PN 1,6	КМ124Р, КМ125Ф, КМ225Ф, КМ124Р											
	PN 4,0	КМ127Ф											
PSL201		1,6	1,6	1,4	1,8	-	-	-	-	-	-	-	-
		4,0	2,2	1,6	1,2	-	-	-	-	-	-	-	-
PSL202		-	-	-	1,6	1,4	0,7	-	-	-	-	-	-
		-	4,0	4,0	3,0	1,8	0,9	-	-	-	-	-	-
PSL204		-	-	-	-	1,6	1,6	1,2	-	-	-	-	-
		-	-	-	4,0	4,0	2,4	1,4	-	-	-	-	-
PSL208		-	-	-	-	-	-	1,6	1,6	0,9	-	-	-
		-	-	-	-	-	-	4,0	1,8	1,0	-	-	-
PSL210		-	-	-	-	-	-	-	-	1,2	-	-	-
		-	-	-	-	-	-	-	2,4	1,3	-	-	-
PSL214		-	-	-	-	-	-	-	-	1,6	-	-	-
		-	-	-	-	-	-	-	3,4	2,0	-	-	-
PSL325		-	-	-	-	-	-				1,6	1,0	0,6
		-	-	-	-	-	-				1,8	1,1	0,7
PSL330		-	-	-	-	-	-	-	-	-	1,52	1,0	0,62

Выбор электропривода для 3-х ходовых регулирующих клапанов в зависимости от перепада давления на клапане, (МПа)

DN		15	20	25	32	40	50	65	80	100	125	150	200	250	300
Тип клапана	PN 1,6	«Гранрег» КМ307Ф, КМ317Ф, КМ324Р						«Гранрег» КМ307Ф, КМ317Ф, КМ324Р							
PSL201		1,6	1,6	1,4	0,8	-	-	-	-	-	-	-	-	-	-
PSL202		-	1,6	2,5	1,6	1,0	0,6	-	-	-	-	-	-	-	-
PSL204		-	-	-	1,6	1,6	1,6	1,1	0,7	0,3	0,2	0,1	-	-	-
PSL208		-	-	-	-	-	1,6	1,6	1,4	0,8	0,5	0,3	-	-	-
PSL210		-	-	-	-	-	-	1,6	1,6	1,1	0,7	0,4	-	-	-
PSL214		-	-	-	-	-	-	1,6	1,6	1,4	0,9	0,5	-	-	-
PSL325		-	-	-	-	-	-	-	-	-	-	-	0,7	0,4	0,2
PSL330		-	-	-	-	-	-	-	-	-	-	-	0,8	0,5	0,3

Дополнительная информация

Подробные технические описания всех редукционных клапанов, информация по подбору и опросные листы для заказа оборудования приведены в каталоге «Регулирующая арматура».

Электронные версии чертежей данного оборудования (AutoCAD 2D, 3D, Компас и Revit) вы можете найти на сайте www.adl.ru

АДЛ — РАЗРАБОТКА, ПРОИЗВОДСТВО И ПОСТАВКИ оборудования для инженерных систем

Компания оставляет за собой право вносить конструктивные изменения

+7 (495) 937-89-68, +7 (495) 221-63-78 | info@adl.ru | www.adl.ru | Интернет-магазин: www.valve.ru

РЕГУЛИРУЮЩИЕ КЛАПАНЫ С ЭЛЕКТРОПРИВОДАМИ

«Гранрег» КМ129Ф под электро- и пневмопривод для пара, жидкостей и газов t до +300°С

Сделано в АДЛ

Описание

КМ129Ф является односедельчатым двухходовым регулирующим клапаном, управляемым электро- или пневмоприводом. Предназначем для регулирования расхода пара, жидкойстей или газов t до +300°С.

Уплотнение клапанов металл по металлу.

Регулирующие клапаны КМ129Ф рекомендуется использовать с электроприводами СМП, PSL, PSL-AMS или LA. Также возможна установка пневмоприводов серии «Смартгир».

При использовании с электро- и пневмоприводами требуется монтажный комплект, изготовляемый компанией АДЛ.

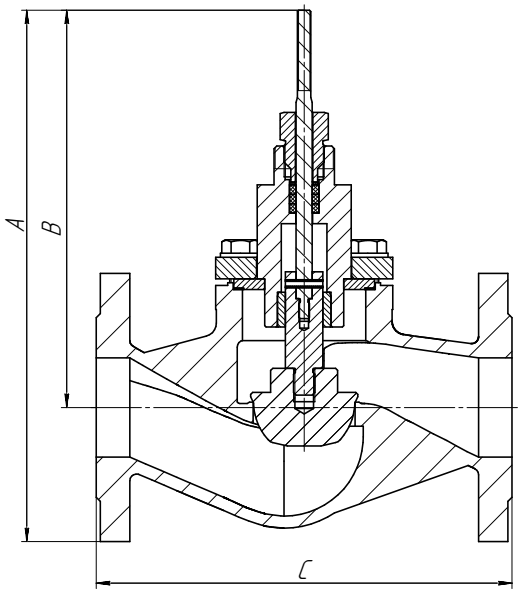

Технические характеристики

Присоединение	Фланцы DN15-200
Условное давление	PN 4,0 МПа
Рабочая температура	-40.. +300°С
Величина Kvs	4-555м3/ч
Класс герметичности	IV
Тип электропривода	СМП, PSL, PSL-AMS, LA
Тип пневмопривода	Смартгир

Спецификация

Корпус	Нержавеющая сталь CF8
Внутренние детали	Нержавеющая сталь AISI304
Седловое уплотнение	Металл по металлу

Пропускная способность Kvs, ($м^3$/ч)

DN	15	20	25	32	40	50	65	80	100	125	150	200
Стандартный, (Kvs $м^3$/ч)	4	5	9	15	22	40	63	90	136	230	316	555

Масса, (кг)

DN	15	20	25	32	40	50	65	80	100	125	150	200
Масса	3,73	4,47	5,25	6,93	9,65	12,26	18,66	24,61	36,92	60,2	86,26	161,76

Размеры, (мм)

DN	15	20	25	32	40	50	65	80	100	125	150	200
A	270	270	270	280	325	330	400	395	410	490	530	640
B	225	225	215	215	250	245	310	295	295	355	380	450
C	130	150	160	180	200	230	290	310	350	400	480	600

Пример маркировки клапана и её расшифровка

КМ129Ф-25-9,0 клапан двухходовой регулирующий «Гранрег» из нержавеющей стали, фланцевое соединение, условный диаметр DN25, коэффициент пропускной способности Kvs 9,0

Электронные версии чертежей данного оборудования (AutoCAD 2D, 3D, Компас и Revit) вы можете найти на сайте www.adl.ru

РЕДУКЦИОННЫЕ КЛАПАНЫ «ГРАНРЕГ»

Редукционный клапан «Гранрег» КАТ41 для пара t до +230°С, воды t до +160°С и сжатого воздуха t до +160°С

Сделано в АДЛ

Описание

Клапаны «Гранрег» серии КАТ41 являются регуляторами давления «после себя» прямого действия.

Клапан имеет металлическое седловое уплотнение и предназначен для пара t до +230 °С, воды и воздуха t до +160 °С.

Технические характеристики

Присоединение	Резьба G $^1/_2$–1, фланцы DN15–25
Условное давление	PN 2,5/4,0 МПа
Входное давление	до 1,7 МПа
Выходное давление	0,014–0,86 (3 диапазона)
Величина Kvs	1,5–3,0 м^3/час
Макс. редукционное соотношение	10:1

Спецификация

Корпус клапана	Высокопрочный чугун GG40, углеродистая сталь 1.0619, нержавеющая сталь 1.4408
Крышка	Алюминий EN-AC-44200
Седловое уплотнение	Нержавеющая сталь 1.4542
Фильтр	Нержавеющая сталь 1.4404
Сильфон	Нержавеющая сталь 1.4404
Штурвал	Алюминий EN-AC-44200

Диапазоны выходного давления, (МПа)

0,014–0,17	0,14–0,4	0,35–0,86

Коэффициент пропускной способности

DN	15	20	25
Kvs, (м^3/ч)	1,5	2,5	3,0

Технические характеристики

Характеристики	Чугун	Углер.сталь	Нерж. сталь
PN, (МПа)	2,5	4,0	4,0
Макс. температура	210	230	230
Мин. температура	–10	–10	–60

Масса, (кг)

Материал / DN	15		20		25	
	резьба	фланцы	резьба	фланцы	резьба	фланцы
Чугун	1,98	3,6	2,05	3,65	2,29	4,73
Угл. сталь	2,08	3,85	2,15	3,95	2,44	5,05
Нерж. сталь	2,13	3,95	2,25	4,08	2,55	5,2

Размеры, (мм)

DN	15	20	25
H	57	57	57
H1	150	150	150
h	25	25	25
L (резьба)	85	95	105
L (фланцы)	150	150	160
B	75	75	75
K	65	75	85
D	95	105	115

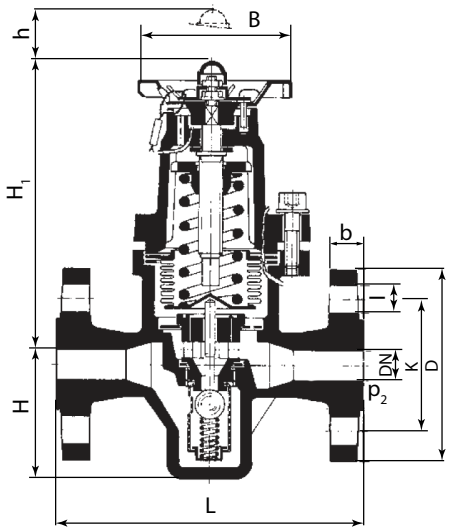

Опции

- Различные материалы седлового уплотнения.

Примеры маркировки

«Гранрег» КАТ 41 — 01 — 3,0 — 02 — 01 — 025 — 25 — 8,6 — Ф/Ф

Электронные версии чертежей данного оборудования (AutoCAD 2D, 3D, Компас и Revit) вы можете найти на сайте www.adl.ru

АДЛ — РАЗРАБОТКА, ПРОИЗВОДСТВО И ПОСТАВКИ оборудования для инженерных систем

+7 (495) 937-89-68, +7 (495) 221-63-78 | info@adl.ru | www.adl.ru | Интернет-магазин: www.valve.ru

Компания оставляет за собой право вносить конструктивные изменения

РЕДУКЦИОННЫЕ КЛАПАНЫ «ГРАНРЕГ»

Редукционный клапан «Гранрег» КАТ47 для воды t до +85˚С, воздуха t до +120˚С

Сделано в АДЛ

Описание

Клапаны «Гранрег» серии КАТ47 являются регуляторами давления «после себя» прямого действия.

Клапан предназначен для жидкостей (нейтральных и агрессивных); воздуха, газов и технических паров (нейтральных и агрессивных); холодной питьевой воды до +40˚С, горячей питьевой воды до +80˚С.

Технические характеристики

Присоединение	Резьба BSP, G $^1/_2$–2	
Условное давление	PN 4,0 МПа	
Входное давление	До 4,0 МПа	
Выходное давление	От 0,05 до 1,5 МПа	
Величина Kvs	3–15 м^3/ч	
Максимальное редукционное отношение	10:1	
Температура окружающей среды	Для $P_{вых.}$ до 8 бар	–20…+120˚С (EPDM) –10…+120˚С (FKM)
	Для $P_{вых.}$ от 8 бар	–20…+95˚С (EPDM) –10…+95˚С (FKM)

Спецификация

Корпус клапана	Нержавеющая сталь 1.4408	Бронза СС499К
Внутренние детали	Нержавеющая сталь 1.4408, Нержавеющая сталь 1.4404	Бронза СС499К, Нержавеющая сталь 1.4404
Нажимная пружина	Пружинная сталь 1.1200	
Сетка	Нержавеющая сталь 1.4404	Нержавеющая сталь 1.4408
Уплотнения	EPDM; FKM (по запросу)	

Коэффициент пропускной способности

DN	15	20	25	32	40	50
Kvs, (м^3/ч)	3	3,5	6,7	7,6	12,5	15

Диапазоны выходного давления, МПа

0,05–0,2	0,1–0,8	0,5–1,5

Масса, (кг)

Материал/DN	15	20	25	32	40	50
Нерж. сталь	1,2	1,3	2,3	2,5	5,2	5,7
Бронза	1,2	1,3	2,4	2,6	5,5	6,0

Размеры, (мм)

DN	15	20	25	32	40	50
L	142	158	180	193	226	252
l	80	90	100	105	130	140
l1	85	95	105	-	-	-
H(H1)	102(128)	102(128)	130(150)	130(150)	165(185)	165(185)
H2(H3)	124(150)	124(150)	161(181)	161(181)	198(218)	198(218)
h	33	33	45	45	70	70
SW1	30	37	46	52	65	75
SW2	28	35	43	48	57	68

Примеры маркировки

«Гранрег» КАТ47 — 01 — 3 — 05 — 01 — 015 — 40 — 15 — Р/Р

КАТ47, бронза

КАТ47, нерж. сталь

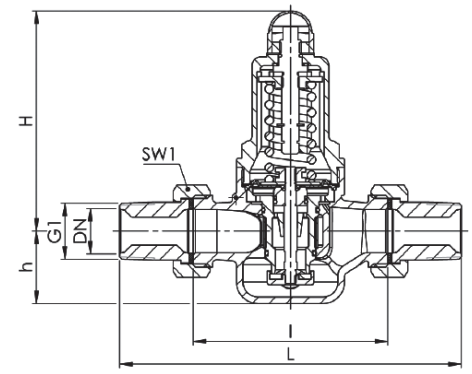

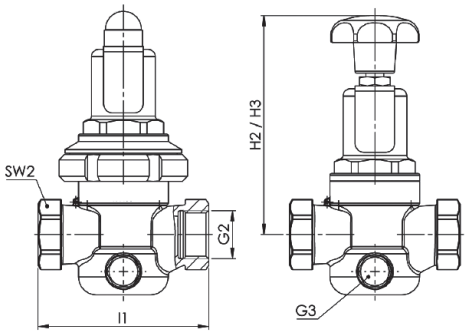

Электронные версии чертежей данного оборудования (AutoCAD 2D, 3D, Компас и Revit) вы можете найти на сайте www.adl.ru

РЕДУКЦИОННЫЕ КЛАПАНЫ «ГРАНРЕГ»

Редукционный клапан «Гранрег» КАТ47 для воды t до +85˚С, воздуха t до +120˚С

Диаграммы расхода

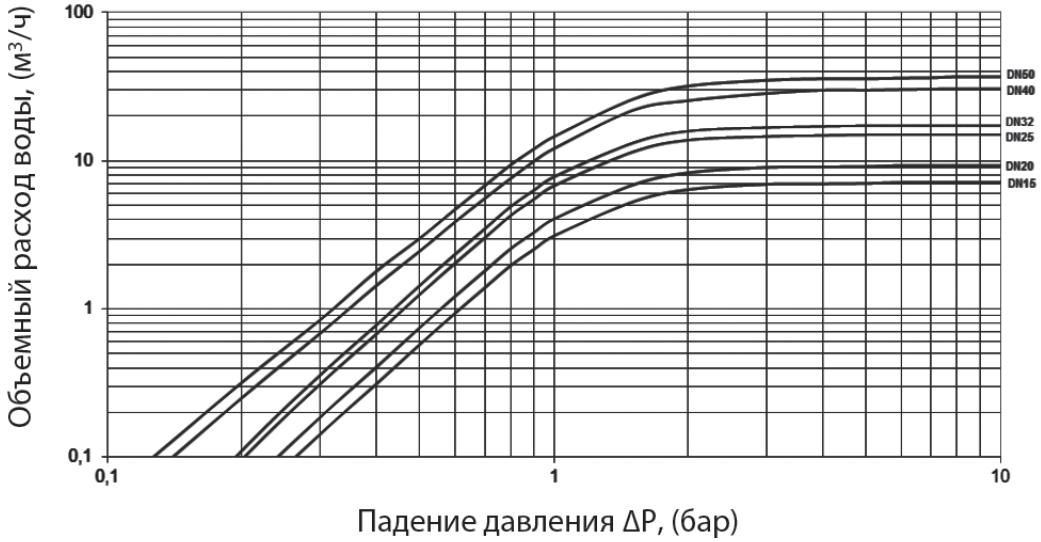

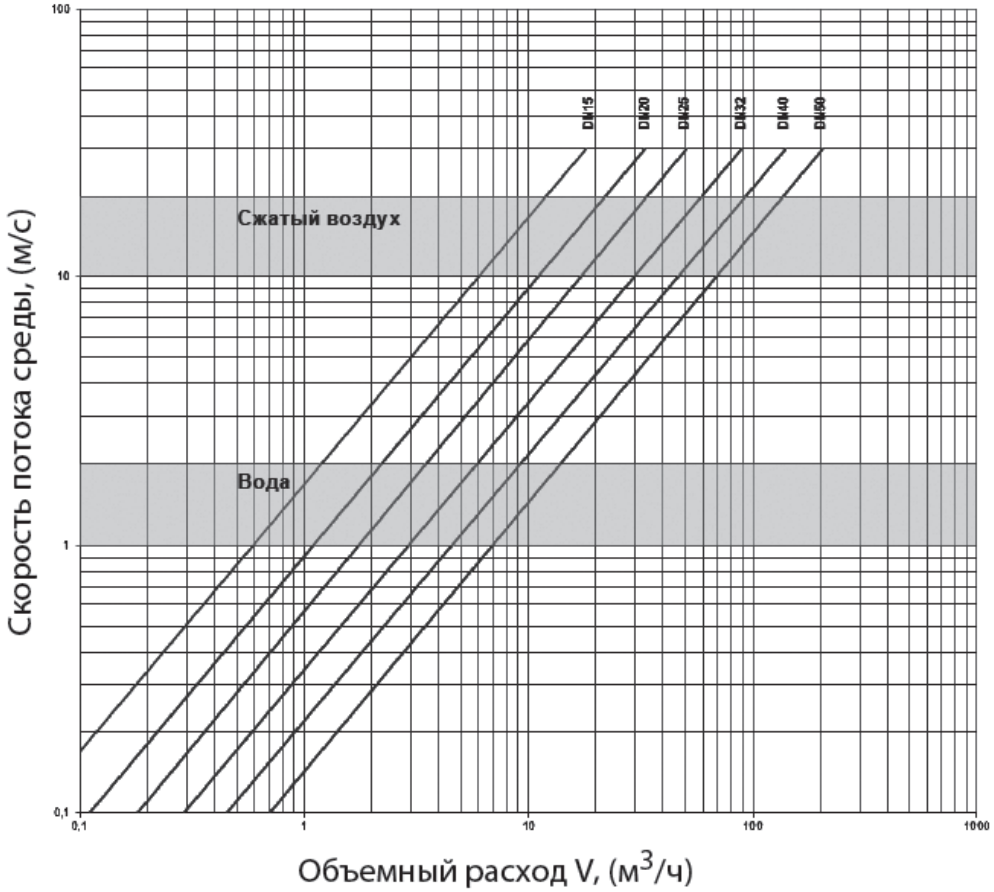

Электронные версии чертежей данного оборудования (AutoCAD 2D, 3D, Компас и Revit) вы можете найти на сайте www.adl.ru

АДЛ — РАЗРАБОТКА, ПРОИЗВОДСТВО И ПОСТАВКИ оборудования для инженерных систем

Компания оставляет за собой право вносить конструктивные изменения

+7 (495) 937-89-68, +7 (495) 221-63-78 | info@adl.ru | www.adl.ru | Интернет-магазин: www.valve.ru

РЕДУКЦИОННЫЕ КЛАПАНЫ «ГРАНРЕГ»

Редукционный клапан «Гранрег» КАТ48 для воды t до +85˚С, воздуха t до +120˚С

Описание

Клапаны «Гранрег» серии КАТ48 являются регуляторами давления «после себя» прямого действия.

Клапан предназначен для жидкостей (нейтральных и агрессивных); воздуха, газов и технических паров (нейтральных и агрессивных); холодной питьевой воды до +40˚С, горячей питьевой воды до +80˚С.

КАТ48, бронза

КАТ48, нерж. сталь

Технические характеристики

Присоединение	Фланцы DN15–100	
Условное давление	PN 4,0 МПа	
Входное давление	До 4,0 МПа	
Выходное давление	От 0,05 до 1,5 МПа	
Величина Kvs	3–80 м^3/ч	
Максимальное редукционное отношение	10:1	
Температура окружающей среды	Для $P_{вых.}$ до 8 бар	–20…+120˚С (EPDM) –10…+120˚С (FKM)
	Для $P_{вых.}$ от 8 бар	–20…+95˚С (EPDM) –10…+95˚С (FKM)

Спецификация

Корпус клапана	Нержавеющая сталь 1.4408	Бронза СС499К
Внутренние детали	Нержавеющая сталь 1.4408, Нержавеющая сталь 1.4404	Латунь CW617N
Нажимная пружина	Пружинная сталь 1.1200	
Сетка	Нержавеющая сталь 1.4404	-
Уплотнения	EPDM; FKM (по запросу)	

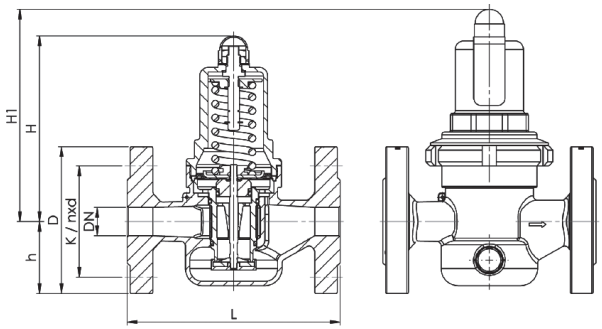

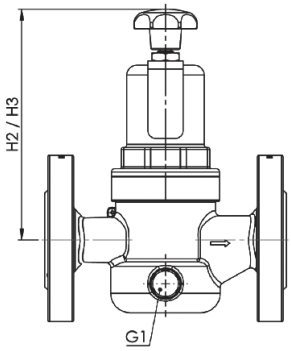

Коэффициент пропускной способности

DN	15	20	25	32	40	50
Kvs, (м^3/ч)	3	5,8	6,7	7,6	12,5	15

DN	65	80	100
Kvs, (м^3/ч)	25	26	80

Диапазоны выходного давления, МПа

0,05–0,2	0,1–0,8	0,5–1,5

Масса, (кг)

Материал/DN	15	20	25	32	40	50	65	80	100
Нерж. сталь	2,7	3,9	4,3	5,5	8,4	10,2	19	20,5	37
Бронза	2,8	4,2	4,7	5,9	8,6	10,5	20	22	40

Размеры, (мм)

DN	15	20	25	32	40	50	65	80	100
D	95	105	115	140	150	165	185	200	220
L	130	150	160	180	200	230	290	310	350
H (H1)	102 (128)	130 (150)	130 (150)	130 (150)	165 (185)	165 (185)	235	235	320 (340)
H2 (H3)	124 (150)	161 (181)	161 (181)	161 (181)	198 (218)	198 (218)	-	-	-
h	46	50	55	68	73	80	89	96	112
K/nxd	65/4xM12	75/4xM12	85/4xM12	100/4xM16	110/4xM16	125/4xM16	145/4xM16	160/4xM16	180/4xM16

Примеры маркировки

«Гранрег» КАТ48 — 01 — 3 — 05 — 01 — 015 — 16 — 15 — Ф/Ф

Электронные версии чертежей данного оборудования (AutoCAD 2D, 3D, Компас и Revit) вы можете найти на сайте www.adl.ru

РЕДУКЦИОННЫЕ КЛАПАНЫ «ГРАНРЕГ»

Редукционный клапан «Гранрег» КАТ48 для воды t до +85˚С, воздуха t до +120˚С

Диаграммы расхода

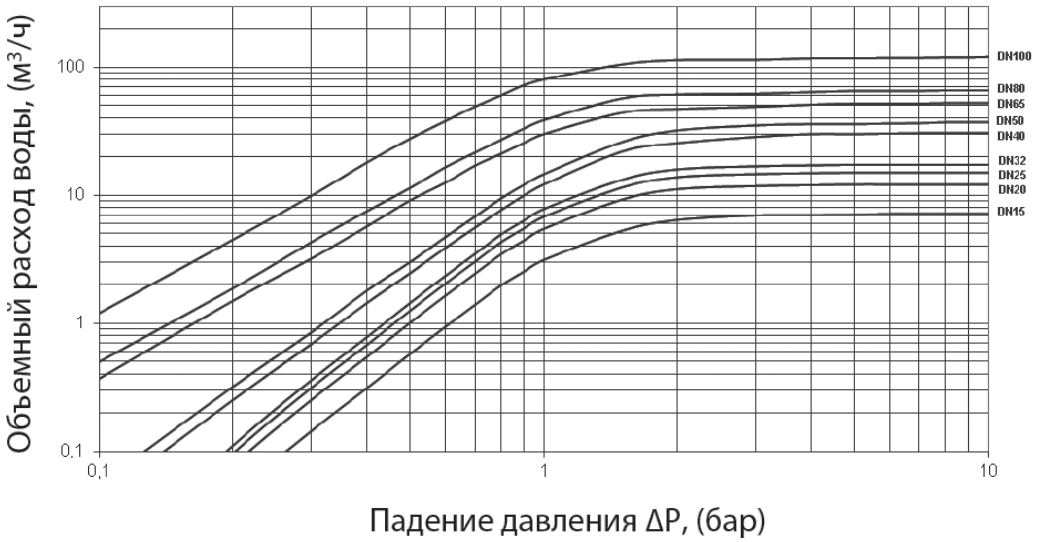

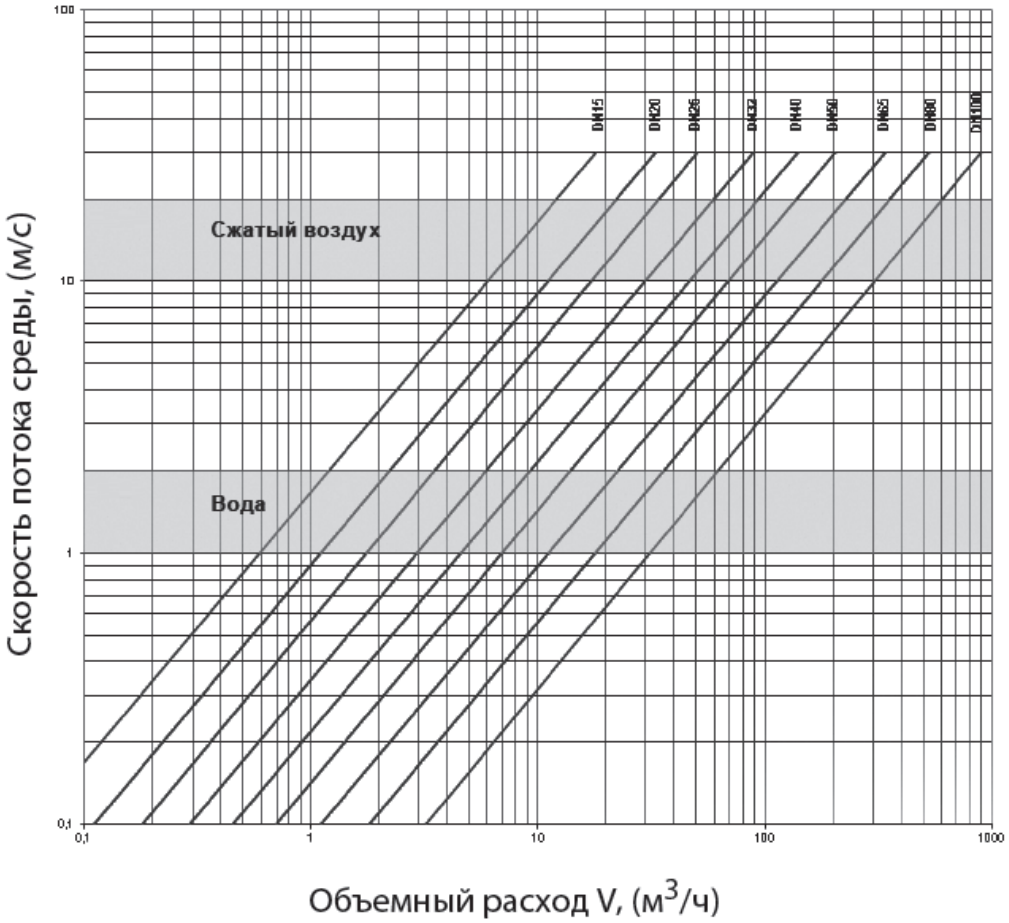

Электронные версии чертежей данного оборудования (AutoCAD 2D, 3D, Компас и Revit) вы можете найти на сайте www.adl.ru

АДЛ — РАЗРАБОТКА, ПРОИЗВОДСТВО И ПОСТАВКИ оборудования для инженерных систем

Компания оставляет за собой право вносить конструктивные изменения

+7 (495) 937-89-68, +7 (495) 221-63-78 | info@adl.ru | www.adl.ru | Интернет-магазин: www.valve.ru

РЕДУКЦИОННЫЕ КЛАПАНЫ «ГРАНРЕГ»

Редукционный клапан «Гранрег» КАТ49 жидкостей и газов до +120˚С

Описание

Клапаны «Гранрег» серии КАТ49 являются регуляторами давления «после себя» прямого действия.

Клапан предназначен для жидкостей (нейтральных и агрессивных); воздуха, газов и технических паров (нейтральных и агрессивных).

КАТ49, бронза

КАТ49, нерж. сталь

Технические характеристики

Присоединение	Резьба BSP, G $^1/_4$–2
Условное давление	PN 6,0 МПа
Входное давление	До 6,0 МПа
Выходное давление	От 0,05 до 5,0 МПа
Величина Kvs	1,6–12,7 м^3/ч
Максимальное редукционное отношение	10:1
Температура окружающей среды	–40…+120˚С (EPDM) –10…+120˚С (FKM)

Спецификация

Корпус клапана	Нержавеющая сталь 1.4408	Бронза СС499К
Внутренние детали	Нержавеющая сталь 1.4404	Латунь CW617N
Нажимная пружина	Нержавеющая сталь 1.4568	Пружинная сталь 1.1200
Уплотнения	EPDM; FKM (по запросу)	

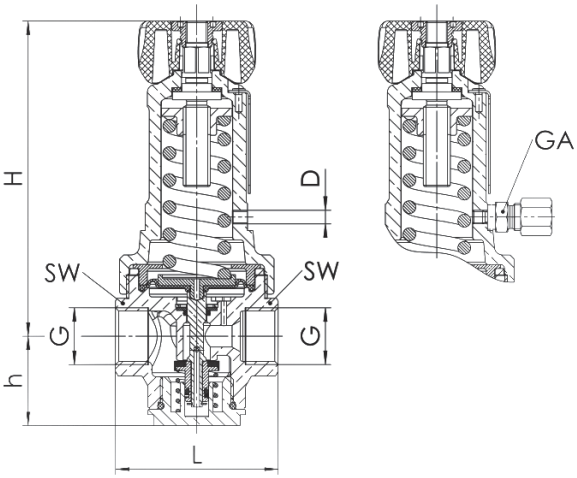

Коэффициент пропускной способности

DN	8	10	15	20	25	40	50
Kvs, (м^3/ч)	1,6	1,6	1,6	3,4	5,5	12,7	12,7

Диапазоны выходного давления, МПа

0,05–1,5	0,5–3,0	1,5–5,0

Масса

Материал/DN	8	10	15	20	25	40	50
Нерж. сталь	1,1	1,1	1,1	2,5	4,5	8,1	8,8
Бронза	1,2	1,2	1,2	2,8	5,3	9,4	10,2

Размеры

DN	8	10	15	20	25	40	50
L	68	68	60	78	102	136	136
H	120	120	120	180	215	260	270
h	33	33	33	40	56	63	70
SW	26	26	26	32	44	58	70
L1	38	38	38	51	61	85	85
K/nxd	65/4xM12	75/4xM12	85/4xM12	100/4xM16	110/4xM16	125/4xM16	145/4xM16

Примеры маркировки

«Гранрег» КАТ49 — 01 — 1,6 — 05 — 01 — 015 — 60 — 15 — Р/Р

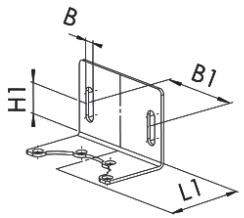

DN40, DN50

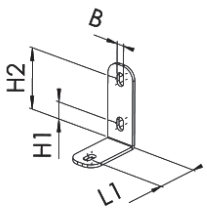

DN8–25

Электронные версии чертежей данного оборудования (AutoCAD 2D, 3D, Компас и Revit) вы можете найти на сайте www.adl.ru

РЕДУКЦИОННЫЕ КЛАПАНЫ «ГРАНРЕГ»

Редукционный клапан «Гранрег» КАТ61 для воды и воздуха t до 150°С

Описание

Клапан серии КАТ61 является регулятором давления «после себя» прямого действия. Клапан имеет металлическое седловое уплотнение и предназначен для воды, воздуха и негорючих газов.

Технические характеристики

Присоединение	Фланцы DN 15–300
Условное давление	PN 1,6; 2,5; 4,0* МПа
Рабочая температура	Холодная и горячая вода, воздух и негорючие газы до +150°С
Выходное давление	0,01–1,2 МПа (4 диапазона)
Величина Kvs	0,25–1600 м^3/час**
Доп. протечка по седлу	<0,1% Kvs
Редукционное соотношение	4:1

* изготовление по специальному заказу

** рабочий диапазон Kvs равен 50% от максимального

Спецификация

Корпус клапана	Чугун СЧ25 (GG25), Сталь 25Л (GS-45), Сталь 09Г2С* (9MnSi5), Сталь 12Х18Н10Т* (X10CrNiTi18-10)
Плунжер	Сталь 12Х18Н10Т (X10CrNiTi18-10)
Седло	Сталь 12Х18Н10Т (X10CrNiTi18-10), Латунь ЛС59 (CuZn38Pb1)*
Мембрана	Этилен-пропиленовый каучук EPDM (бутадиен-нитрильный каучук NBR, фторкаучук FPM, силиконовый каучук VMQ)*
Уплотнение штока**	Фторкаучук (FPM), Фторопласт (PTFE), Этилен-пропиленовый каучук (EPDM)

* изготовление по специальному заказу

** в зависимости от рабочей среды и температуры

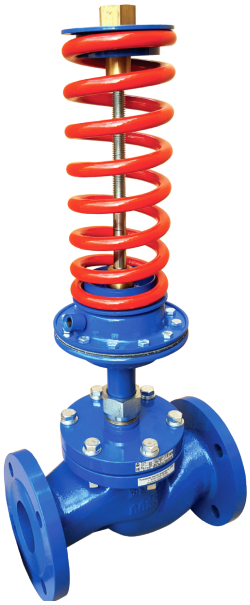

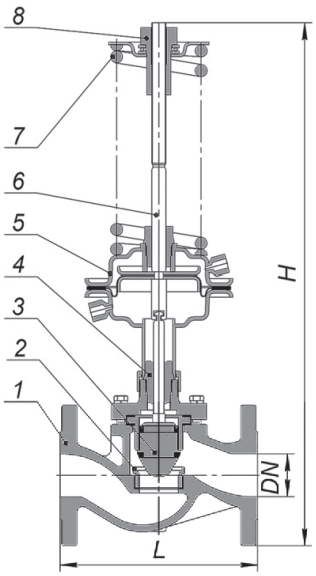

Устройство

1	Корпус
2	Седло
3	Плунжер
4	Сальниковый узел
5	Привод мембранный
6	Шток
7	Пружина
8	Настроечная гайка

Коэффициент пропускной способности

DN, (мм)	15	20	25	32	40	50	65	80	100	125	150	200	250	300
Стандартный Kvs, м^3/ч	4,0	6,3	10	16	25	40	63	100	160	250	320	400	1250	1600
Заниженный Kvs, м^3/ч	0,25	1,6	1,0		10	12,5	25	25	63	100	160	250	500	1000
	0,4	2,5	1,6	4,0	16	16	40	40	100	125	250	320	800	1250
	0,63	4,0	2,0	6,3	20	25	50	63		160				
	1,0		2,5	10		32		80		200				
	1,6		3,2											
	2,5		4,0											
	3,2		6,3											
			8,0											

Размеры, (мм)

DN	15	20	25	32	40	50	65	80	100	125	150	200	250	300
H	510	550	550	610	650	660	710	720	850	870	990	1100	1300	1950
L	130	150	160	180	200	230	290	310	350	400	480	600	730	850
Масса, max, (кг)	12	17	18	22	25	27	34	41	58	70	135	176	290	390

Диапазоны рабочих давлений, (МПа)

0,01–0,07	0,05–0,3	0,1–0,6	0,3–1,2

Импульсная трубка

Для работы клапана требуется импульсная трубка (6×1 мм), присоединенная на расстоянии 10×DN после клапана. Входит в комплект поставки.

Опции

Возможность исполнения с заниженным коэффициентом пропускной способности.

Примеры маркировки

«Гранрег» КАТ61 — 01 — 40,0 — 01 — 01 — 050 — 16 — 12,0 — Ф/Ф

Электронные версии чертежей данного оборудования (AutoCAD 2D, 3D, Компас и Revit) вы можете найти на сайте www.adl.ru

АДЛ — РАЗРАБОТКА, ПРОИЗВОДСТВО И ПОСТАВКИ оборудования для инженерных систем

Компания оставляет за собой право вносить конструктивные изменения

+7 (495) 937-89-68, +7 (495) 221-63-78 | info@adl.ru | www.adl.ru | Интернет-магазин: www.valve.ru

РЕДУКЦИОННЫЕ КЛАПАНЫ «ГРАНРЕГ»

Редукционный клапан «Гранрег» КАТ130 для пара t до 220°С

Описание

Клапан серии КАТ130 является регулятором давления «после себя» прямого действия. Клапан имеет металлическое седловое уплотнение и предназначен для насыщенного и перегретого пара.

Технические характеристики

Присоединение	Фланцы DN15–200
Условное давление	PN 1,6; 2,5; 4,0* МПа
Рабочая температура	Насыщенный и перегретый пар до +220°С (до +350°С*)
Выходное давление	0,01–1,2 МПа (4 диапазона)
Величина Kvs	0,25–400 м^3/час**
Доп. протечка по седлу	<0,1% Kvs
Редукционное соотношение	4:1

* изготовление по специальному заказу
** рабочий диапазон Kvs равен 50% от максимального

Спецификация

Корпус клапана	Сталь 25Л (GS-45), Сталь 09Г2С* (9MnSi5), Сталь 12Х18Н10Т* (X10CrNiTi18-10)
Плунжер	Сталь 12Х18Н10Т (X10CrNiTi18-10)
Седло	Сталь 12Х18Н10Т (X10CrNiTi18-10), Латунь ЛС59 (CuZn38Pb1)*
Мембрана	Этилен-пропиленовый каучук EPDM (бутадиен-нитрильный каучук NBR, фторкаучук FPM, силиконовый каучук VMQ)*
Уплотнение штока	Модифицированный фторопласт (PTFE), Графит ТРГ, сильфон

* изготовление по специальному заказу

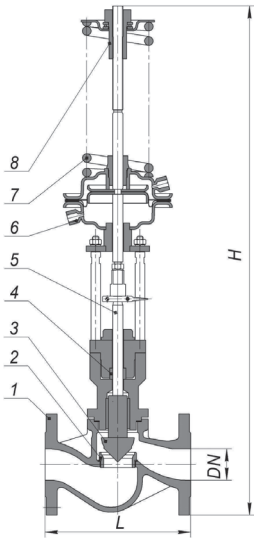

Устройство

1	Корпус
2	Седло
3	Плунжер
4	Сальниковый узел
5	Шток
6	Привод мембранный
7	Пружина
8	Настроечная гайка

Коэффициент пропускной способности

DN, (мм)	15	20	25	32	40	50	65	80	100	125	150	200
Стандартный Kvs, (м^3/ч)	4,0	6,3	10	16	25	40	63	100	160	250	320	400
Заниженный Kvs, (м^3/ч)	0,25	1,6	1,0	4,0	10	12,5	25	25	63	100	160	250
	0,4	2,5	1,6	6,3	16	16	40	40	100	125	250	320
	0,63	4,0	2,0	10	20	25	50	63		160		
	1,0		2,5			32		80		200		
	1,6		3,2									
	2,5		4,0									
	3,2		6,3									
			8,0									

Размеры, (мм)

DN	15	20	25	32	40	50	65	80	100	125	150	200
H	510	550	550	610	650	660	710	720	850	870	990	1100
L	130	150	160	180	200	230	290	310	350	400	480	600
Масса, max, (кг)	12	17	18	22	25	27	34	41	58	70	135	176

Диапазоны рабочих давлений, (МПа)

0,01–0,07	0,05–0,3	0,1–0,6	0,3–1,2

Импульсная трубка

Для работы клапана требуется импульсная трубка (6×1 мм), присоединенная на расстоянии 10×DN после клапана. Входит в комплект поставки.

Опции

- Возможность исполнения с заниженным коэффициентом пропускной способности.
- При использовании клапана требуется конденсатная емкость.

Примеры маркировки

«Гранрег» КАТ130 — 01 — 40,0 — 01 — 01 — 050 — 16 — 12,0 — Ф/Ф

Электронные версии чертежей данного оборудования (AutoCAD 2D, 3D, Компас и Revit) вы можете найти на сайте www.adl.ru

РЕДУКЦИОННЫЕ КЛАПАНЫ «ГРАНРЕГ»

Редукционный клапан «Гранрег» KAT130 для пара t до 220°C

Артикулы

DN	Чугун					
	Резьба			Фланцы		
	0,014–0,17	0,14–0,4	0,35–0,86	0,014–0,17	0,14–0,4	0,35–0,86
15	DE04J216912	DE04J216916	DE04J216917	DE04J216941	DE04J216942	DE04J216943
20	DE04J216908	DE04J216909	DE04J216910	DE04J216946	DE04J216945	DE04J216944
25	DE04J216920	DE04J216921	DE04J216918	DE04J216948	DE04J216950	DE04J216947

DN	Углеродистая сталь					
	Резьба			Фланец		
	0,014–0,17	0,14–0,4	0,35–0,86	0,14–0,4	0,35–0,86	0,014–0,117
15	DE01A217047	DE01A217049	DE01A217050	DE01A217058	DE01A217059	DE01A217057
20	DE01A217053	DE01A217052	DE01A217051	DE01A217061	DE01A217060	DE01A217062
25	DE01A217055	DE01A217056	DE01A217054	DE01A217065	DE01A217063	DE01A217064

DN	Нержавеющая сталь					
	Резьба			Фланец		
	0,014–0,17	0,14–0,4	0,35–0,86	0,014–0,17	0,14–0,4	0,35–0,86
15	DE02A216933	DE02A216934	DE02A216935	DE02A216951	DE02A216955	DE02A216957
20	DE02A216923	DE02A216931	DE02A216932	DE02A216967	DE02A216969	DE02A216966
25	DE02A216937	DE02A216938	DE02A216940	DE02A216971	DE02A216972	DE02A216970

Электронные версии чертежей данного оборудования (AutoCAD 2D, 3D, Компас и Revit) вы можете найти на сайте www.adl.ru

АДЛ — РАЗРАБОТКА, ПРОИЗВОДСТВО И ПОСТАВКИ оборудования для инженерных систем

Компания оставляет за собой право вносить конструктивные изменения

+7 (495) 937-89-68, +7 (495) 221-63-78 | info@adl.ru | www.adl.ru | Интернет-магазин: www.valve.ru

РЕДУКЦИОННЫЕ КЛАПАНЫ «ГРАНРЕГ»

Перепускной клапан «Гранрег» КАТ62 для воды и воздуха t до +150°С

Описание

Клапан серии КАТ62 является регулятором давления «до себя» прямого действия. Клапан имеет металлическое седловое уплотнение и предназначен для воды, воздуха и негорючих газов.

Технические характеристики

Присоединение	Фланцы DN15–300
Условное давление	PN 1,6; 2,5; 4,0* МПа
Рабочая температура	Холодная и горячая вода, воздух и негорючие газы до +150°С
Входное давление	0,01–1,2 МПа (4 диапазона)
Величина Kvs	0,25–1600 м^3/час**
Доп. протечка по седлу	<0,1% Kvs

* изготовление по специальному заказу
** рабочий диапазон Kvs равен 50% от максимального

Спецификация

Корпус клапана	Чугун СЧ25 (GG25), Сталь 25Л (GS-45), Сталь 09Г2С* (9MnSi5), Сталь 12Х18Н10Т* (X10CrNiTi18-10)
Плунжер	Сталь 12Х18Н10Т (X10CrNiTi18-10)
Седло	Сталь 12Х18Н10Т (X10CrNiTi18-10), Латунь ЛС59 (CuZn38Pb1)*
Мембрана	Этилен-пропиленовый каучук EPDM (бутадиен-нитрильный каучук NBR, фторокаучук FPM, силиконовый каучук VMQ)*
Уплотнение штока**	Фторокаучук (FPM), Фторопласт (PTFE), Этилен-пропиленовый каучук (EPDM)

* изготовление по специальному заказу
** в зависимости от рабочей среды и температуры

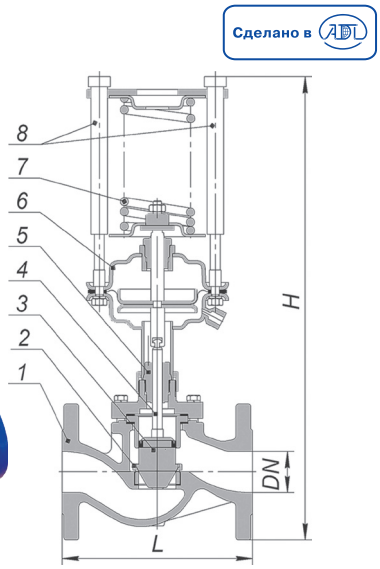

Устройство

1	Корпус
2	Седло
3	Плунжер
4	Шток
5	Сальниковый узел
6	Привод мембранный
7	Пружина
8	Настроечная резьбовая втулка

Коэффициент пропускной способности

DN, (мм)	15	20	25	32	40	50	65	80	100	125	150	200	250	300
Стандартный Kvs, (м^3/ч)	4,0	6,3	10	16	25	40	63	100	160	250	320	400	1250	1600
Заниженный Kvs, (м^3/ч)	0,25	1,6	1,0		10	12,5	25	25	63	100	160	250	500	1000
	0,4	2,5	1,6	4,0	16	16	40	40	100	125	250	320	800	1250
	0,63	4,0	2,0	6,3	20	25	50	63	250*	160	400*			
	1,0		2,5	10		32		80		200				
	1,6		3,2											
	2,5		4,0											
	3,2		6,3											
			8,0											

* клапан двухседельного исполнения, чугун СЧ25, PN 1,6 МПа

Размеры, (мм)

DN	510	550	580	600	650	660	700	720	850	870	990	1100	1300	1950
H	130	150	160	180	200	230	290	310	250	400	480	600	730	850
L	12	17	21	22	25	27	34	41	58	70	135	176	290	390
Масса, max, (кг)	12	17	18	22	25	27	34	41	58	70	135	176	290	390

Диапазоны рабочих давлений, МПа

0,01–0,07	0,05–0,3	0,1–0,6	0,3–1,2

Импульсная трубка

Для работы клапана требуется импульсная трубка (6×1 мм), присоединенная на расстоянии 10×DN перед клапаном. Входит в комплект поставки.

Опции

- Возможность исполнения с заниженным коэффициентом пропускной способности.

Примеры маркировки

«Гранрег» КАТ62 — 01 — 40,0 — 01 — 01 — 050 — 16 — 12,0 — Ф/Ф

Электронные версии чертежей данного оборудования (AutoCAD 2D, 3D, Компас и Revit) вы можете найти на сайте www.adl.ru

РЕДУКЦИОННЫЕ КЛАПАНЫ «ГРАНРЕГ»

Перепускной клапан «Гранрег» КАТ472 для пара, воды, воздуха t до +255°С

Описание

Клапан серии КАТ472 является регулятором давления «до себя» прямого действия.

КАТ472 рекомендуется применять для неагрессивных жидкостей, водяного пара и неагрессивных газов. Возможно применение для агрессивных сред при условии совместимости материалов.

КАТ472, бронза

Технические характеристики

Присоединение	Внутренняя резьба BSP-P, G3/8–2	
Условное давление	PN 2,5 МПа	
Входное давление	От 0,02 до 2 МПа	
Величина Kvs	1,7–31,2 м^3/ч	
Температура рабочей следы	PTFE	–60...+225°С
	FKM	–20...+200°С
	NBR	–30...+130°С

Спецификация

Материал корпуса	Бронза СС499К
Нажимная пружина	Нержавеющая сталь 1,4310
Внутренние части	Латунь / Бронза CW617N / СС499К
Уплотнения	PTFE; FKM (по запросу); NBR (по запросу)

Коэффициент пропускной способности

DN	10	15	20	25	32	40	50
	1,7	3,0	4,1	5,7	12,7	19,4	31,2

Диапазоны входного давления, (МПа)

0,02–0,08	0,05–0,25	0,2–1,2	1,2–2

Масса

Материал/DN	10	15	20	25	32	40	50
	0,3	0,4	0,7	1,2	1,9	2,5	3,8

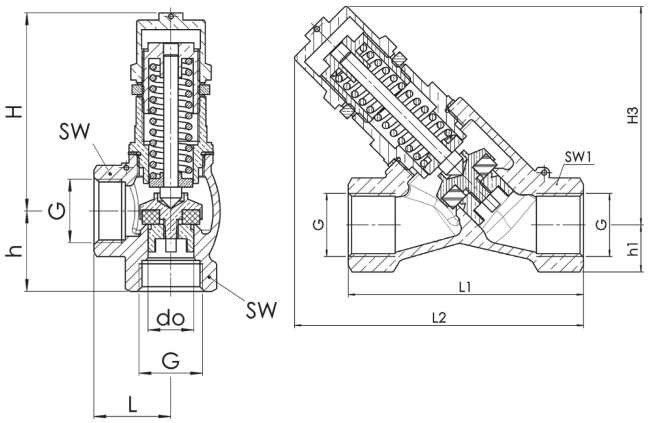

Размеры

DN	10	15	20	25	32	40	50
L	27	29	34	42	46	51	60
L1	69	72	90	95	115	-	-
L2	87	95	111	126	149	-	-
H	66	74	83	100	117	136	146
H3	64	68	86	100	114	-	-
h	26	30	35	43	46	52	61
h1	14	15	18	23	28	-	-
SW	24	28	34	41	52	58	70
SW1	24	27	32	41	50	-	-
do	10	13	19	25	30	38	50

Опции

Возможно обезжиренное исполнение для кислорода и другие специальные исполнения по запросу.

Примеры маркировки

«Гранрег» КАТ472 — 01 — 15 — 05 — 01 — 015 — 25 — 1,7 — P/P

Электронные версии чертежей данного оборудования (AutoCAD 2D, 3D, Компас и Revit) вы можете найти на сайте www.adl.ru

АДЛ — РАЗРАБОТКА, ПРОИЗВОДСТВО И ПОСТАВКИ оборудования для инженерных систем

Компания оставляет за собой право вносить конструктивные изменения

+7 (495) 937-89-68, +7 (495) 221-63-78 | info@adl.ru | www.adl.ru | Интернет-магазин: www.valve.ru

РЕДУКЦИОННЫЕ КЛАПАНЫ «ГРАНРЕГ»

Перепускной клапан «Гранрег» КАТ472 для пара, воды, воздуха t до +255°С

Диаграммы расхода

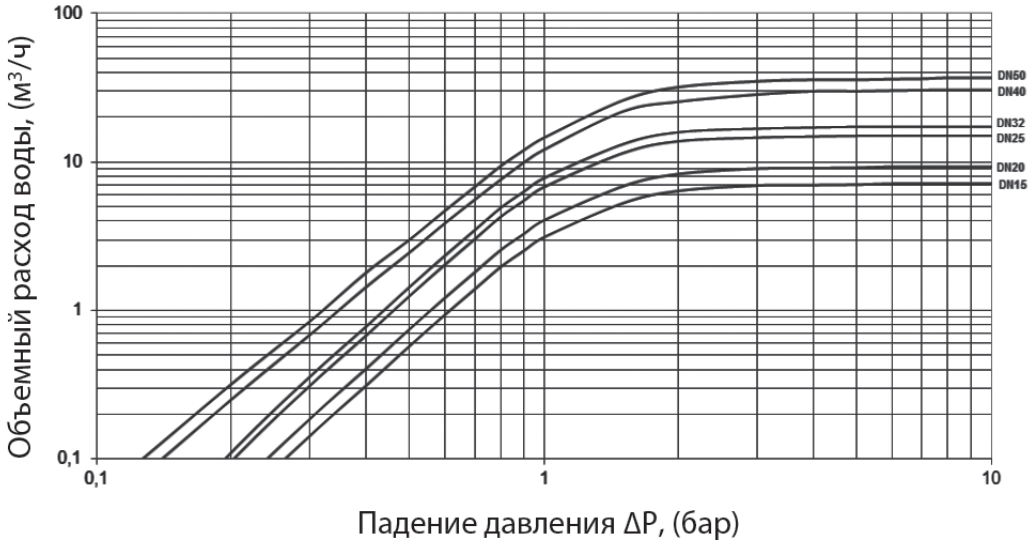

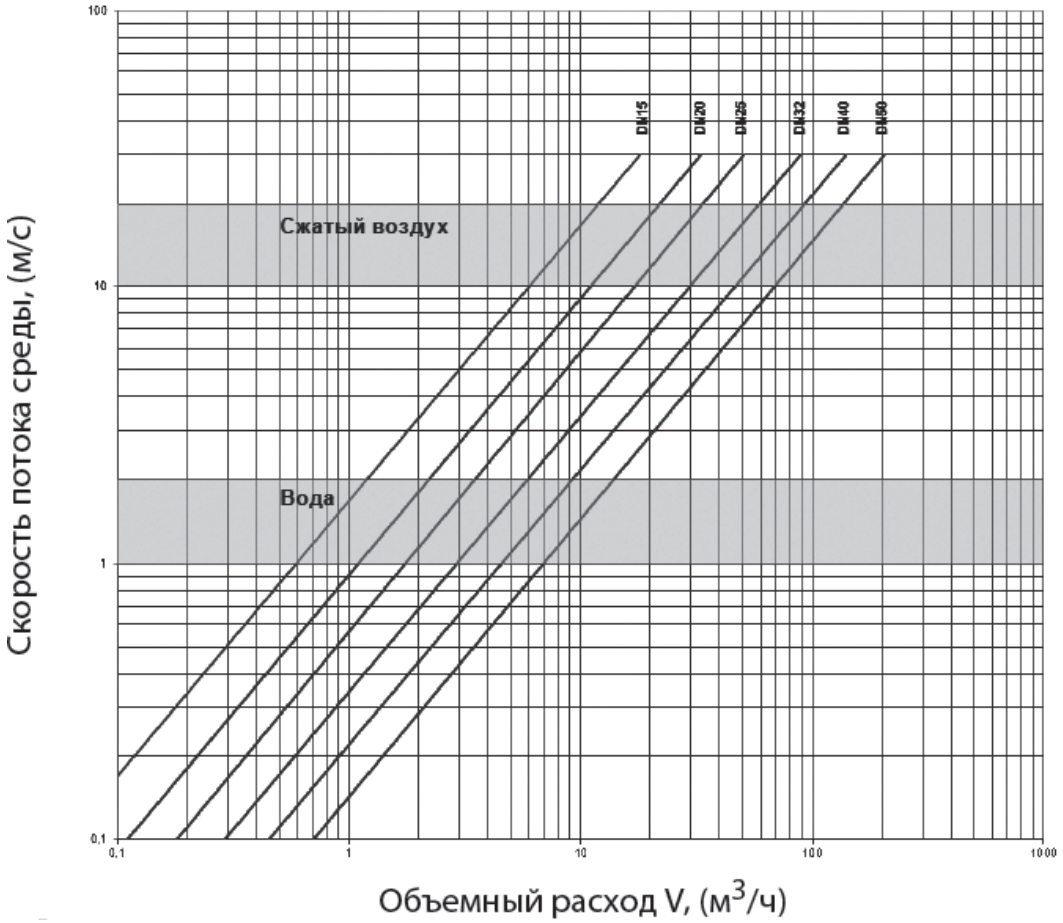

Электронные версии чертежей данного оборудования (AutoCAD 2D, 3D, Компас и Revit) вы можете найти на сайте www.adl.ru

ПРЕРЫВАТЕЛИ ВАКУУМА

Прерыватель вакуума VBS25 для пара, жидкостей и газов t до +250°C

Описание

Для предотвращения образования вакуума в трубопроводах и в оборудовании.

Технические характеристики

	Латунь	Нерж. сталь
Максимальное давление	1,6 МПа	
Максимальная температура	+200°C	+250°C
Мин температура	–60°C	
Присоединение	Резьба BSP	

Спецификация

1	Корпус	Латунь (EN-CW617N) / нерж. сталь (EN-1.4401)
2	Фиксатор пружины	Латунь (EN-CW617N)/ нерж. сталь (EN-1.4305)
3	Пружина	Нерж. сталь (EN-1.4310)
4	Стержень	Нерж. сталь (EN-1.4305)
5	Заглушка	Латунь (EN-CW617N)/ нерж. сталь (EN-1.4401)
6	Шайба	Нерж. сталь (EN-1.4401)
7	Уплотнение	PTFE (витон, силикон)
8	Гайка	Нерж. сталь (EN-1.4401)
9	Пломбировочная проволока	Пломбировочная проволока
10	Пломба	Пластик
11	Шильник	Алюминий

Размеры, (мм)

d, (")	A	H	C	L	E	F	D	K	G	J	B	S**
3/8	13	64	51	9	13,9	20	40	63	24	12	4,26	24
1/2	16,5	81	64,5	12	17,8	25,5	65	80	32	15,5	5,5	32
3/4	21	90	69	15	22	34	65	95	40	20	8	35 (36)*
1	24	105	81	18	27,5	42	65	106	50	25	9,5	40 (41)*

* Нержавеющая сталь.
** Размер под гаечный ключ.

Характеристики

d, (дюймы)	d0	A0 = 4 ∏ (d02–d12)	A0	Масса, (кг)	
				Латунь	Нерж. сталь
3/8	9,5	51,25	51,25	0,15	0,19
1/2	12,5	89,53	89,53	0,36	0,84
3/4	16,5	180,64	180,64	0,46	0,51
1	20	275,68	275,68	0,78	0,8

Диапазон настройки открытия

Перепад давлений, (Мпа)			
0,005–0,010	0,009–0,020	0,0019–0,030	0,029–0,040

Пример заказа

VBS16 — 05 — 1/2 — 0,1 (исполнение из латуни, DN 1/2», перепад давления 0,005–0,01 МПа). Стандартное исполнение: латунь DN 15, уплотнение PTFE, перепад давления 0,005–0,01 МПа.

Артикулы

Нержавеющая сталь		Латунь	
GT01A223671	GT01A223672	GT02A223667	GT02A223666
GT01A223673	GT01A223674	GT02A223668	GT02A223669

Сделано в АДЛ

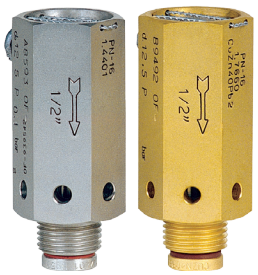

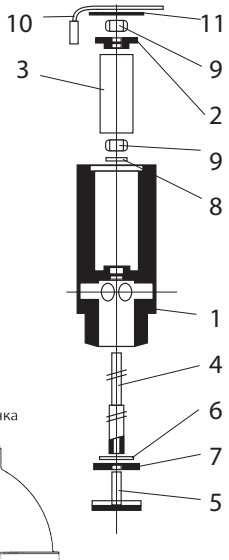

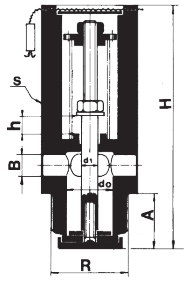

Защитная воронка

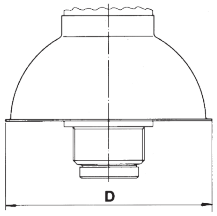

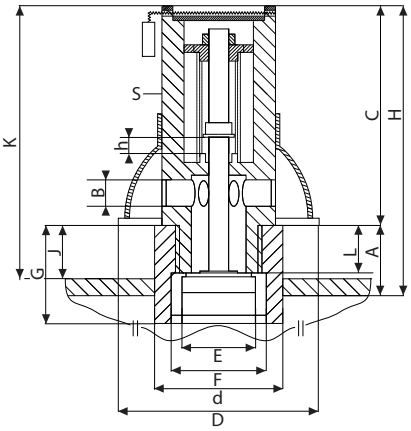

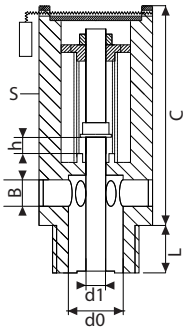

Пропускная открытия

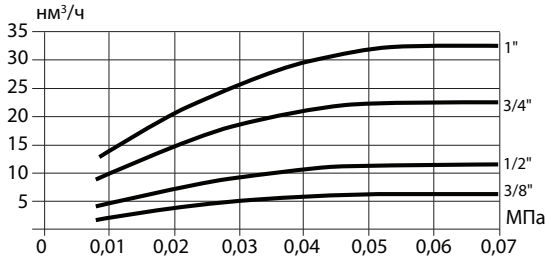

Электронные версии чертежей данного оборудования (AutoCAD 2D, 3D, Компас и Revit) вы можете найти на сайте www.adl.ru

АДЛ — РАЗРАБОТКА, ПРОИЗВОДСТВО И ПОСТАВКИ оборудования для инженерных систем
Компания оставляет за собой право вносить конструктивные изменения
+7 (495) 937-89-68, +7 (495) 221-63-78 | info@adl.ru | www.adl.ru | Интернет-магазин: www.valve.ru

ПРЕРЫВАТЕЛИ ВАКУУМА

Прерыватель вакуума VBS21

Сделано в АДЛ

Применение

Для предотвращения образования вакуума в трубопроводах и технологическом оборудовании.

Технические характеристики

Материал	Нерж. сталь	
Максимальное давление	2,1 МПа	
Максимальная температура	400°C	
Минимальная температура	–60°C	
Присоединение	Внутренняя резьба BSP	
	вход $^1/_2$"	выход $^1/_8$"
Установка	Вертикальная	

Спецификация

1	Корпус	Нержавеющая сталь AISI 304
2	Крышка	Нержавеющая сталь AISI 304
3	Седло	Нержавеющая сталь AISI 304
4	Прокладка	Нержавеющая сталь AISI 304
5	Клапан	Нержавеющая сталь AISI 304

Пропускная способность

Расход, дм^3/сек	25	30	40	50	100	150	200	250	300	400
Перепад давления мм/рт. ст	0,71	0,76	0,82	0,96	1,35	1,57	1,8	1,93	2,1	2,38

Артикулы

Артикул	DN	Масса, (кг)
GT01A645014	15	0,19

Пример заказа

VBS21 — Прерыватель вакуума АДЛ, нержавеющая сталь, DN $^1/_2$", PN 25, присоединение резьбовое.

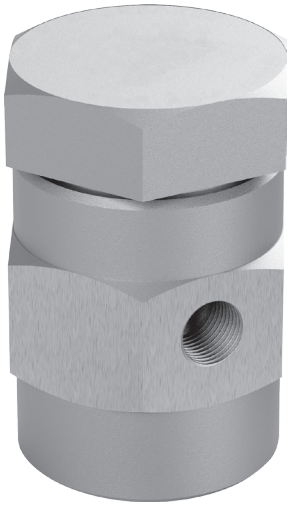

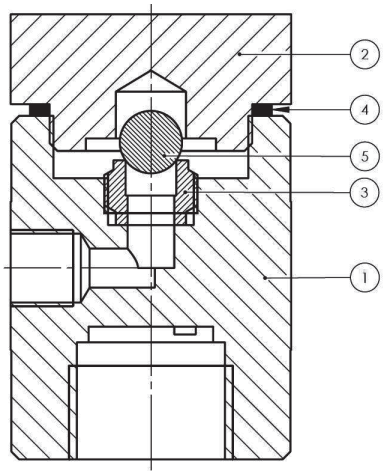

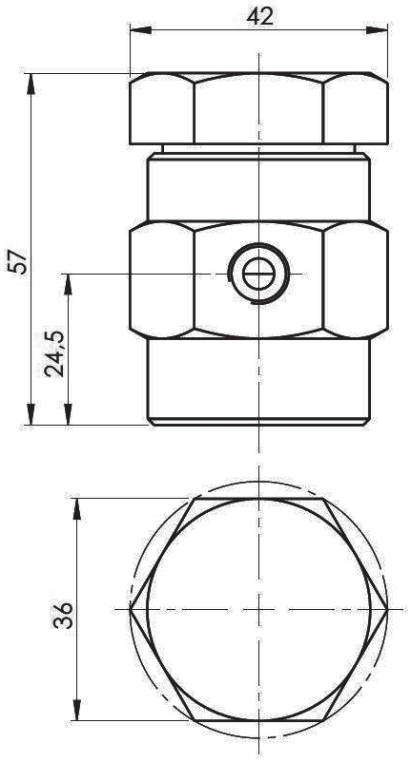

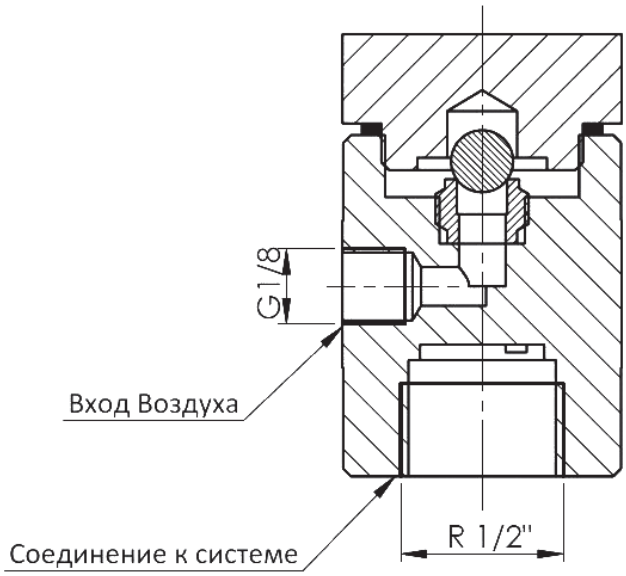

Электронные версии чертежей данного оборудования (AutoCAD 2D, 3D, Компас и Revit) вы можете найти на сайте www.adl.ru

ПРЕРЫВАТЕЛИ ВАКУУМА

Прерыватель вакуума VBS25

Применение

Для предотвращения образования вакуума в трубопроводах и в оборудовании.

Технические характеристики

Материал	Нерж. сталь	
Максимальное давление	2,5 МПа	
Максимальная температура	400°C	
Минимальная температура	–60°C	
Присоединение	Внутренняя резьба BSP	
	вход $^1/_2$″	выход $^1/_8$″
Установка	Вертикальная	

Спецификация

1	Корпус	AISI 304
2	Шар	15ШХ
3	Крышка	AISI 304
4	Шильдик	Алюминий

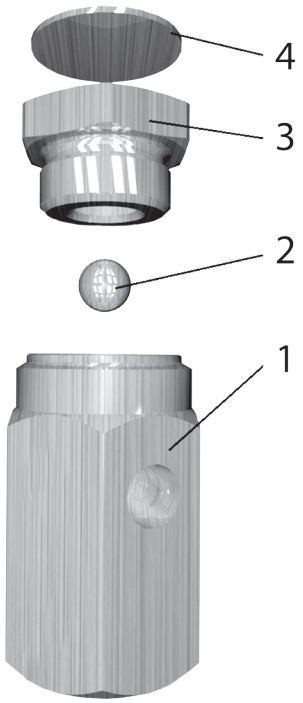

Размеры, (мм)

DN	Размеры				Масса, (кг)
	A	B	C	D	
1/2″	32	26	27	52	0,19

Пропускная способность

Расход, дм^3/сек	0,7	0,8	0,9	1	1,5	2
Перепад давления, мм Hg	25	35	45	55	175	290

Артикулы

VBS25-015
GT01A511776

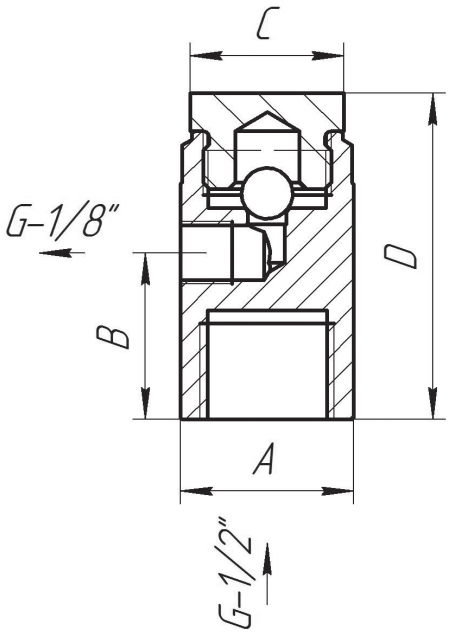

Пример заказа

VBS25–15 — Прерыватель вакуума АДЛ нержавеющая сталь DN$^1/_2$", PN25, присоединение резьбовое.

Электронные версии чертежей данного оборудования (AutoCAD 2D, 3D, Компас и Revit) вы можете найти на сайте www.adl.ru

АДЛ — РАЗРАБОТКА, ПРОИЗВОДСТВО И ПОСТАВКИ оборудования для инженерных систем

Компания оставляет за собой право вносить конструктивные изменения

+7 (495) 937-89-68, +7 (495) 221-63-78 | info@adl.ru | www.adl.ru | Интернет-магазин: www.valve.ru

ПОПЛАВКОВЫЕ КЛАПАНЫ

Поплавковый клапан VYC150/151, 3/8–2 1/2”, PN 1,6 МПа

(Испания)

Выбор поплавкового клапана

Поплавковый клапан состоит из 2 частей: клапана и поплавка.

Для подбора поплавкового клапана необходимо знать давление подаваемой воды (МПа) и расход (л/ч).

Подбор клапана осуществляется в два этапа:

- по давлению и расходу воды определяем диаметр клапана;
- по давлению подаваемой воды и диаметру клапана выбираем поплавок.

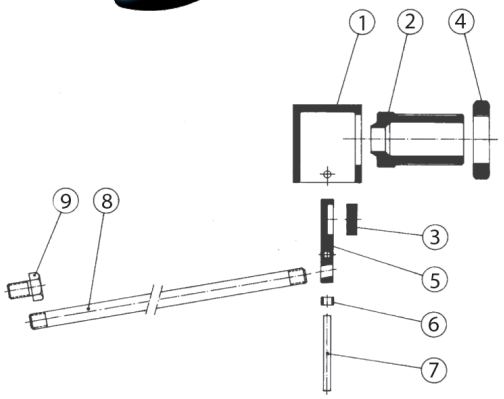

Технические характеристики

Макс. температуа	+200 °C
Присоединение	Резьбовое, фланцевое

Спецификация

№	Деталь	Материал
1	Корпус	AISI 316
2	Прокладка	AISI 316
3	Затвор	Силиконовая резина
4	Гайка	AISI 316
5	Рычаг	AISI 316
6	Сепаратор	AISI 316
7	Штифт	AISI 316
8	Стержень	AISI 316
9	Соединение	AISI 316

Расход воды при +20 °C, (л/ч)

PN, (МПа)	0,1	0,2	0,3	0,4	0,5	0,6	0,7	0,8	0,9	1,0	1,1	1,2	1,3	1,4	1,5	1,6
3/8”	1058	1560	1780	2027	2270	2482	2603	2640	2794	2880	2970	3120	3250	3380	3510	3614
1/2”	2644	3738	4575	5287	5640	6346	7385	7457	7931	8354	8674	9051	9425	-	-	-
3/4”	4522	6395	7823	9044	10090	11033	11937	12797	13566	14289	14850	-	-	-	-	-
1”	6480	9270	11352	13148	14667	16044	17363	18369	19398	20510	-	-	-	-	-	-
1 1/4”	11508	16226	19925	23016	25663	28080	30382	32204	34136	36040	-	-	-	-	-	-
1 1/2”	14548	20512	25167	29070	32442	35362	38544	42216	46089	50200	-	-	-	-	-	-
2”	22136	31648	38296	44273	49364	54010	58439	63114	68030	72792	-	-	-	-	-	-
2 1/2”	36015	50138	61128	70615	78342	-	-	-	-	-	-	-	-	-	-	-

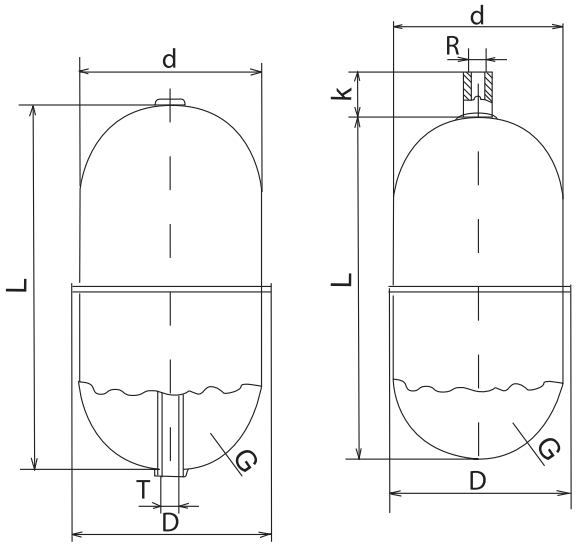

Электронные версии чертежей данного оборудования (AutoCAD 2D, 3D, Компас и Revit) вы можете найти на сайте www.adl.ru

ПОПЛАВКОВЫЕ КЛАПАНЫ

Поплавковый клапан VYC150/151, 3/8–2 1/2″, PN 1,6 МПа

(Испания)

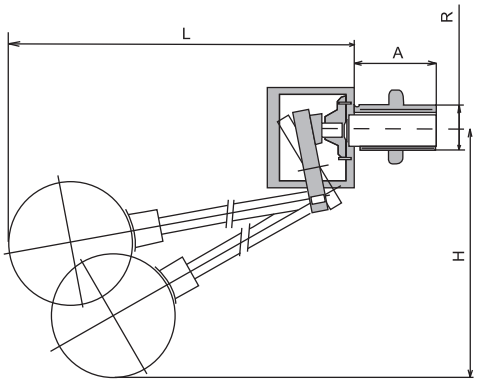

Резьбовое присоединение

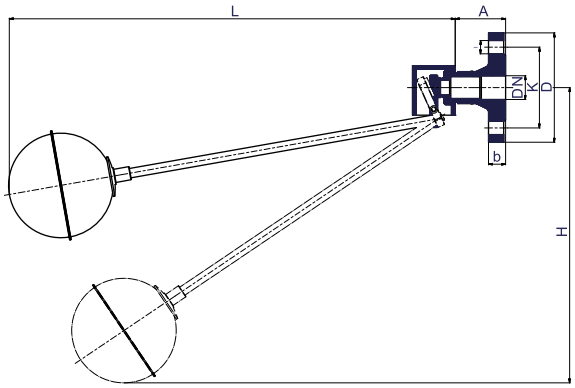

Фланцевое присоединение

Размеры, (мм)

Услов. DN		Давление	Поплавок	Ø	A		b	D	k	l	L	H	Масса, (кг)	
R	DN	(МПа)			Резьба	фланец							Резьба	Фланец
3/8″	-	0,3	Цилиндрический Ø 60×120	6	31	-	-	-	-	-	396	215	0,38	-
		0,5	Сферический Ø 90								366	210	0,41	-
		1,5	Сферический Ø 110								386	225	0,50	-
		1,6	Плоский Ø 150×60								428	222	0,6	-
1/2″	15	0,19	Цилиндрический Ø 60×120	10	35	51	16	95	65	14	434	252	0,53	1,31
		0,28	Сферический Ø 90								404	245	0,56	1,34
		0,45	Сферический Ø 110								424	260	0,64	1,42
		0,58	Плоский Ø 150×60								466	260	0,90	1,68
		1,3	Сферический Ø 150								418	267	0,84	1,62
3/4″	20	0,12	Сферический Ø 90	12,5	40	53	18	105	75	14	450	240	1,04	2,04
		0,23	Сферический Ø 110								469	255	1,12	2,12
		0,35	Плоский Ø 150×60								509	250	1,27	2,27
		1,1	Сферический Ø 150								507	282	1,32	2,32
1″	25	0,1	СферическийØ 110	16	45	53	18	115	85	14	475	257	1,20	2,54
		0,15	Плоский Ø 150×60								507	250	1,34	2,68
		0,35	Плоский Ø 200×80								565	275	1,48	2,82
		0,45	Сферический Ø 150								510	285	1,38	2,72
		0,55	Сферический Ø 150								615	327	1,25	2,59
		1,05	Плоский Ø 250×95								732	350	1,77	3,11
1 1/4″	32	0,15	Сферический Ø 150	21	50	58.5	18	140	100	18	637	317	1,82	3,82
		0,35	Плоский Ø 250×95								737	327	2,21	4,21
		0,80	Сферический Ø 200								680	355	1,95	3,95
		1,0	Плоский Ø 300×115								787	350	2,72	4,72
1 1/2″	40	0,2	Плоский Ø 250×95	24	57	61.5	18	150	110	18	660	285	2,6	4,8
		0,4	Сферический Ø 200								610	315	2,57	4,77
		0,7	Плоский Ø 300×115								710	310	3,11	5,31
		1,0	Плоский Ø 350×130 или сферический Ø 300								760 или 710	330 или 385	3,25 или 3,3	5,45 или 5,50
2″	50	0,3	Сферический Ø 200	29	60	63.5	18	165	125	18	677	410	3,86	6,54
		0,5	Плоский Ø 300×115								777	417	4,39	7,07
		0,8	Плоский Ø 350×130								827	440	4,81	7,49
		1,0	Сферический Ø 300								777	485	4,87	7,55
2 1/2″	65	0,2	Сферический Ø 200	40	79	67.5	18	185	145	18	704	420	6,52	9,72
		0,25	Плоский Ø 300×115								804	427	7,3	10,5
		0,5	Плоский Ø 350×130 или сферический Ø 300								845 или 804	450 или 490	7,72 или 7,5	10,92 или 10,7

Электронные версии чертежей данного оборудования (AutoCAD 2D, 3D, Компас и Revit) вы можете найти на сайте www.adl.ru

АДЛ — РАЗРАБОТКА, ПРОИЗВОДСТВО И ПОСТАВКИ оборудования для инженерных систем

Компания оставляет за собой право вносить конструктивные изменения

+7 (495) 937-89-68, +7 (495) 221-63-78 | info@adl.ru | www.adl.ru | Интернет-магазин: www.valve.ru

ПОПЛАВКОВЫЕ КЛАПАНЫ

Поплавки VYC152 PN 1,6 МПа

(Испания)

Применение

Запасная часть к поплавковым клапанам. Корпус из нержавеющей стали AISI 316.

Технические характеристики	
Максимальное рабочее давление	1,6 МПа
Максимальная рабочая температура	+200 °C

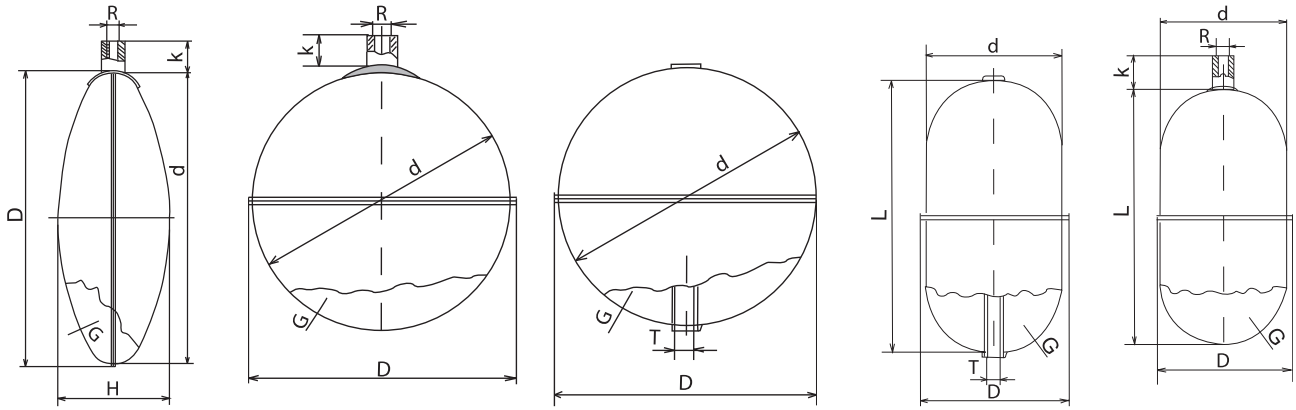

Параметры (цилиндрический)

Артикул	d×L	D	R	K	T	$PN_{макс.}$, (МПа), при температуре					Толщина G, (мм)	Масса, (кг)
						+20°C	+50°C	+100°C	+150°C	+200°C		
DR01A4821	40×50	42	M4	10	4/6	2,00	1,8	1,55	1,4	1,25	0,8	0,04
DR01A4844	60×120	65	M6	16	6/8	2,2	2,0	1,72	1,5	1,35	0,8	0,14

Параметры (сферический)

Артикул	d	D	R	K	T	$PN_{макс.}$, (МПа), при температуре					Толщина G, (мм)	Масса, (кг)
						+20°C	+50°C	+100°C	+150°C	+200°C		
DR01A4846	60	63	M4	30	-	3,8	3,42	2,96	2,66	2,39	0,8	0,08
DR01A4847	90	94	M10	16	-	2,5	2,25	1,95	1,75	1,57		0,16
DR01A4849	110	116	M10	16	-	2,0	1,8	1,56	1,40	1,26		0,24
DR01A4850	150	156	M10	16	-	1,5	1,35	1,17	1,05	0,94		0,42
DR01A4851	200	206	M12	16	-	1,35	1,22	1,05	0,94	0,85		0,62
DR01A4852	300	307	M12	16	-	0,85	0,77	0,66	0,59	0,53	1	1,60

Параметры (плоский)

Артикул	d×H	D	R	K	T	PNмакс., (МПа),при температуре					Толщина G, (мм)	Масса, (кг)
						+20°C	+50°C	+100°C	+150°C	+200°C		
DR01A4853	150×60	156	M10	20	8/10	0,58	0,52	0,45	0,40	0,36	0,8	0,34
DR01A4854	200×80	206	M10	20	-	0,43	0,39	0,33	0,30	0,27		0,52
DR01A4855	250×95	256	M10	20	-	0,35	0,32	0,27	0,24	0,21		0,94
DR01A4856	300×115	307	M12	25	-	0,33	0,29	0,25	0,23	0,2	1	1,40
DR01A4857	350×130	356	M12	25	-	0,28	0,25	0,21	0,19	0,17		1,82

Электронные версии чертежей данного оборудования (AutoCAD 2D, 3D, Компас и Revit) вы можете найти на сайте www.adl.ru

ВОЗДУХООТВОДЧИКИ

Воздухоотводчик постоянного действия «Гранрег» КАТ12 для жидкостей и газов t до +180°С

Описание

КАТ12 является воздухоотводчиком постоянного действия и предназначен для удаления газов из жидкостных систем в процессе работы, а также для запуска воздуха в систему при дренаже.

Возможно исполнение на высокие давления $P_{раб}$ до 25 бар.

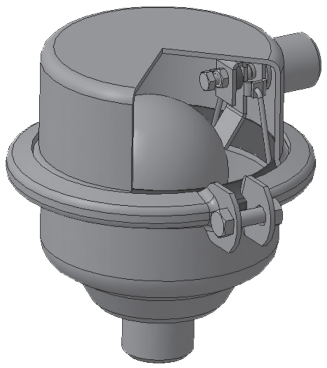

Технические характеристики

Присоединение	Резьба 1/2–3/4″
Условное давление	PN 1,6/2,5 МПа
Рабочая температура	–20…+180 °С
Рабочее давление	0–1,6// 0–2,5 МПа

Спецификация

1	Крышка	Нержавеющая сталь AISI 304
2	Поплавок	Нержавеющая сталь AISI 304
3	Корпус	Нержавеющая сталь AISI 304
4	Втулка	Нержавеющая сталь AISI 304
5	Хомут	Нержавеющая сталь AISI 304
6	Уплотнение корпуса	FPM (фторкаучук)
7	Уплотнение	FPM (фторкаучук)

Размеры, (мм)

DN	G	Масса, (кг)
15	1/2″	0,91
20	3/4″	1,01

Расход газа, (Нм³/ч)

Перепад давления, (МПа)	0,01	0,02	0,05	0,1	0,2	0,4	0,6	0,8
Макс. расход (Нм³/ч)	0,3	0,4	0,6	0,7	1,0	1,7	2,4	3,1

Перепад давления, (МПа)	1,0	1,2	1,6	1,8	2,0	2,2	2,5
Макс. расход (Нм³/ч)	3,8	4,5	5,9	6,6	7,3	8	9

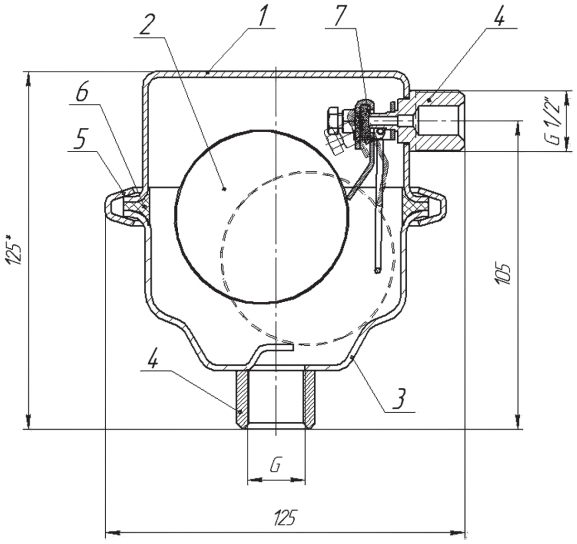

Примеры маркировки

«Гранрег» КАТ12 — 01 — 04 — 03 — 015 — 16 — Р

(воздухоотводчик DN 15, Р/Р, Рраб 0–16 бар, $t°_{макс}$ +180 °С, нержавеющая сталь).

Электронные версии чертежей данного оборудования (AutoCAD 2D, 3D, Компас и Revit) вы можете найти на сайте www.adl.ru

АДЛ — РАЗРАБОТКА, ПРОИЗВОДСТВО И ПОСТАВКИ оборудования для инженерных систем

Компания оставляет за собой право вносить конструктивные изменения

+7 (495) 937-89-68, +7 (495) 221-63-78 | info@adl.ru | www.adl.ru | Интернет-магазин: www.valve.ru

СЕРТИФИКАТ

DNV

MANAGEMENT SYSTEM CERTIFICATE

Сертификат №:
190535-2015-AQ-MCW-FINAS

Дата начальной сертификации:
15 октября 2012

Действителен:
16 октября 2021 – 15 октября 2024

Настоящим удостоверяется, что система менеджмента организации:

ООО "Торговый Дом АДЛ"

пос. Радужный, 45, Коломенский район, Московская область, Российская Федерация, 140483

была признана соответствующей стандарту:

ISO 9001:2015

Настоящий сертификат действителен для следующей области:

ПРОЕКТИРОВАНИЕ, ПРОИЗВОДСТВО И ПОСТАВКИ ТРУБОПРОВОДНОЙ АРМАТУРЫ, ПАРОВОГО ОБОРУДОВАНИЯ, ЭЛЕКТРООБОРУДОВАНИЯ, НАСОСНОГО ОБОРУДОВАНИЯ, АВТОМАТИКИ, БЛОЧНЫХ ИНДИВИДУАЛЬНЫХ ТЕПЛОВЫХ ПУНКТОВ, АВТОМАТИЧЕСКИХ УСТАНОВОК ПОДДЕРЖАНИЯ ДАВЛЕНИЯ, РЕДУКЦИОННО-ОХЛАДИТЕЛЬНЫХ УСТАНОВОК.

Место и дата:
Espoo, 30 сентября 2021

MEMBER OF MULTILATERAL RECOGNITION ARRANGEMENT IAF

FINAS Finnish Accreditation Service S001 (EN ISO/IEC 17021-1)

От выпускающего офиса:
DNV - Business Assurance
Keilaranta 1, 02150 Espoo, Finland

Kimmo Haarala
Представитель руководства

Невыполнение условий Договора на сертификацию делает данный Сертификат недействительным.

Аккредитованный офис: DNV Business Assurance Finland Oy Ab, Keilaranta 1, 02150 Espoo, Finland - TEL: +358 10 292 4200. www.dnv.fi/assurance

Электронные версии чертежей данного оборудования (AutoCAD 2D, 3D, Компас и Revit) вы можете найти на сайте www.adl.ru

ДЛЯ ЗАМЕТОК

Насосное оборудование общепромышленного применения

- Циркуляционные насосы «Гранпамп» с мокрым ротором серий LHN (трехскоростное регулирование) и AMT (автоматическое регулирование), H до 19 м, Q до 75 м³/ч. Модели также могут быть в сдвоенном исполнении. Низкий уровень шума
- Моноблочные насосы «Гранпамп» МНС (Россия), H до 73 м, Q до 200 м³/ч
- Вертикальные многоступенчатые насосы «Гранпамп» ВМН (Россия), H до 330 м, Q до 230 м3/ч.
- Консольные насосы Ebara (Япония/Италия) серии CDX, 2CDX, 3M, H до 95 м, Q до 240 м³/ч
- Центробежные консольные насосы КНВС «Гранпамп» (Россия), H до 152 м, Q до 1600 м3/ч.

Дренаж и канализация

- Насосы для откачки сточных и дренажных вод Ebara (Япония/Италия) серий Optima, Best, Right, DW, H до 22 м, Q до 54 м³/ч
- Насосы для откачки сточных и дренажных вод «Гранпамп» (Россия) серии КС. КСН, КСН3, КСНП, КСНПМ, H до 50 м, Q до 1100 м3/ч

Преимущества:

- Многолетний опыт эксплуатации оборудования: элитные высотные жилые комплексы компании «ДонСтрой», Харанорская ГРЭС (г. Чита) (система водоснабжения и пожаротушения), аэропорт Шереметьево-2 (канализационная система), Богучанская ГЭС (осушение шлюзовой камеры и котлована нижнего бьефа), г. Воскресенск (водоочистные сооружения) и другие

Насосные установки «Гранфлоу» (Торговый Дом АДЛ, Россия)

- Насосные установки «Гранфлоу» для систем водоснабжения, пожаротушения и обеспечения различных технологических процессов на базе горизонтальных, вертикальных многоступенчатых насосов, H до 400 м, Q до 9600 м³/ч
- Насосные установки «Гранфлоу» для систем отопления и кондиционирования на базе циркуляционных насосов «Гранпамп», H до 80 м, Q до 6 000 м³/ч
- Специальные серии насосных установок «Гранфлоу» с нестандартными диаметрами коллекторов и/или набором арматуры, дополнительными функциями шкафов управления, изготовление по индивидуальному техническому заданию и т. д.
- Канализационные насосные установки «Гранфлоу» на базе погружных насосов «Гранпамп» (Россия), H до 50 м, Q до 2000 м³/ч с емкостью, выполненной из пластика, армированного стекловолокном, объемом до 80 м³

Преимущества:

- Срок поставки стандартной установки от 2 недель
- Тестирование каждой выпущенной насосной установки
- Многообразие исполнений, возможность разработки и изготовления по требованиям заказчика
- Насосные установки водяного пожаротушения соответствуют техническому регламенту «О требованиях пожарной безопасности»
- Многолетний опыт эксплуатации на крупнейших предприятиях и объектах по всей стране, среди которых: элитные высотные жилые комплексы компании «ДонСтрой»; г. Зеленоград (водоснабжение и пожаротушение многих микрорайонов); 8 физкультурно-оздоровительных комплексов, г. Москва (водоснабжение и пожаротушение), объекты на о. Русский и другие

Каталоги: «Насосные установки "Гранфлоу"»

СЕРВИСНОЕ И ГАРАНТИЙНОЕ ОБСЛУЖИВАНИЕ

Сервисные центры АДЛ — это сертифицированные инженеры, прошедшие обучение на заводах-производителях и осуществляющие гарантийный и постгарантийный ремонт всех линеек оборудования, производимого и поставляемого АДЛ. Обслуживание/ремонт оборудования может производиться как на объекте заказчика, так и в сервисных центрах компании АДЛ.

Контактную информацию о сервисных центрах вашего региона вы сможете найти на www.adl.ru.

Мы осуществляем продажу запасных частей для ремонта оборудования клиентам компании и сервисным партнерам для всего спектра поставляемого оборудования в течение не менее пяти лет после поставки оборудования. Достаточный складской запас деталей и расходных материалов для основных позиций оборудования гарантирует сжатые сроки выполнения обслуживания/ремонта.

Центральный офис АДЛ:

115432, г. Москва,
пр-т Андропова, 18/7

Тел.: +7 (495) 937–89–68,
+7 (495) 221–63–78

info@adl.ru
www.adl.ru

Региональные представительства АДЛ:

Владивосток
690078, г. Владивосток
ул. Комсомольская, 3, оф. 717
Тел.: +7 (4232) 75–71–54
E-mail: adlvlc@adl.ru

Волгоград
400074, г. Волгоград
ул. Рабоче-Крестьянская, 22, оф. 535
Тел.: +7 (988) 965–83–53
E-mail: adlvlg@adl.ru

Воронеж
394033. г. Воронеж,
ул. Старых Большевиков, 53 А, оф. 320
Тел.: +7 (4732) 50–25–62
E-mail: adlvoronezh@adl.ru

Екатеринбург
620100, г. Екатеринбург
Сибирский тракт, 12,
стр. 3, оф. 110, «БК Квартал»
Тел.: +7 (343) 344–96–69
E-mail: adlsvr@adl.ru

Иркутск
664047, г. Иркутск
ул. Советская, 3, оф. 415
Тел.: +7 (3952) 48–67–85
E-mail: adlirk@adl.ru

Казань
420029, г. Казань
ул. Халитова, 2, оф. 203
Тел.: +7 (843) 567–53–34
E-mail: adlkazan@adl.ru

Калининград
Тел.: +7 (906) 210–37–71
E-mail: chvn@adl.ru

Кемерово
650992, г. Кемерово,
ул. Карболитовская, 1/1, оф. 318
Тел.: +7 (3842) 90–01–24
E-mail: adlkemerovo@adl.ru

Краснодар
350015, г. Краснодар
ул. Красная, 154
Тел.: +7 (861) 201–22–47
E-mail: adlkrd@adl.ru

Красноярск
660012, г. Красноярск,
ул. Полтавская 38/14
Тел.: +7 (391) 217–89–29
E-mail: adlkrs@adl.ru

Магнитогорск
Тел.: +7 (909) 084–59–30
E-mail: vov@adl.ru

Нижний Новгород
603146, г. Нижний Новгород
ул. Бекетова, 71
Тел.: +7 (831) 461–52–03
E-mail: adlnn@adl.ru

Новосибирск
630132, г. Новосибирск
ул. Челюскинцев, 30/2, оф. 409
Тел.: +7 (383) 230–31–27
E-mail: adlnsk@adl.ru

Омск
644024, г. Омск
ул. Маршала Жукова, 65
Тел.: +7 (3812) 90–36–10
E-mail: adlomsk@adl.ru

Пенза
Тел.: +7 (964) 874–15–14
E-mail: avba@adl.ru

Пермь
614010, г. Пермь
ул. Куйбышева, 113
Тел.: +7 (342) 227–44–79
E-mail: adlperm@adl.ru

Ростов-на-Дону
344010, г. Ростов-на-Дону
ул. Красноармейская, 143 АГ, оф. 705
Тел.: +7 (863) 200–29–54
E-mail: adlrnd@adl.ru

Самара
443067, г. Самара
ул. Карбышева, 63Б, оф. 505
Тел.: +7 (846) 203–39–70
E-mail: adlsmr@adl.ru

Санкт-Петербург
194100, г. Санкт-Петербург,
ул. Кантемировская, 39 А, оф. 7-Н
Тел.: +7 (812) 718–63–75
E-mail: adlspb@adl.ru

Саратов
410056, г. Саратов
ул. Чернышевского, 94А, оф. 305
Тел.: +7 (8452) 65–95–87
E-mail: adlsaratov@adl.ru

Севастополь
2990140, г. Севастополь
ул. Рыбакова, 5А, оф. 104
Тел.: +7 (978) 770–12–41
E-mail: adlsvs@adl.ru

Тюмень
625013, г. Тюмень
ул. Пермякова, 7/1, оф. 918
Тел.: +7 (3452) 53–23–04
E-mail: adltumen@adl.ru

Уфа
450105, г. Уфа
ул. Жукова, 22, оф. 303
Тел.: +7 (347) 292–40–12
E-mail: adlufa@adl.ru

Хабаровск
680000, г. Хабаровск
ул. Хабаровская, 8, лит. А, Ф1, оф. 306
Тел.: +7 (4212) 72–97–83
E-mail: adlkhb@adl.ru

Челябинск
454138, г. Челябинск
ул. Молодогвардейцев, 7, оф. 222
Тел.: +7 (351) 225–01–89
E-mail: adlchel@adl.ru

Ярославль
150000, г. Ярославль
ул. Свободы, 2, оф. 312/5
Тел.: +7 (4852) 64–00–13
E-mail: adlyar@adl.ru

Минск
220015, Республика Беларусь
г. Минск, ул. Пономаренко, 35А, оф. 230
Тел.: +375 17 354 25 42
E-mail: adlby@adl.ru

Алматы
050057, Республика Казахстан, г. Алматы,
ул. Тимирязева, 42, пав. 15/108, оф. 204
Тел.: +7 (727) 345–00–54
E-mail: adlkz@adl.ru

Астана
Тел.: +7 (771) 790–21–26
E-mail: kat@adl.ru

КТА02 06.25