КОМПАНИЯ АДЛ

разработка • производство • поставки промышленного оборудования

ЭЛЕКТРОПРИВОДЫ СЕРИИ ER

Руководство по эксплуатации

РЕГИСТР ИСО 9001

Компания АДЛ
125040, Москва, а/я 47
Тел.: (495) 937 89 68, 221 63 78
Факс: (495) 933 85 01, 933 85 02
E-mail: info@adl.ru
http://www.adl.ru

Электроприводы серии ER 10-20-35-45-60-100

РУКОВОДСТВО ПО ЭКСПЛУАТАЦИИ

ВНИМАНИЕ

Все необходимые настройки произведены на заводе. Ограничитель поворота настроен на 90˚ (по запросу на 180˚), и нет необходимости дополнительной настройки концевых выключателей.

Меры безопасности:

1. Отключите питание перед тем, как Вы хотите:
– открыть корпус;
– отсоединить привод;
– использовать ручное управление.
2. Перед вводом привода в эксплуатацию ознакомьтесь с инструкцией.
3. При установке привода переключатель режимов «Авто/Ручное» должен находиться в свободном положении.
4. Отступление от данного руководства может привести к нежелательным последствиям.

Стандартная комплектация:

Двигатель на напряжение 115/230 В переменного тока и 12/24 В постоянного/переменного тока.

Настраиваемые концевые выключатели 5 А.

ISO-фланцы:

– для приводов ER10-20-35: F03/F05 и F04;
– для приводов ER45-60-100: F05/F07.

Тип отверстия для муфты:

– для приводов ER10-20-35: звездочка 14;
– для приводов ER45-60-100: звездочка 22.

Ограничитель крутящего момента.

Механические ограничители поворота 90˚ ± 5˚.

Опции:

1. 1 или 2 кабельных ввода стандарта DIN 43650.
2. Обогреватель двигателя (10 Вт).
3. Угол поворота штока 180˚ или 270˚.
4. Датчик обратной связи с управляющим сигналом 1-5-10 кОм или 4-20 мА.
5. Трехпозиционный привод с положением 0˚-90˚-180˚ и датчиком обратной связи.

Технические данные:

– Рабочий диапазон температур: от -10 ˚С до +55 ˚С.
– Электрическое подсоединение: 2 х М20.
– Класс защиты: IP65.
– Масса:
приводы ER10-20-35: 1,5 кг;
приводы ER45-60-100: 3 кг.

Технические характеристики (для электроприводов на 230 В)

Наименование	Момент, (Нм)	Мощность, (Вт)	Время поворота, (с)
ER10	10	11	25
ER20	20	15	20
ER35	35	15	35
ER45	45	24	20
ER60	60	24	20
ER100	100	24	35

Электрическая схема подключения приводов

115 В - 230 В AC

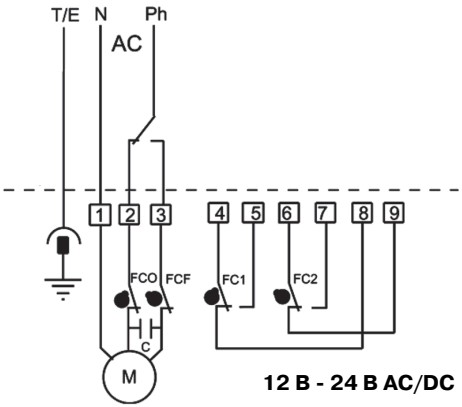

Поз.	Наименование
FCO	Концевой выключатель, положение «Открыто»
FCF	Концевой выключатель, положение «Закрыто»
FC1	Реле для внешних цепей, положение «Открыто»
FC2	Реле для внешних цепей, положение «Закрыто»
M	Мотор
T/E	Заземление
C	Конденсатор

12 В - 24 В AC/DC

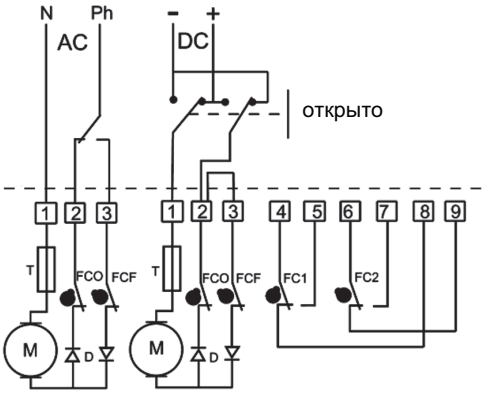

Поз.	Наименование
FCO	Концевой выключатель, положение «Открыто»
FCF	Концевой выключатель, положение «Закрыто»
FC1	Реле для внешних цепей, положение «Открыто»
FC2	Реле для внешних цепей, положение «Закрыто»
M	Мотор
T	Предохранитель
T/E	Заземление
D	Диоды

Подключение привода к сети питания

– Снять крышку привода, предварительно сняв рукоятку ручного дублера (для ER10-35) или полусферический индикатор положения (для ER45-100).

– Отвинтив гайки кабельных вводов, подвести кабели питания к приводу через кабельные вводы.

– Кабельные вводы M20 стандарта ISO рассчитаны на кабель от 5,5 до 12 мм.

– Протянуть шнур для питания в корпус и подключить его следующим образом:

Переменное напряжение	Постоянное напряжение
Подключить заземление	Подключить «+» (1-ая клемма) и «–» (2-ая клемма)
Подключить нулевой провод (1-ая клемма)	Подсоединить перемычку между клеммами 2 и 3
Подключить фазу (2-ая клемма, для открытия)	Подключить заземление (опция)
Подключить фазу (3-я клемма, для закрытия)	Поменять местами подключение к клеммам привода, если открытие и закрытие находятся в неверной позиции

*Компания оставляет за собой право вносить конструктивные изменения

Габаритные и присоединительные размеры приводов серии ER 10-20-35-45-60-100, (мм)

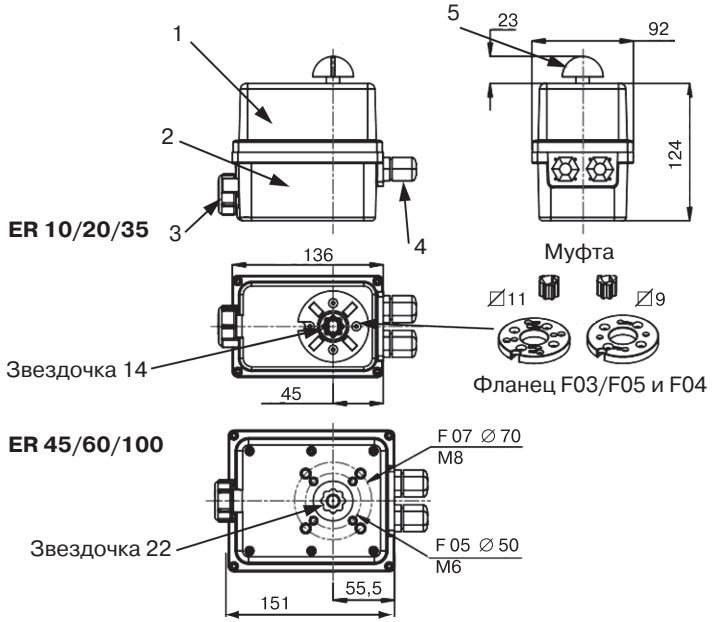

Спецификация

Поз.	Наименование
1	Крышка корпуса
2	Корпус
3	Переключатель режимов управления «Авто/Ручное»
4	Кабельный ввод
5	Визуальный индикатор положения

Ручное управление

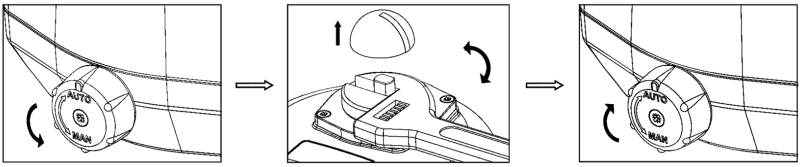

При аварийном отключении сети привод имеет возможность ручного управления. Для ручного управления поверните переключатель режимов «Авто/Ручное» в положение «Ручное» и, удерживая его, поверните с помощью ключа шток привода. Затем верните переключатель режимов в положение «Авто».

ВНИМАНИЕ

Не пытайтесь повернуть шток привода с помощью переключателя режимов «Авто/Ручное». Данная рукоятка предназначена только для переключения режимов.

*Компания оставляет за собой право вносить конструктивные изменения

Компания АДЛ производство и поставки промышленного оборудования
Тел.: (495) 937 8968, 221 6378 Факс: (495) 933 8501, 933 85 02
info@adl.ru www.adl.ru интернет-магазин: www.valve.ru

Настройка и подключение концевых выключателей

В стандартной комплектации привод снабжен концевыми выключателями, настроенными на угол поворота 90˚ или 180˚.

Снимите крышку привода и подсоедините клеммы в следующей последовательности:

– Присоедините клеммы 4 и 8 (для выключателя FC1) и клеммы 6 и 9 (для выключателя FC2) – нормально закрыто.

– Присоедините клеммы 4 и 5 (для выключателя FC1) и клеммы 6 и 7 (для выключателя FC2) – нормально открыто.

Изменение стандартной настройки концевых выключателей

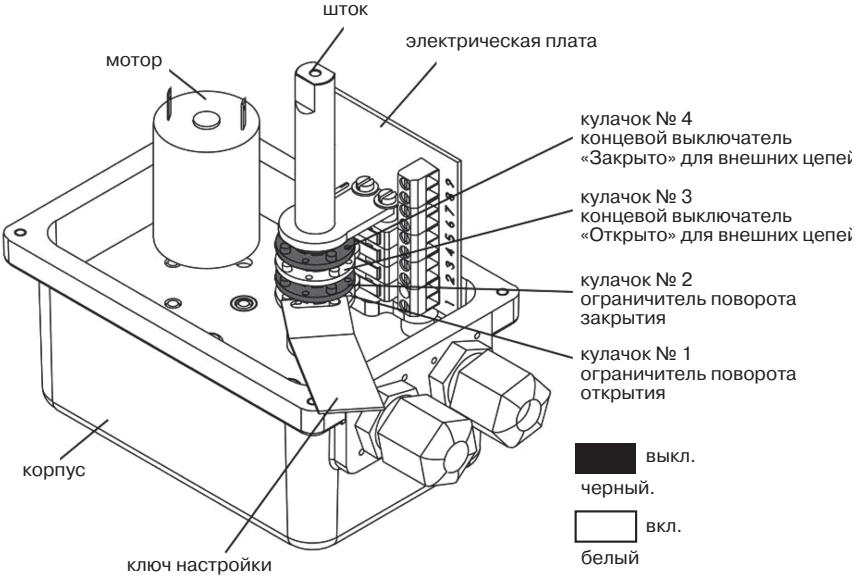

Для изменения стандартной заводской настройки концевых выключателей снимите крышку привода и поворачивайте при помощи специального ключа кулачки настройки концевых выключателей по или против часовой стрелки для увеличения или уменьшения угла поворота привода.

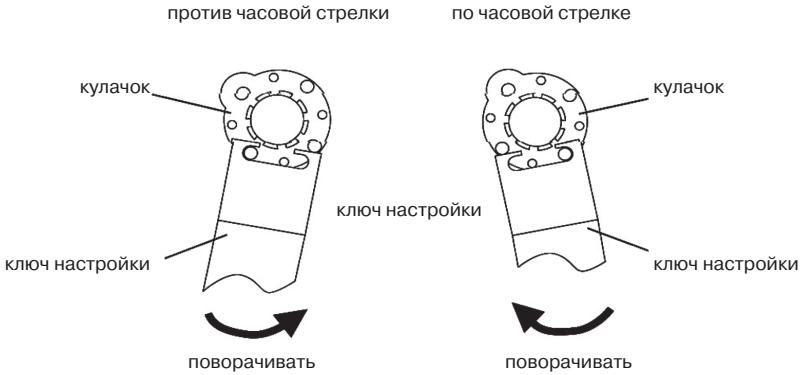

*Компания оставляет за собой право вносить конструктивные изменения

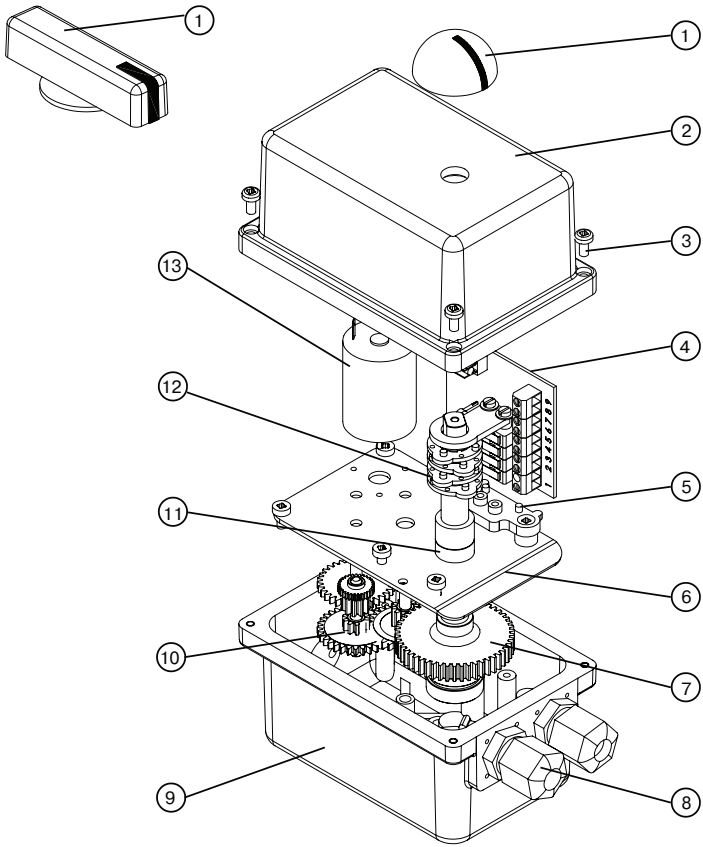

Спецификация

Поз.	ER 10–100
1	Визуальный индикатор положения (ER 45–100)/ рукоятка (ER 10–35)
2	Крышка привода
3	Крепежные винты
4	Электрическая плата
5	Плата поддержки
6	Плата крепления шестеренчатого механизма
7	Приводная шестерня
8	Кабельный ввод ISO M20
9	Корпус привода
10	Шестерни привода
11	Подшипник
12	Кулачки
13	Электродвигатель

*Компания оставляет за собой право вносить конструктивные изменения

Для заметок

Для заметок

1 2 5 0 4 0,
г. Москва, п/я 47
Тел.:(495) 937 8968
Факс: (495) 933 8501/02
E-mail: info@adl.ru, http://www.adl.ru
Интернет-магазин: www.valve.ru