ТЕРМОСТАТИЧЕСКИЕ КОНДЕНСАТООТВОДЧИКИ

Термостатические конденсатоотводчики серии TS

Применение

Конденсатоотводчики серии TS применяются для варочных котлов, стерилизаторов в пищевой, химической и других промышленностях. Может устанавливаться в качестве воздухоотводчика на паропроводах. Легко обслуживаемая компактная конструкция.

Присоединение

Резьбовое.

Технические характеристики

	TS-2	TS-3
Максимально допустимая температура, (°C)	+149	+157
Максимально допустимое давление, (МПа)	0,35	0,45
Максимальное противодавление	99% от входного давления	
Максимальное рабочее давление, (МПа)	0,35	0,45

Спецификация

1	Корпус	Бронза, ASTM B 62
2	Крышка	Бронза, ASTM B 62
3	Капсула	Фосфористобронзовый сильфон (TS-2), нержавеющая сталь (TS-3)
Седло клапана		Нержавеющая сталь
Клапан		Латунь / нержавеющая сталь

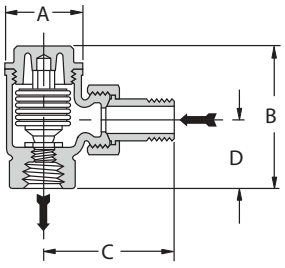

TS-2 Угловое исполнение

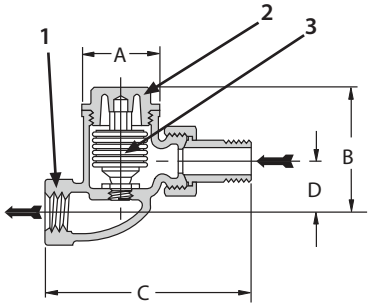

TS-2 Прямое исполнение

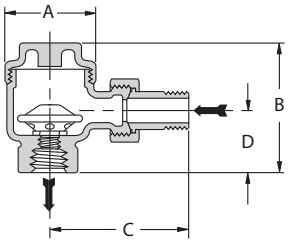

TS-3 Угловое исполнение

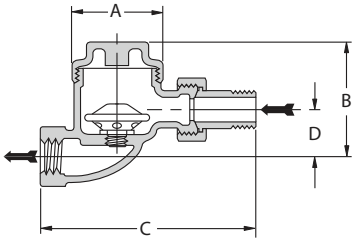

TS-3 Прямое исполнение

Габаритные размеры

Модель	Тип	R	Размеры, (мм)				Масса, (кг)
			A	B	C	D	P/P
TS-2	Прямой	1/2"	41,3	74,6	65,1	34,9	0,7
		3/4"		76,2	73,0	41,3	0,8
	Угловой	1/2"		68,3	101,6	28,6	0,7
		3/4"		73,0	114,3	33,3	0,9
TS-3	Прямой	1/2"	50,8	73,0	79,4	34,9	0,7
		3/4"		92,1	88,9	41,3	0,9
		1"	60,3	98,4	105,0	50,8	1,1
	Угловой	1/2"	50,8	66,7	124,0	28,6	0,7
		3/4"		85,7	133,0	34,9	1
		1"	60,3	88,9	165,0	41,3	1,4

Примечание

Возможно угловое и прямое исполнение.

Установка

В зависимости от вида исполнения, по направлению стрелки на корпусе.

Пример заказа

Конденсатоотводчик TS-3, угловое исполнение, диаметр 3/4".
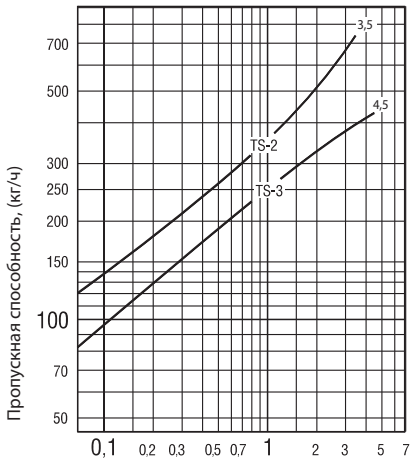
Пропускные способности