ТДН0.04180322-5626.20.05 ГЧ

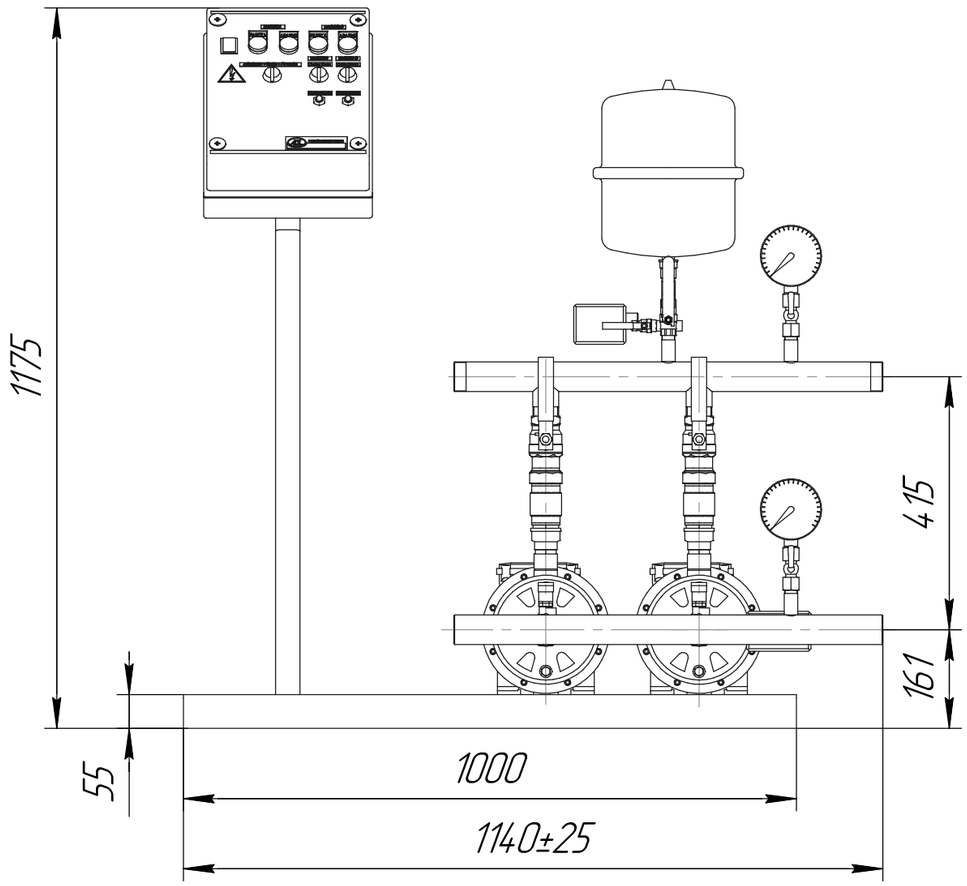

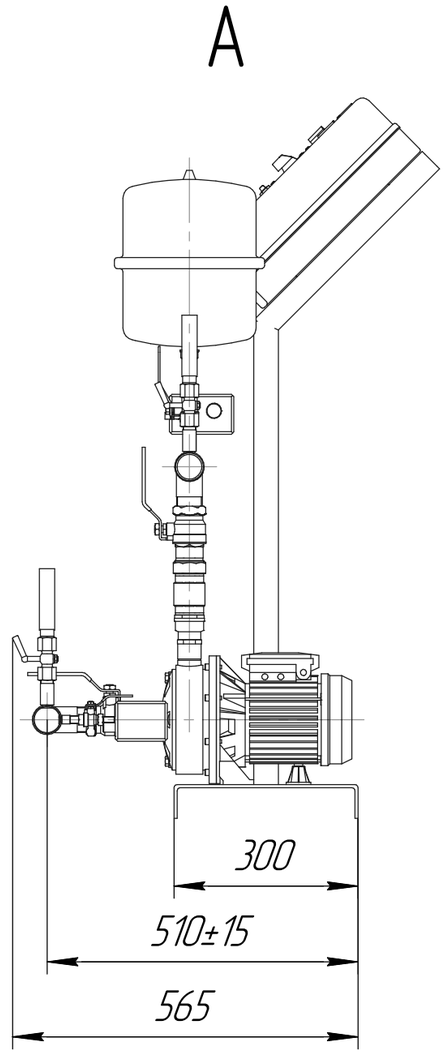

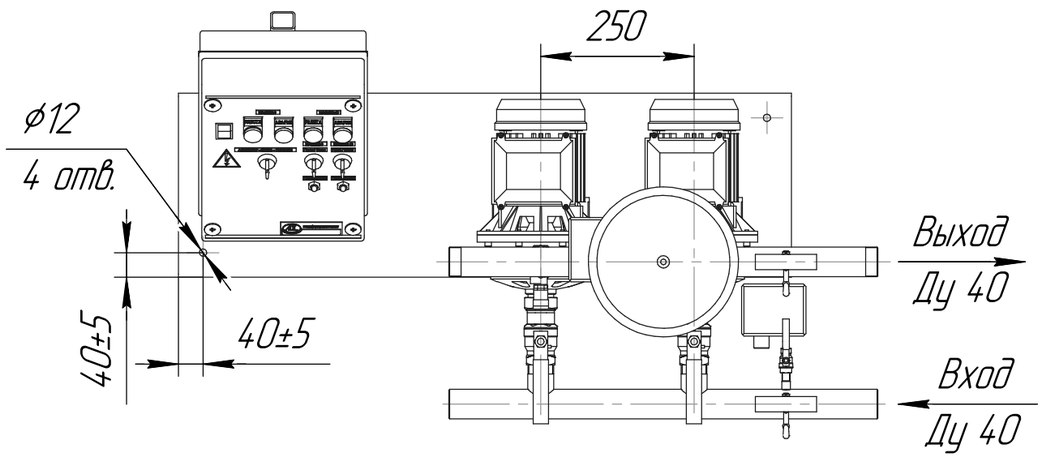

					ТДН0.04180322-5626.20.05 ГЧ		
Изм.	Лист	№ докум.	Подп.	Дата	УНВ 2 CDX 120/09 0.9 кВт PP 40 мм Габаритный чертеж	Лит.	Масса: 55 / Масштаб: 1:10
Разраб.		Лощинин		13.03.2017		Лист	Листов 1
Пров.		Лыкин					
Т.контр.		Курлыкина					
Нач.отд.		Щетинин				Компания АДЛ	
Н.контр.		Долгов					
Утв.		Рашидов					

Перв. примен. | Справ. № | Подп. и дата | Инв. № дубл. | Взам. инв. № | Подп. и дата | Инв. № подл.

Копировал | Формат А3